(19)中华人民共和国国家知识产权局

(12)实用新型专利

(10)授权公告号 CN 202427290 U
(45)授权公告日 2012.09.12

(21)申请号 201220058986.4

(22)申请日 2012.02.21

(73)专利权人 胡相兰
地址 311201 浙江省杭州市萧山区新塘街道泰和花园海棠苑 2 幢 2 单元 401 室

(72)发明人 胡相兰

(51)Int.Cl.
B01D 46/42(2006.01)
B01D 46/02(2006.01)

权利要求书 1 页 说明书 1 页 附图 1 页

(54)实用新型名称

一种气箱脉冲袋式除尘器支腿

(57)摘要

本实用新型涉及一种袋式除尘器零部件，尤其是涉及一种气箱脉冲袋式除尘器支腿。其主要是解决现有技术所存在的除尘器的支腿结构较为复杂，安装较为不易，生产成本较高等的技术问题。本实用新型包括底板(1)，其特征在于所述的底板(1)上固定有垂直设立的工字钢(2)，工字钢上端的一侧固定有一块上部连接板(3)，上部连接板上均布有安装孔(4)，工字钢中部设有中部连接板(5)。

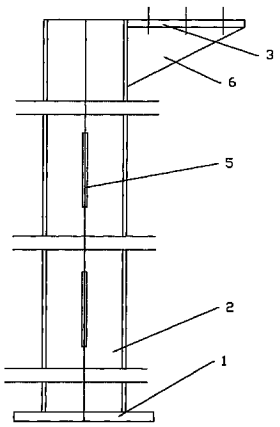

CN 202427290 U

1. 一种气箱脉冲袋式除尘器支腿，包括底板 (1)，其特征在于所述的底板 (1) 上固定有垂直设立的工字钢 (2)，工字钢上端的一侧固定有一块上部连接板 (3)，上部连接板上均布有安装孔 (4)，工字钢中部设有中部连接板 (5)。

2. 根据权利要求 1 所述的一种气箱脉冲袋式除尘器支腿，其特征在于所述的工字钢 (2) 上端与上部连接板 (3) 之间固定有三角形的加强板 (6)。

一种气箱脉冲袋式除尘器支腿

技术领域

[0001] 本实用新型涉及一种袋式除尘器零部件，尤其是涉及一种气箱脉冲袋式除尘器支腿。

背景技术

[0002] 随着现代工业的发展，粉尘对环境的污染以及人类的健康造成的影响日益严重，治理粉尘污染，净化人类的生存环境，已成为所有人的共识。为了维护生产环境洁净，必须及时清理被粉尘污染的场所。除尘器能广发应用于清理抛光机、汽车、摩托车、弹簧行业磨簧机、化工、水泥建材、木材加工、粮食加工、制药、机械加工能行业。但是，目前使用的除尘器的支腿结构较为复杂，安装较为不易，生产成本较高。

实用新型内容

[0003] 本实用新型是提供一种气箱脉冲袋式除尘器支腿，其主要是解决现有技术所存在的除尘器的支腿结构较为复杂，安装较为不易，生产成本较高等的技术问题。

[0004] 本实用新型的上述技术问题主要是通过下述技术方案得以解决的：

[0005] 本实用新型的一种气箱脉冲袋式除尘器支腿，包括底板，所述的底板上固定有垂直设立的工字钢，工字钢上端的一侧固定有一块上部连接板，上部连接板上均布有安装孔，工字钢中部设有中部连接板。

[0006] 作为优选，所述的工字钢上端与上部连接板之间固定有三角形的加强板。

[0007] 因此，本实用新型除尘器的支腿结构较为简单，安装较为容易，生产成本较低。

附图说明

[0008] 附图 1 是本实用新型的一种结构示意图；

[0009] 附图 2 是图 1 的俯视结构示意图。

具体实施方式

[0010] 下面通过实施例，并结合附图，对本实用新型的技术方案作进一步具体的说明。

[0011] 实施例：本例的一种气箱脉冲袋式除尘器支腿，如图 1、图 2，包括底板 1，底板上固定有垂直设立的工字钢 2，工字钢上端的一侧固定有一块上部连接板 3，上部连接板上均布有安装孔 4，工字钢中部设有中部连接板 5。工字钢上端与上部连接板 3 之间固定有三角形的加强板 6。

[0012] 以上所述仅为本实用新型的具体实施例，但本实用新型的结构特征并不局限于此，任何本领域的技术人员在本实用新型的领域内，所作的变化或修饰皆涵盖在本实用新型的专利范围之中。

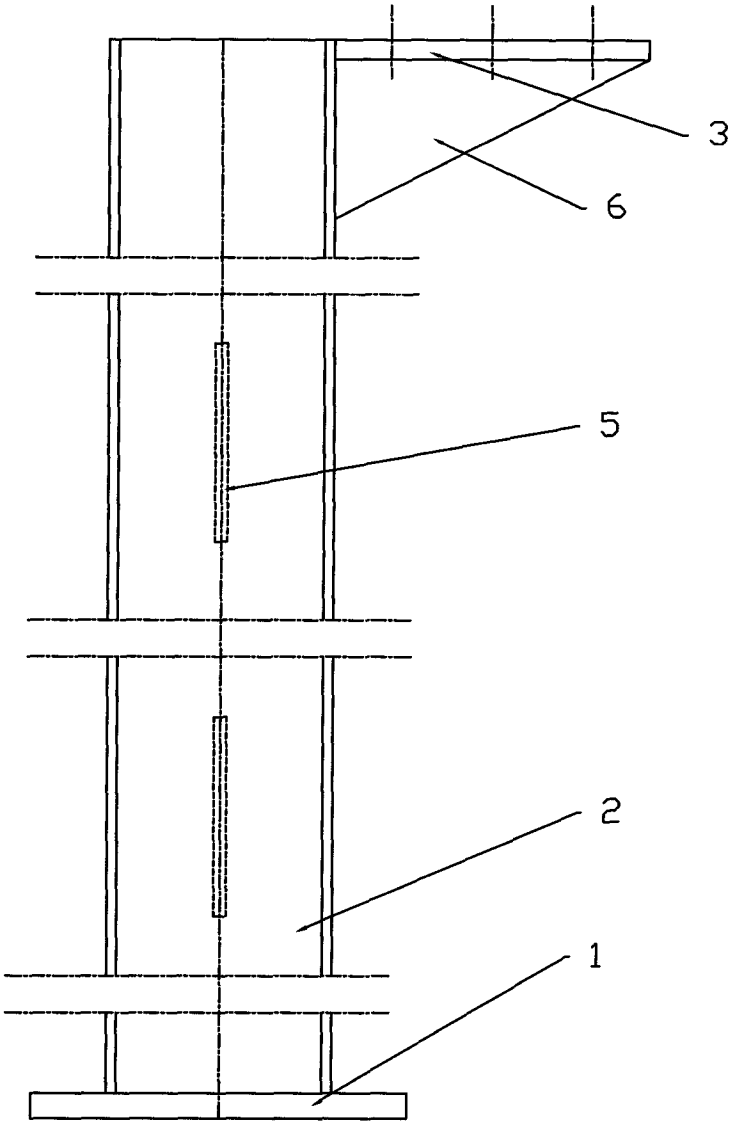

图 1

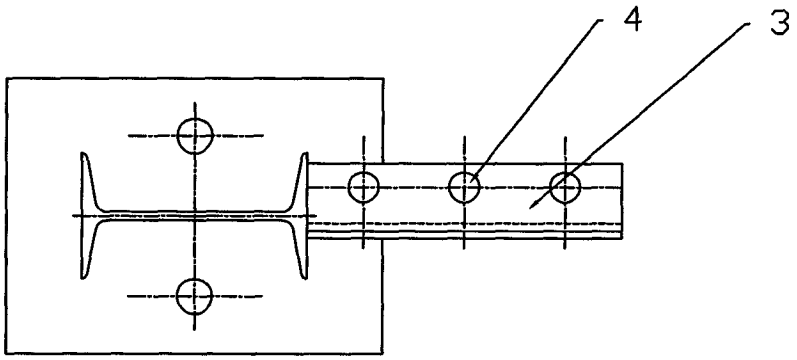

图 2