ROYAUME DE BELGIQUE

MINISTERE DES AFFAIRES ECONOMIQUES

BREVET D'INVENTION

NUMERO DE PUBLICATION : 1010965A6

NUMERO DE DEPOT : 09700376

Classif. Internat. : B42F

Date de délivrance le : 02 Mars 1999

Le Ministre des Affaires Economiques,

Vu la Convention de Paris du 20 Mars 1883 pour la Protection de la propriété industrielle;

Vu la loi du 28 Mars 1984 sur les brevets d'invention, notamment l'article 22;

Vu l' arrêté royal du 2 Décembre 1986 relatif à la demande, à la délivrance et au maintien en vigueur des brevets d'invention, notamment l'article 28;

Vu le procès verbal dressé le 23 Avril 1997 à 14H40 à l 'Office de la Propriété Industrielle

ARRETE:

ARTICLE 1.- Il est délivré à : ENRI 2000, S.A.
Ctra. De Girona-Palamos, Km. 11,8, 17463 FLASSA (GERONA)(ESPAGNE)

représenté(e)(s) par : VOSSWINKEL Philippe, GEVERS & VANDER HAEGHEN, Rue de Livourne 7, -B 1060 BRUXELLES.

un brevet d' invention d' une durée de 6 ans, sous réserve du paiement des taxes annuelles, pour : SEPARATEUR AMOVIBLE POUR CAHIERS.

INVENTEUR(S) : Oset Garcia Santiago, Ctra. De Girona-Palamos, Km. 11,8, 17463 Flassa (Gerona) (ES)

PRIORITE(S) 19.08.96 ES ESA 9602229

ARTICLE 2.- Ce brevet est délivré sans examen préalable de la brevetabilité de l'invention, sans garantie du mérite de l'invention ou de l'exactitude de la description de celle-ci et aux risques et périls du(des) demandeurs(s).

Bruxelles, le 02 Mars 1999
PAR DELEGATION SPECIALE :

L. WUYTS
CONSEILLER

SÉPARATEUR AMOVIBLE POUR CAHIERS

BUT DE L'INVENTION

La présente invention, comme l'indique le titre de ce mémoire descriptif, consiste en un séparateur amovible pour des cahiers ayant une dimension équivalente à celle des feuilles qui le constituent. Elle peut également inclure dans l'une de ses parties latérales une saillie en guise de languette permettant à l'utilisateur d'accéder directement à la séparation et donc à la partie du cahier où elle se trouve.

L'invention s'applique de préférence aux cahiers dont les feuilles sont maintenues par une spirale. Ainsi, cette invention a pour objet fondamental de donner au séparateur des caractéristiques physiques permettant son adaptation à la spirale de façon à le maintenir parfaitement en place et qu'on puisse en même temps le sortir et le changer de place chaque fois qu'on le désire.

DESCRIPTION DE L'INVENTION

Pour obtenir un dispositif de séparation amovible, selon l'invention, applicable aux cahiers dont les feuilles sont maintenues par une spirale, et pour que ce dispositif réponde aux objectifs indiqués ci-dessus, ce séparateur se caractérise par le fait que, du côté situé en correspondance à la spirale, il dispose au moins d'une extension dans laquelle il y a un trou auquel on accède de l'extérieur à travers une fente. Le séparateur peut ainsi être fixé sur la spire en introduisant la spirale correspondante dans le trou par la fente pratiquée.

Le nombre d'extensions prévues dans le séparateur, ainsi que dans sa partie latérale correspondant aux spires, est variable et elles peuvent être disposées en alternance, ou les unes après les autres constituant des groupes pouvant aussi alterner ou bien agencées de toute autre manière.

Selon la réalisation préférée, la distribution des saillies est faite de façon à ce qu'elles soient situées, comme nous l'avons déjà indiqué, du côté correspondant aux spires, aux extrémités et au centre, afin que la retention soit suffisamment solide et que leur position à l'endroit désiré soit rapide, simple et efficace.

Il est clair que le temps qu'il faudra pour placer le séparateur à l'endroit correspondant dépendra du nombre d'extensions prévues en correspondance à la spirale.

Il est clair que l'une des modalités de cette invention peut consister en de nombreuses extensions disposées l'une à côté de l'autre de manière à occuper toute la longueur du côté correspondant aux spires. Ceci formera ainsi une marge dotée d'un nombre de trous équivalents au nombre de spires. On y accèdera de l'extérieur à travers la fente correspondante.

Si l'on ajoute à toutes ces caractéristiques le fait que le dispositif de séparation est élaboré avec un matériel d'une certaine souplesse, comme par exemple la matière plastique, et d'une certaine épaisseur, cela permet d'introduire et de sortir des trous les différentes spires rapidement et facilement et de changer de place le séparateur aussi souvent qu'on le veut.

Les feuilles des cahiers à spirale peuvent disposer d'une ligne de coupure. Après celle-ci et vers l'intérieur de la feuille, des trous sont percés de façon à ce que, après avoir détaché la feuille du cahier, on puisse la mettre dans un cahier à anneaux.

Le séparateur de cette invention peut donc avoir cette même ligne de coupure ainsi que des trous pour permettre également de le placer dans un cahier à anneaux.

Afin de mieux comprendre ce mémoire descriptif, vous trouverez ci-joint une série de figures qui en sont partie intégrante et illustrent sans caractére limitatif l'objet de cette invention.

EXPLICATION SOMMAIRE DES FIGURES

Figure 1. - Vue partielle d'un cahier à spirale où l'on inclut un eventuel séparateur pour illustrer un exemple de réalisation de l'invention.

Figure 2. - Vue partielle d'une autre possibilité de réalisation du séparateur de l'invention, où les extensions forment une bande continue.

Figure 3. - Détail de la partie inférieure de la figure 1.

DESCRIPTION DE LA FORME DE RÉALISATION CHOISIE

Nous ferons maintenant une description de l'invention basée sur les figures que nous venons de commenter.

Le séparateur 4 de l'invention est applicable aux cahiers 1 qui ont une spirale 2 pour maintenir les feuilles 4.

Pour placer et fixer le séparateur dans la partie désirée, il dispose au moins d'une extension 5 où l'on a fait un trou 6 auquel on accède de l'extérieur grâce à une fente 7.

La matière utilisée pour la fabrication du séparateur a une certaine dureté tout en ayant une certaine souplesse, de façon à pouvoir introduire une des spires, par la fente 7 dans le trou 6. Ainsi, après avoir été séparées pour introduire la spire correspondante, les parties latérales prévues de chaque côté de la fente se referment pour que le séparateur reste parfaitement maintenu là où on l'a installé.

Selon un exemple de réalisation, tel que celui indiqué sur la figure 1, on place aux extrémités deux extensions 5 séparées par l'espace equivalent à une spire. Dans la partie centrale on place aussi trois extensions 5 contigües avec les trous correspondants 6 et les fentes 7 de façon à

ce que trois spires centrales et quatre aux extrémités soient placées dans les trous correspondants faits sur ces extensions. On réalise ainsi un montage rapide, simple et efficace du séparateur 4 dans le cahier 1, ce qui permet audit séparateur 4 d'être parfaitement maintenue à l'endroit choisi.

Sur la figure 2, on montre un autre exemple possible de réalisation. Sur cette figure, les différentes extensions 5 sont situées l'une à côté de l'autre, formant ainsi une bande longitudinale tout au long du côté du séparateur 4 et qui est placée dans la zone de la spirale 2. Sur cette bande il y a bien sûr de nombreux trous 6 auxquels on a accès de l'extérieur grâce à la ligne de coupure 7 correspondante. Dans cet exemple, les trous 7 sont séparés de façon équidistante et ils correspondent à chacune des spires de la spirale 2.

Dans ce dernier exemple, l'installation du séparateur 4 sur la spirale 2 est un peu plus laborieuse que dans l'exemple précédent, mais, en revanche, le maintien en est plus efficace.

La disposition des extensions peut, bien sûr, adopter différentes formes, ou bien de façon alternée, ou bien en groupe de plusieurs extensions ensemble et situées en alternance, etc.

Le choix du nombre d'extensions et de leur place dépend du maintien que l'on veut obtenir du séparateur 4 à l'endroit correspondant.

D'autre part, dans les cahiers 1 qui incluent la spirale 2, les feuilles 3 présentent, près de la zone de la spirale, une ligne de coupure. Juste après celle-ci et vers l'intérieur des feuilles sont prévus des trous 8 permettant l'installation de la feuille, après l'avoir coupée, dans un cahier à anneaux. Le séparateur 4 de cette invention dispose également de ces trous 8 et de la ligne de coupure 9 correspondante faite de préférence par microperforation,

ce qui permet de mettre aussi le séparateur 4 dans un cahier à anneaux, tout comme les feuilles.

Nous devons signaler que le cahier à anneaux peut avoir, tout comme les séparateurs conventionnels, sur le côté opposé à la spirale, un prolongement qui permet à l'utilisateur d'accéder facilement au séparateur et donc à la zone où il est situé.

REVENDICATIONS

1.- **SÉPARATEUR AMOVIBLE POUR CAHIERS**, utilisée spécialement pour les cahiers (1) dont les feuilles (3) sont maintenues par une spirale (2). Ces feuilles (3) peuvent disposer de trous (8) et d'une ligne de coupure permettant de les détacher et de les archiver ensuite dans un cahier à anneaux; caractérisé essentiellement par le fait que le séparateur (4) dispose au moins d'une extension (5) avec un trou (6) auquel on accède de l'extérieur par une fente (7); ceci permettant d'introduire une spirale par la fente correspondante (7) dans le trou (6). On a prévu pour cela que le materiau du séparateur (4) ait une certaine dureté et une certaine souplesse en même temps de façon à ce que, après avoir placé la spire dans le trou 6, les parties latérales de la ligne de coupure se rejoignent et que le séparateur soit parfaitement maintenue et placée dans la zone correspondante.

2.- **SÉPARATEUR AMOVIBLE POUR CAHIERS**, selon la revendication 1, caractérisé par le fait que les extensions (5) sont situées l'une après l'autre, pouvant former ainsi des groupes pourvus des trous correspondants (6) et les fentes (7) permettant le maintien dans la spirale (2).

3.- **SÉPARATEUR AMOVIBLE POUR CAHIERS**, selon la revendication 1, caractérisé par le fait que les extensions (5) sont placées indépendamment en fonction des différentes spires.

4.- **SÉPARATEUR AMOVIBLE POUR CAHIERS**, selon les revendications précédentes, caractérisé par le fait que les extensions (5) peuvent former des groupes, comme pour la revendication 2, et peuvent aussi être placées indépendamment.

5.- **SÉPARATEUR AMOVIBLE POUR CAHIERS**, selon la revendication 1, caractérisé par le fait que les extensions (5) sont placées l'une après l'autre et forment ainsi une

bande longitudinale qui occupe toute la longueur du séparateur (4) située par rapport à la spirale (2).

6.- **SÉPARATEUR AMOVIBLE POUR CAHIERS**, selon n'importe laquelle des revendications précédentes, caractérisé par le fait que le séparateur (4) dispose d'une ligne de coupure (9) et de trous (8) situés vers l'intérieur du séparateur (4) et en correspondance avec ceux prévus sur les feuilles (3) afin de pouvoir les mettre dans un cahier à anneaux.

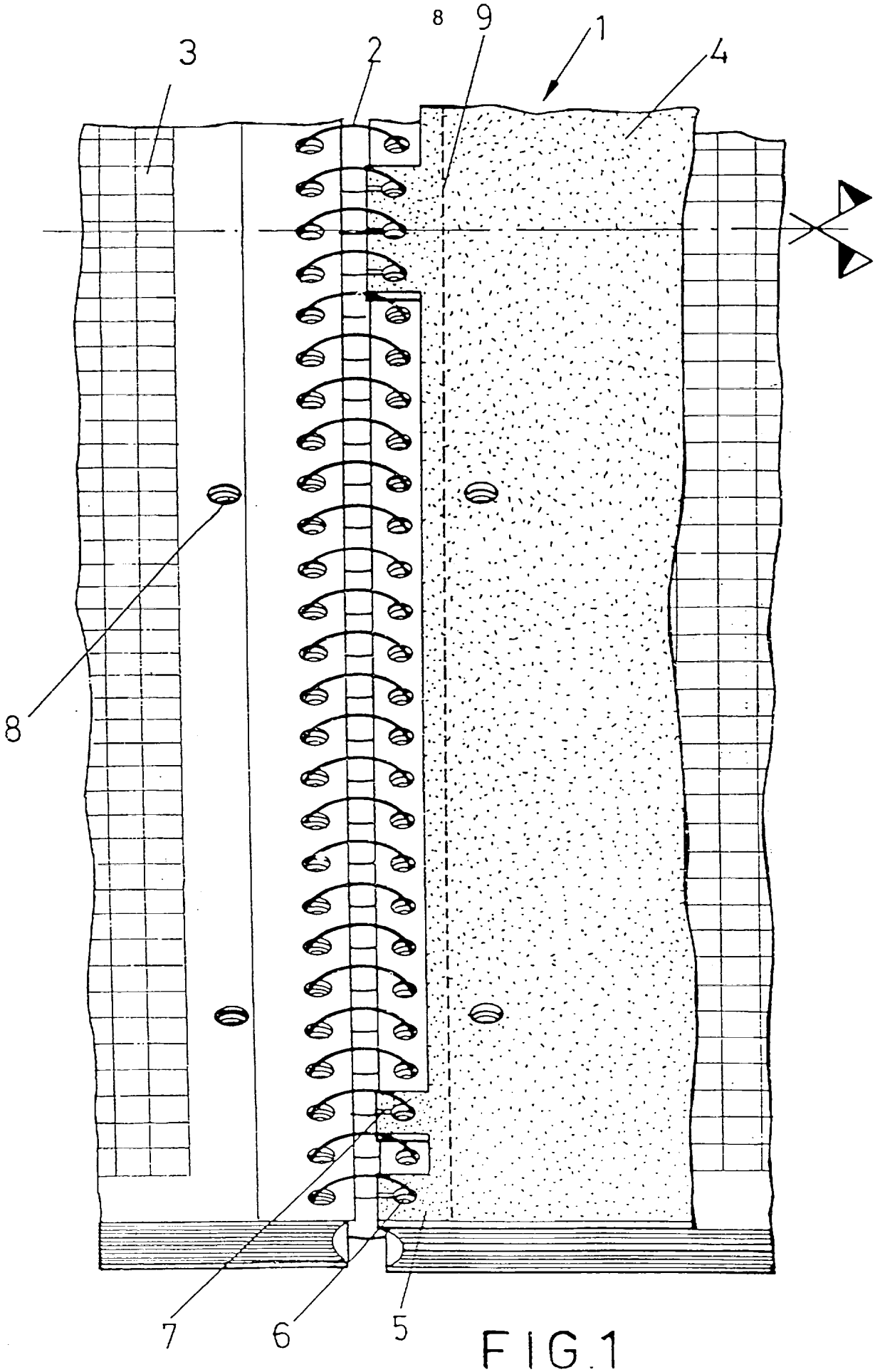

FIG.1

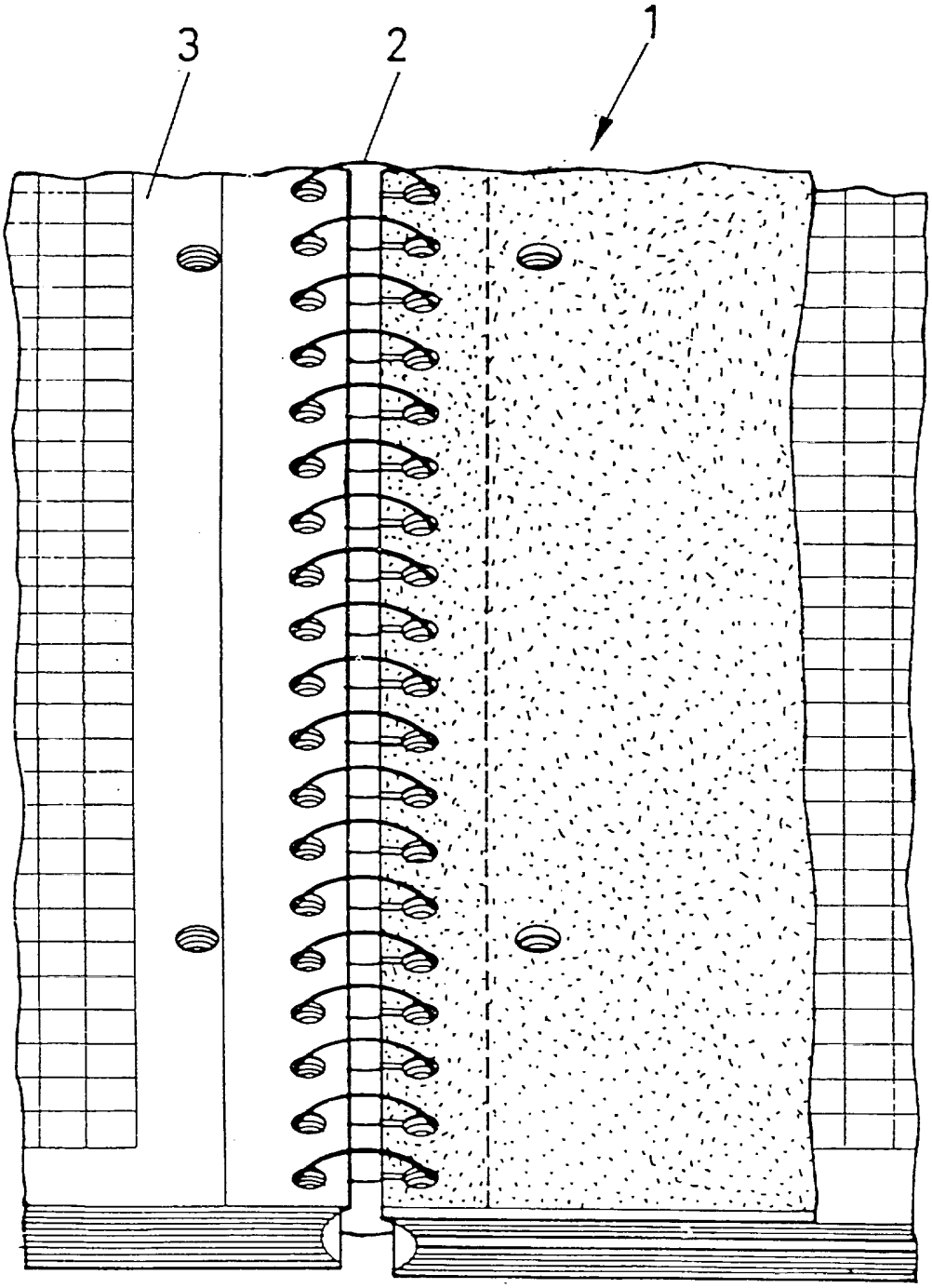

FIG. 2

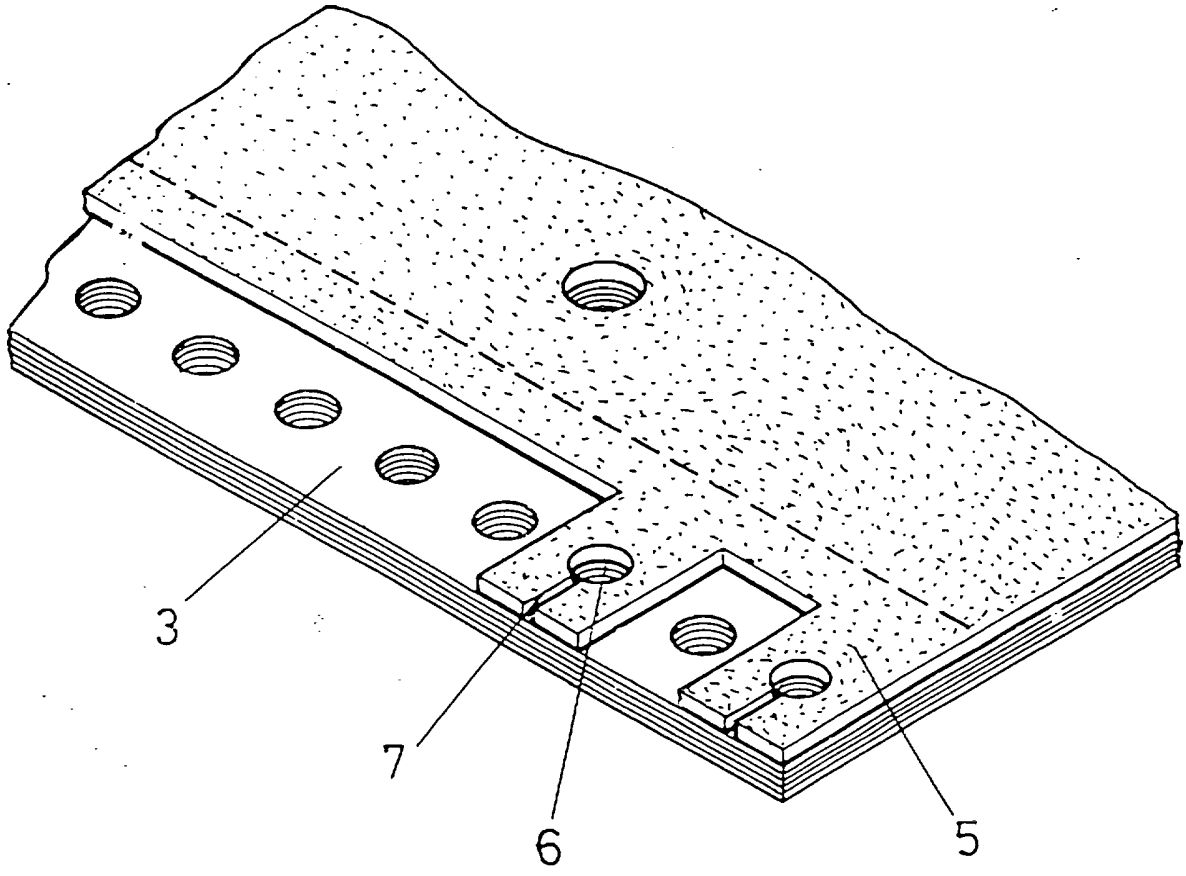

FIG. 3