(19)中华人民共和国国家知识产权局

(12)实用新型专利

(10)授权公告号 CN 207438425 U
(45)授权公告日 2018.06.01

(21)申请号 201721629513.4

(22)申请日 2017.11.29

(73)专利权人 湛江市霞山区生产力促进中心
地址 524002 广东省湛江市霞山区机场路口10号

(72)发明人 林晓山 周颖

(74)专利代理机构 广州粤高专利商标代理有限公司 44102
代理人 刘瑶云 陈伟斌

(51)Int.Cl.
F21S 9/02(2006.01)
F21V 21/096(2006.01)
F21V 17/16(2006.01)

权利要求书1页 说明书2页 附图2页

(54)实用新型名称

一种港口用照明设备

(57)摘要

本实用新型公开了一种港口用照明设备，包括盒盖卡扣、聚光灯罩、灯泡、灯罩和灯体，所述灯体的外壁两侧均固定有固定卡扣，所述聚光灯罩通过移动卡扣卡接在所述灯体上的固定卡扣处，所述灯体的内壁嵌入固定有电池盒，且电池盒内部安装有电池，所述盒盖卡扣活动卡接在灯体的外表面，位于聚光灯罩内部的所述灯泡螺纹安装在灯体底端开设的灯泡螺纹孔上，所述灯罩插接固定在所述灯体上开设的灯罩插槽处，所述灯体的外表面安装有转轴，且转轴上转动安装有灯罩固定架，且灯罩固定架上活动安装有螺栓，所述螺栓贯穿灯罩上开设的灯罩固定孔与位于灯体底端的螺纹孔螺纹连接。本实用新型做到了可拆卸性可以放置在任何位置，还做到了方便携带可携带性。

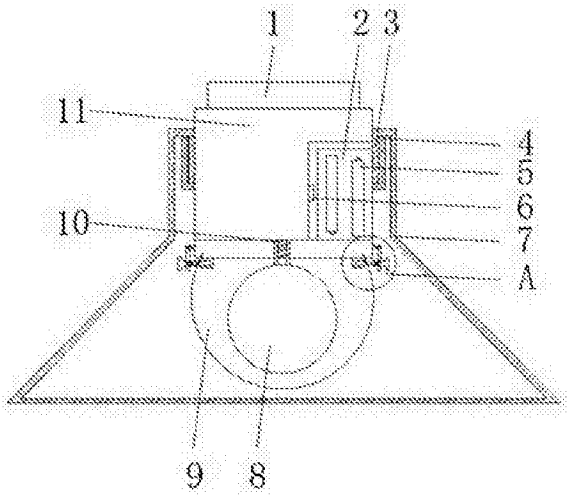

CN 207438425 U

1.一种港口用照明设备，包括盒盖卡扣(6)、聚光灯罩(7)、灯泡(8)、灯罩(9)和灯体(11)，其特征在于：所述灯体(11)的外壁两侧均固定有固定卡扣(4)，所述聚光灯罩(7)通过移动卡扣(3)卡接在所述灯体(11)上的固定卡扣(4)处，所述灯体(11)的内壁嵌入固定有电池盒(2)，且电池盒(2)内部安装有电池(5)，所述盒盖卡扣(6)活动卡接在灯体(11)的外表面，且盒盖卡扣(6)位于电池盒(2)与灯体(11)连接处，位于聚光灯罩(7)内部的所述灯泡(8)螺纹安装在灯体(11)底端开设的灯泡螺纹孔(10)上，所述灯罩(9)罩设在灯泡(8)的外侧，所述灯罩(9)插接固定在所述灯体(11)上开设的灯罩插槽(17)处，所述灯体(11)的外表面安装有转轴(12)，且转轴(12)上转动安装有灯罩固定架(13)，且灯罩固定架(13)上活动安装有螺栓(14)，所述螺栓(14)贯穿灯罩(9)上开设的灯罩固定孔(15)与位于灯体(11)底端的螺纹孔(16)螺纹连接。

2.根据权利要求1所述的一种港口用照明设备，其特征在于：所述灯体(11)的顶端嵌入固定有吸附磁铁(1)。

3.根据权利要求1所述的一种港口用照明设备，其特征在于：所述电池(5)通过导线与灯泡(8)电连接。

4.根据权利要求1所述的一种港口用照明设备，其特征在于：所述转轴(12)共设有两个，两个转轴(12)分别位于灯体(11)的两侧，所述灯罩固定架(13)、螺栓(14)、灯罩固定孔(15)和螺纹孔(16)均设有两个，且分别与转轴(12)一一对应。

5.根据权利要求1所述的一种港口用照明设备，其特征在于：所述螺栓(14)和灯罩固定孔(15)相适配。

一种港口用照明设备

技术领域

[0001] 本实用新型涉及港口照明技术领域，具体为一种港口用照明设备。

背景技术

[0002] 在不同的需求下会使用不同的照明设备，刚开始的时候人们普遍使用的白炽灯较多，后来要求节能环保则采用了节能灯、LED灯等等，照明的设备是人们在夜晚耐以生存的支柱。而在港口用的照明设备有几个要求，低处的照明，高处的照明，还有死角的照明，本实用新型做到了可拆卸性可以放置在任何位置，还做到了方便携带可携带性。

发明内容

[0003] 本实用新型的目的在于提供一种港口用照明设备 ，以解决上述背景技术中提出的问题。

[0004] 为实现上述目的，本实用新型提供如下技术方案：一种港口用照明设备，包括盒盖卡扣、聚光灯罩、灯泡、灯罩和灯体，所述灯体的外壁两侧均固定有固定卡扣，所述聚光灯罩通过移动卡扣卡接在所述灯体上的固定卡扣处，所述灯体的内壁嵌入固定有电池盒，且电池盒内部安装有电池，所述盒盖卡扣活动卡接在灯体的外表面，且盒盖卡扣位于电池盒与灯体连接处，位于聚光灯罩内部的所述灯泡螺纹安装在灯体底端开设的灯泡螺纹孔上，所述灯罩罩设在灯泡的外侧，所述灯罩插接固定在所述灯体上开设的灯罩插槽处，所述灯体的外表面安装有转轴，且转轴上转动安装有灯罩固定架，且灯罩固定架上活动安装有螺栓，所述螺栓贯穿灯罩上开设的灯罩固定孔与位于灯体底端的螺纹孔螺纹连接。

[0005] 优选的，所述灯体的顶端嵌入固定有吸附磁铁。

[0006] 优选的，所述电池通过导线与灯泡电连接。

[0007] 优选的，所述转轴共设有两个，两个转轴分别位于灯体的两侧，所述灯罩固定架、螺栓、灯罩固定孔和螺纹孔均设有两个，且分别与转轴一一对应。

[0008] 优选的，所述螺栓和灯罩固定孔相适配。

[0009] 与现有技术相比，本实用新型的有益效果如下：

[0010] 1、本实用新型通过设置吸附磁铁，使灯体可以通过吸附磁铁吸附在任何想要吸附的金属上，达到了照明设备可以自由放置在自己想要放置的位置上的效果。

[0011] 2、本实用新型通过设置移动卡扣和固定卡扣的配合，使聚光灯罩能够固定在灯体上面，达到了聚光灯罩能够随意从灯体上取下或者能够随意在灯体上固定的效果。

[0012] 3、本实用新型通过设置转轴、灯罩固定架、螺栓、灯罩固定孔、灯罩卡槽和螺纹孔的配合，使灯罩能够固定在灯体底部，达到了灯罩固定在灯泡的外部保护灯泡的效果。

[0013] 4、本实用新型通过设置电池盒，使电池可以容纳在灯体内，达到了对电池的保护和容纳的效果，通过设置设置盒盖卡扣，使电池能够取出或者放入，达到了电池能够随意取换的效果。

附图说明

[0014] 图1为本实用新型的结构示意图；

[0015] 图2为本实用新型图1中A处的放大示意图；

[0016] 图3为本实用新型的聚光灯罩的卡接示意图。

[0017] 图中：1-吸附磁铁；2-电池盒；3-移动卡扣；4-固定卡扣；5-电池；6-盒盖卡扣；7-聚光灯罩；8-灯泡；9-灯罩；10-灯泡螺纹孔；11-灯体；12-转轴；13-灯罩固定架；14-螺栓；15-灯罩固定孔；16-螺纹孔；17-灯罩插槽。

具体实施方式

[0018] 请参阅图1至3，本实用新型提供的一种实施例：一种港口用照明设备，包括盒盖卡扣6、聚光灯罩7、灯泡8、灯罩9和灯体11，灯体11的顶端嵌入固定有吸附磁铁1，通过设置吸附磁铁1，使灯体可以通过吸附磁铁1吸附在任何想要吸附的金属上，达到了照明设备可以自由放置在自己想要放置的位置上的效果，灯体11的外壁两侧均固定有固定卡扣4，聚光灯罩7通过移动卡扣3卡接在灯体11上的固定卡扣4处，通过设置移动卡扣3和固定卡扣4的配合，使聚光灯罩7能够固定在灯体11上面，达到了聚光灯罩7能够随意从灯体11上取下或者能够随意在灯体11上固定的效果，灯体11的内壁嵌入固定有电池盒2，且电池盒2内部安装有电池5，盒盖卡扣6活动卡接在灯体11的外表面，且盒盖卡扣6位于电池盒2与灯体11连接处，通过设置电池盒2，使电池5可以容纳在灯体11内，达到了对电池5的保护和容纳的效果，通过设置盒盖卡扣6，使电池5能够取出或者放入，达到了电池5能够随意取换的效果，位于聚光灯罩7内部的灯泡8螺纹安装在灯体11底端开设的灯泡螺纹孔10上，电池5通过导线与灯泡8电连接，灯罩9罩设在灯泡8的外侧，灯罩9插接固定在灯体11上开设的灯罩插槽17处，灯体11的外表面安装有转轴12，且转轴12上转动安装有灯罩固定架13，且灯罩固定架13上活动安装有螺栓14，螺栓14贯穿灯罩9上开设的灯罩固定孔15与位于灯体11底端的螺纹孔16螺纹连接，转轴12共设有两个，两个转轴12分别位于灯体11的两侧，灯罩固定架13、螺栓14、灯罩固定孔15和螺纹孔16均设有两个，且分别与转轴12一一对应，螺栓14和灯罩固定孔15相适配，通过设置转轴12、灯罩固定架13、螺栓14、灯罩固定孔15、灯罩卡槽17和螺纹孔16的配合，使灯罩9能够固定在灯体11底部，达到了灯罩9固定在灯泡8的外部保护灯泡8的效果。

[0019] 工作原理：使用时可将电池5放入电池盒2内，这时此照明设备通电灯泡8照亮，灯体上安装有吸附磁铁1，可以直接吸附在想要放置的位置，如果放置在低处可以把聚光灯罩7取下使用，如果吸附在高出则安装上聚光灯罩7。

[0020] 对于本领域技术人员而言，显然本实用新型不限于上述示范性实施例的细节，而且在不背离本实用新型的精神或基本特征的情况下，能够以其他的具体形式实现本实用新型。因此，无论从哪一点来看，均应将实施例看作是示范性的，而且是非限制性的，本实用新型的范围由所附权利要求而不是上述说明限定，因此旨在将落在权利要求的等同要件的含义和范围内的所有变化囊括在本实用新型内。不应将权利要求中的任何附图标记视为限制所涉及的权利要求。

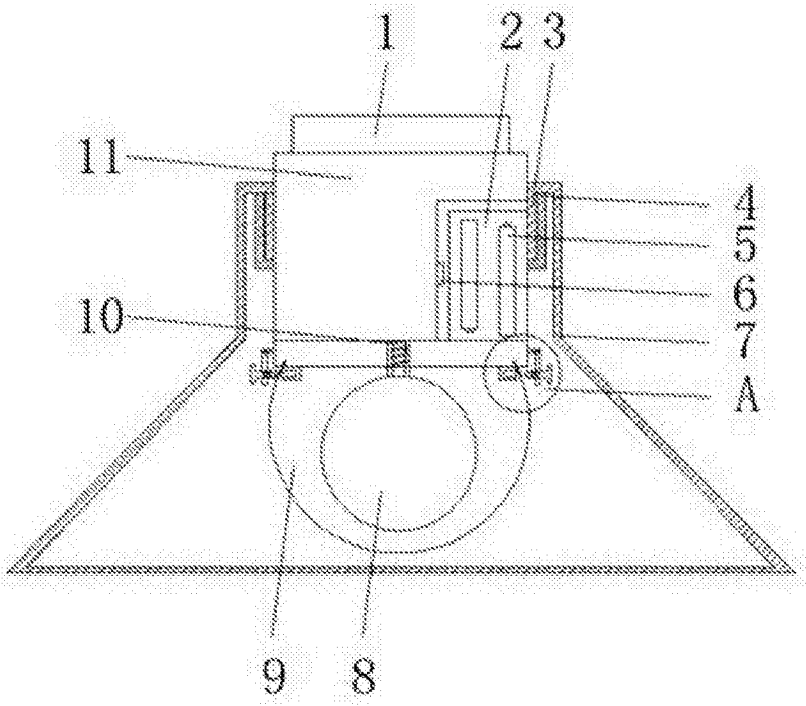

图1

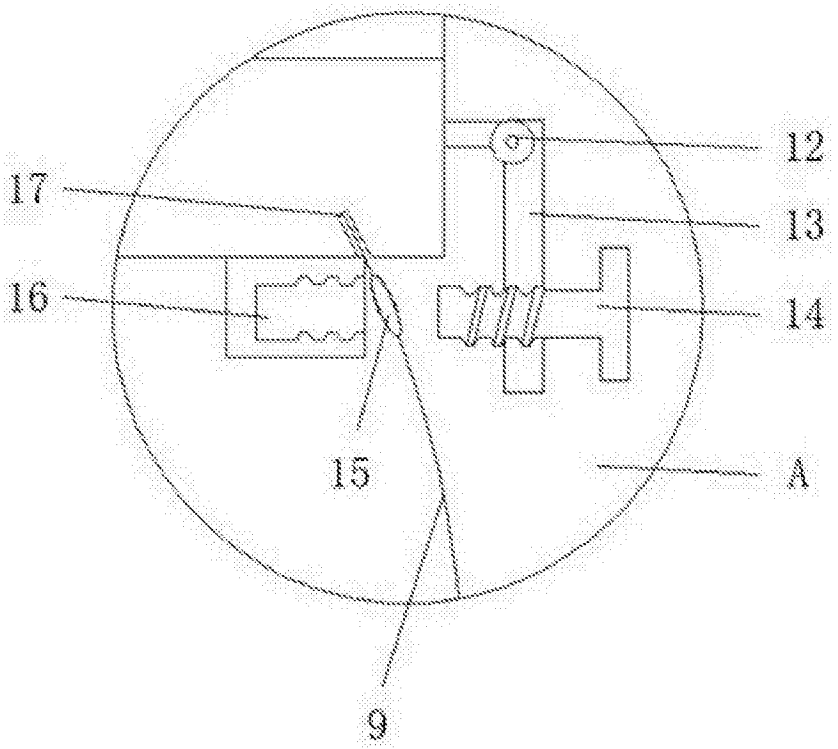

图2

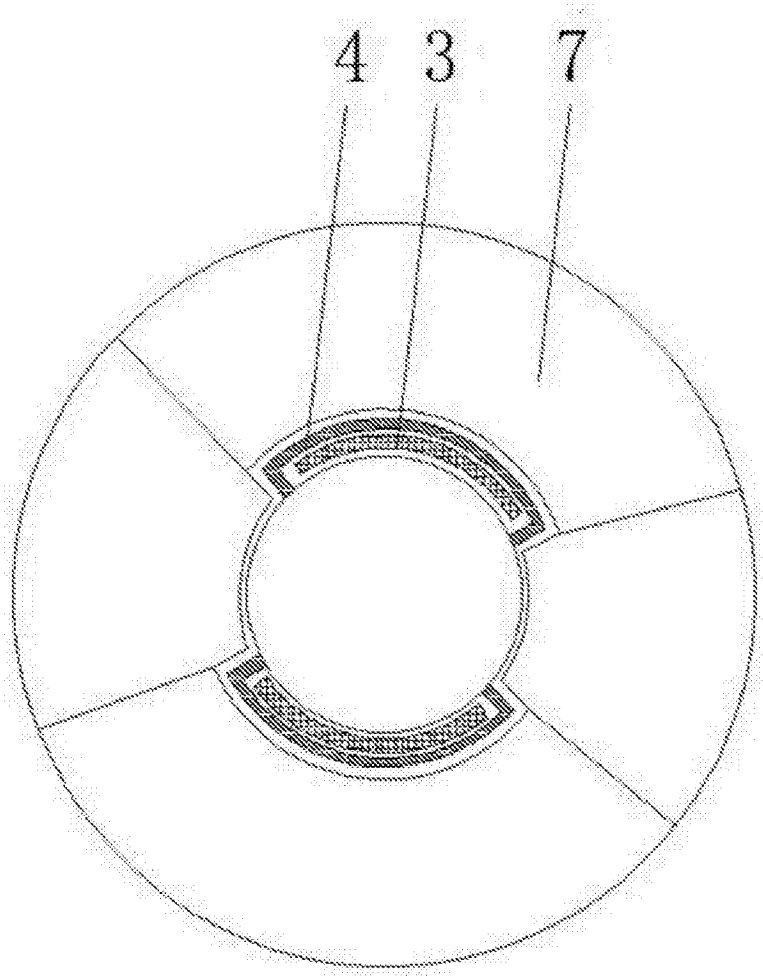

图3