(19)中华人民共和国国家知识产权局

(12)实用新型专利

(10)授权公告号 CN 209610184 U
(45)授权公告日 2019.11.12

(21)申请号 201821523143.0

(22)申请日 2018.09.18

(73)专利权人 广州丝毕丽生物科技有限公司
地址 510000 广东省广州市白云区石槎路聚源街50号A717(仅作办公用途)

(72)发明人 徐胜

(51)Int.Cl.
A45C 11/24(2006.01)
A45C 13/02(2006.01)
A45D 34/00(2006.01)
A45D 34/06(2006.01)
A45D 33/00(2006.01)
A45D 33/26(2006.01)

权利要求书1页 说明书3页 附图2页

(54)实用新型名称

一种便于携带的美容盒

(57)摘要

本实用新型公开了一种便于携带的美容盒，包括下盒、管槽、瓶槽、粉屉、上盒、滑盖、固定带、隔板、管壁、活塞、螺杆、旋钮、瓶体和瓶盖，所述下盒为长方体结构，下盒的下侧设有方形凹槽，方形凹槽的侧壁设有多条滑道，滑道中滑动连接有粉屉，粉屉为长方形板状，顶面设有方形凹槽，下盒位于粉屉下方的底面设有强磁铁，下盒顶面位于粉屉的两侧各设有三个管槽，管槽的内壁底部设有橡胶垫，橡胶垫的中心设有锥形凸起，下盒顶面位于粉屉上方的位置设有两个瓶槽，所述管槽和瓶槽为圆柱形槽，外径与液体化妆品管和瓶装化妆品的外径相同，所述上盒与下盒通过铰链连接，上盒的底面设有凹槽。

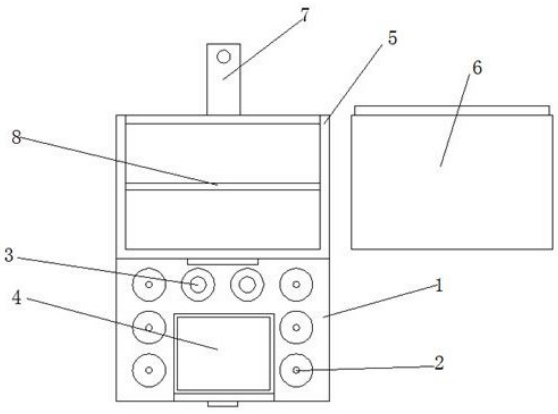

CN 209610184 U

1.一种便于携带的美容盒，包括下盒(1)、管槽(2)、瓶槽(3)、粉屉(4)、上盒(5)、滑盖(6)、固定带(7)、隔板(8)、管壁(9)、活塞(10)、螺杆(11)、旋钮(12)、瓶体(13)和瓶盖(14)，其特征在于，所述下盒(1)为长方体结构，下盒(1)的下侧设有方形凹槽，方形凹槽的侧壁设有多条滑道，滑道中滑动连接有粉屉(4)，粉屉(4)为长方形板状，顶面设有方形凹槽，下盒(1)位于粉屉(4)下方的底面设有强磁铁，下盒(1)顶面位于粉屉(4)的两侧各设有三个管槽(2)，管槽(2)的内壁底部设有橡胶垫，橡胶垫的中心设有锥形凸起，下盒(1)顶面位于粉屉(4)上方的位置设有两个瓶槽(3)，所述管槽(2)和瓶槽(3)为圆柱形槽，外径与液体化妆品管和瓶装化妆品的外径相同，所述上盒(5)与下盒(1)通过铰链连接，上盒(5)的底面设有凹槽，上盒(5)的滑槽中设有隔板(8)，分隔内部空间，上盒(5)侧面设有滑槽，滑槽中滑动连接有滑盖(6)，滑盖(6)的底面固定连接有化妆镜，上盒(5)的顶面远离铰链的一边中心固定连接有固定带(7)，固定带(7)顶端设有强磁铁，化妆品管由管壁(9)、活塞(10)、螺杆(11)和旋钮(12)组成，所述管壁(9)为圆柱形桶体，管壁(9)底面中心设有出液口，出液口与管壁(9)内壁贯通，管壁(9)的内壁中滑动连接有活塞(10)，活塞(10)有顶部塑料板和下方橡胶塞组成，橡胶塞的底面是有凸起，活塞(10)的顶部中心固定连接有螺杆(11)，螺杆(11)与旋钮(12)底面中心设置的凹槽内的内螺纹啮合，所述旋钮(12)的下半部分外径小于管壁(9)的内壁直径，上半部分的外径等于管壁(9)的外径，所述瓶体(13)为圆柱形瓶体，顶部设有螺纹，螺纹瓶盖(14)底部内螺纹配合，瓶盖(14)底面中心固定连接有油刷。

2.根据权利要求1所述的便于携带的美容盒，其特征在于，所述管槽(2)和瓶槽(3)的内壁设有橡胶层。

3.根据权利要求1所述的便于携带的美容盒，其特征在于，所述管壁(9)为透明PVC材质，底面设有容量刻度。

4.根据权利要求1所述的便于携带的美容盒，其特征在于，所述粉屉(4)的外侧设有把手。

一种便于携带的美容盒

技术领域

[0001] 本实用新型涉及一种生活用品，具体是一种便于携带的美容盒。

背景技术

[0002] 美容是指运用化妆品和工具修饰容貌，采取一定的步骤和技巧，对人的面部、五官及其他部位进行渲染、描画、整理，增强立体印象，调整形色，掩饰缺陷，从而达到美容目的。一般日常化妆步骤是，第一步：底妆，所需化妆品包括BB霜、2～3种粉底，所需化妆工具是粉扑；第二 步：眼妆，所需化妆品是眼影、睫毛膏，所需化妆工具是眉笔、眼影刷、眼线笔、假睫毛、睫毛 胶；第三步：唇妆，所需化妆品是唇彩，所需化妆工具是唇线笔、唇彩棒；第四部：修饰，所需化妆品是腮红、蜜粉(散粉)，所需化妆工具是化妆刷。目前化妆已经成为现代都市女性每天的必修功课，但是化妆品和化妆工具的携带却因为种类众多而存在着体积大、琐碎、不宜携带、寻找不便的弊端，给众多女性的日常生活带来许多不必要的麻烦，并且高档化妆品的价格昂贵，不易保存，容易造成浪费。

实用新型内容

[0003] 本实用新型的目的在于提供一种便于携带的美容盒，以解决上述背景技术中提出的问题。

[0004] 为实现上述目的，本实用新型提供如下技术方案：

[0005] 一种便于携带的美容盒，包括下盒、管槽、瓶槽、粉屉、上盒、滑盖、固定带、隔板、管壁、活塞、螺杆、旋钮、瓶体和瓶盖，所述下盒为长方体结构，下盒的下侧设有方形凹槽，方形凹槽的侧壁设有多条滑道，滑道中滑动连接有粉屉，粉屉为长方形板状，顶面设有方形凹槽，粉屉用于放置粉状化妆品，下盒位于粉屉下方的底面设有强磁铁，用于与固定带上的强磁铁配合，固定美容盒，下盒顶面位于粉屉的两侧各设有三个管槽，管槽用于放置液体化妆品管，管槽的内壁底部设有橡胶垫，橡胶垫的中心设有锥形凸起，用于堵住液体化妆品管底部的出液口，下盒顶面位于粉屉上方的位置设有两个瓶槽，瓶槽用于放置需要使用油刷涂抹的化妆品，如指甲油和唇蜜，所述管槽和瓶槽为圆柱形槽，外径与液体化妆品管和瓶装化妆品的外径相同，所述上盒与下盒通过铰链连接，使得上盒能够绕着下盒侧边旋转开合，上盒的底面设有凹槽，用于放置美容和化妆用的工具，如粉扑、眼线笔和睫毛膏，上盒的滑槽中设有隔板，分隔内部空间，方便分类放置化妆工具，上盒侧面设有滑槽，滑槽中滑动连接有滑盖，滑盖的底面固定连接有化妆镜，用于辅助化妆，上盒的顶面远离铰链的一边中心固定连接有固定带，固定带顶端设有强磁铁，化妆品管由管壁、活塞、螺杆和旋钮组成，用于吸取液体、乳液和膏体化妆品，所述管壁为圆柱形桶体，管壁底面中心设有出液口，出液口与管壁内壁贯通，管壁的内壁中滑动连接有活塞，活塞有顶部塑料板和下方橡胶塞组成，橡胶塞的底面是有凸起，使得活塞能够与管壁配合减少化妆品管内的化妆品残留，活塞的顶部中心固定连接有螺杆，螺杆与旋钮底面中心设置的凹槽内的内螺纹啮合，旋转旋钮能够使得旋钮与活塞的总长度改变，所述旋钮的下半部分外径小于管壁的内壁直径，上半部分的

外径等于管壁的外径，当化妆品管内部存有液态化妆品是旋转旋钮，旋钮上升，将旋钮压下，管内的液体被挤出，旋钮的下半部分的侧壁上设有刻度，能够通过旋钮旋起的高度决定挤出化妆品的量，所述瓶体为圆柱形瓶体，顶部设有螺纹，螺纹瓶盖底部内螺纹配合，瓶盖底面中心固定连接有油刷，用于存储需要使用油刷涂抹的化妆品。

[0006] 作为本实用新型进一步的方案：所述管槽和瓶槽的内壁设有橡胶层，用于防止化妆品滑出。

[0007] 作为本实用新型进一步的方案：所述管壁为透明PVC材质，底面设有容量刻度，使得用户能够根据需求吸取化妆品。

[0008] 作为本实用新型再进一步的方案：所述粉屉的外侧设有把手，方便取用粉状化妆品。

[0009] 与现有技术相比，本实用新型的有益效果是：通过下盒开设的管槽、瓶槽和粉屉能够放置各种美容用的化妆品，与放置在上盒内部的化妆工具和化妆镜配合，能够满足各种条件下的美容化妆需求，管壁和活塞的配合，能够根据使用需求吸取定量的化妆品，在通过螺杆和旋钮的配合定量挤出，减少浪费，妥善保存。

附图说明

[0010] 图1为便于携带的美容盒的结构示意图。

[0011] 图2为便于携带的美容盒中化妆管的结构示意图。

[0012] 图3为便于携带的美容盒中化妆瓶的结构示意图。

[0013] 图中：下盒1、管槽2、瓶槽3、粉屉4、上盒5、滑盖6、固定带7、隔板8、管壁9、活塞10、螺杆11、旋钮12、瓶体13、瓶盖14。

具体实施方式

[0014] 下面将结合本实用新型实施例中的附图，对本实用新型实施例中的技术方案进行清楚、完整地描述，显然，所描述的实施例仅仅是本实用新型一部分实施例，而不是全部的实施例。基于本实用新型中的实施例，本领域普通技术人员在没有做出创造性劳动前提下所获得的所有其他实施例，都属于本实用新型保护的范围。

[0015] 请参阅图1～3，本实用新型实施例中，一种便于携带的美容盒，包括下盒1、管槽2、瓶槽3、粉屉4、上盒5、滑盖6、固定带7、隔板8、管壁9、活塞10、螺杆11、旋钮12、瓶体13和瓶盖14，所述下盒1为长方体结构，下盒1的下侧设有方形凹槽，方形凹槽的侧壁设有多条滑道，滑道中滑动连接有粉屉4，粉屉4为长方形板状，顶面设有方形凹槽，粉屉4用于放置粉状化妆品，下盒1位于粉屉4下方的底面设有强磁铁，用于与固定带7上的强磁铁配合，固定美容盒，下盒1顶面位于粉屉4的两侧各设有三个管槽2，管槽2用于放置液体化妆品管，管槽2的内壁底部设有橡胶垫，橡胶垫的中心设有锥形凸起，用于堵住液体化妆品管底部的出液口，下盒1顶面位于粉屉4上方的位置设有两个瓶槽3，瓶槽3用于放置需要使用油刷涂抹的化妆品，如指甲油和唇蜜，所述管槽2和瓶槽3为圆柱形槽，外径与液体化妆品管和瓶装化妆品的外径相同，所述上盒5与下盒1通过铰链连接，使得上盒5能够绕着下盒1侧边旋转开合，上盒5的底面设有凹槽，用于放置美容和化妆用的工具，如粉扑、眼线笔和睫毛膏，上盒5的滑槽中设有隔板8，分隔内部空间，方便分类放置化妆工具，上盒5侧面设有滑槽，滑槽中滑动连

接有滑盖6，滑盖6的底面固定连接有化妆镜，用于辅助化妆，上盒5的顶面远离铰链的一边中心固定连接有固定带7，固定带7顶端设有强磁铁，化妆品管由管壁9、活塞10、螺杆11和旋钮12组成，用于吸取液体、乳液和膏体化妆品，所述管壁9为圆柱形桶体，管壁9底面中心设有出液口，出液口与管壁9内壁贯通，管壁9的内壁中滑动连接有活塞10，活塞10有顶部塑料板和下方橡胶塞组成，橡胶塞的底面是有凸起，使得活塞10能够与管壁9配合减少化妆品管内的化妆品残留，活塞10的顶部中心固定连接有螺杆11，螺杆11与旋钮12底面中心设置的凹槽内的内螺纹啮合，旋转旋钮12能够使得旋钮12与活塞10的总长度改变，所述旋钮12的下半部分外径小于管壁9的内壁直径，上半部分的外径等于管壁9的外径，当化妆品管内部存有液态化妆品是旋转旋钮12，旋钮12上升，将旋钮12压下，管内的液体被挤出，旋钮12的下半部分的侧壁上设有刻度，能够通过旋钮旋起的高度决定挤出化妆品的量，所述瓶体13为圆柱形瓶体，顶部设有螺纹，螺纹瓶盖14底部内螺纹配合，瓶盖14底面中心固定连接有油刷，用于存储需要使用油刷涂抹的化妆品。

[0016] 优选的，所述管槽2和瓶槽3的内壁设有橡胶层，用于防止化妆品滑出。

[0017] 优选的，所述管壁9为透明PVC材质，底面设有容量刻度，使得用户能够根据需求吸取化妆品。

[0018] 优选的，所述粉屉4的外侧设有把手，方便取用粉状化妆品。

[0019] 本实用新型的工作原理是：上盒1上设有管槽2、瓶槽3和粉屉4，用于放置美容化妆所需的化妆品，方便取用，上盖5设有凹槽用于放置化妆工具，通过隔板分类隔开，并且通过滑盖6盖上，化妆品管由管壁9、活塞10、螺杆11和旋钮12组成，用于吸取液体、乳液和膏体化妆品，当化妆品管内部存有液态化妆品时旋转旋钮12，旋钮12上升，将旋钮12压下，管内的液体被挤出，旋钮12的下半部分的侧壁上设有刻度，能够通过旋钮旋起的高度决定挤出化妆品的量，化妆瓶有瓶体13和瓶盖14组成，用于放置需要使用油刷涂抹的化妆品。

[0020] 尽管参照前述实施例对本实用新型进行了详细的说明，对于本领域的技术人员来说，其依然可以对前述各实施例所记载的技术方案进行修改，或者对其中部分技术特征进行等同替换，凡在本实用新型的精神和原则之内，所作的任何修改、等同替换、改进等，均应包含在本实用新型的保护范围之内。

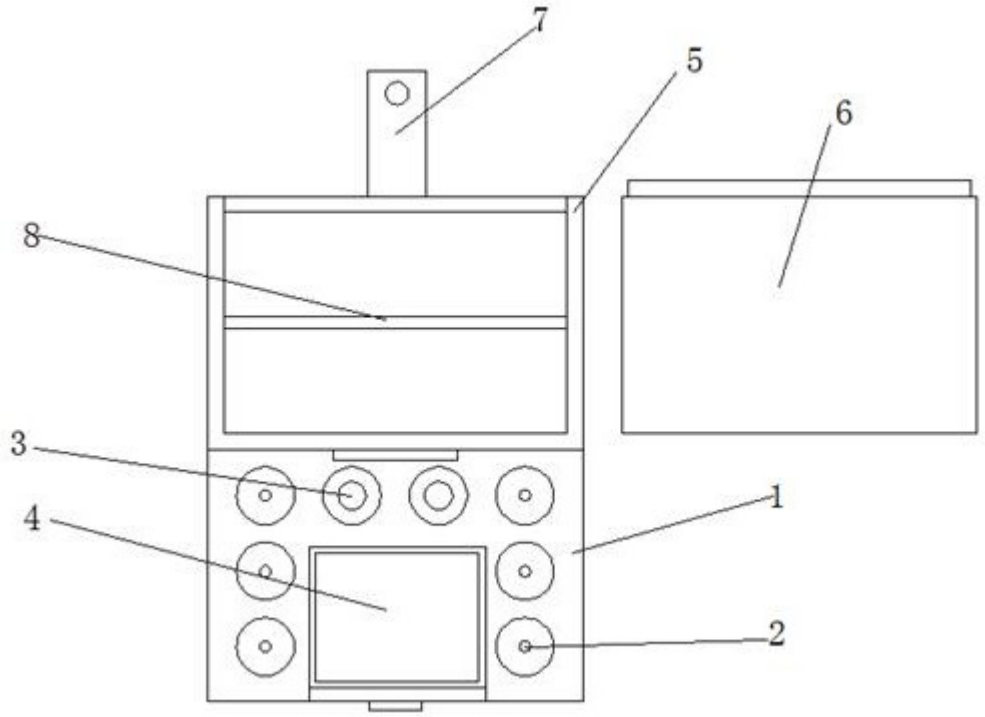

图1

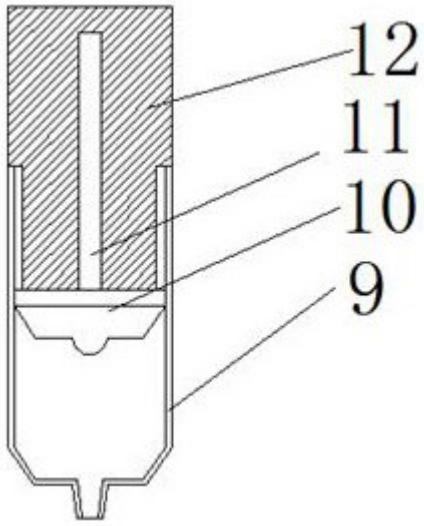

图2

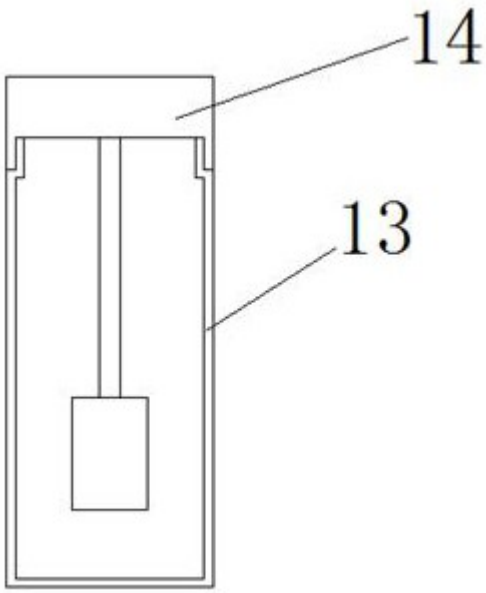

图3