(19)中华人民共和国国家知识产权局

(12)发明专利申请

(10)申请公布号 CN 107684489 A
(43)申请公布日 2018.02.13

(21)申请号 201710976194.2

(22)申请日 2017.10.19

(71)申请人 李晓莉
地址 118000 辽宁省丹东市振兴区春五路20号丹东市妇女儿童医院护理部

(72)发明人 李晓莉

(74)专利代理机构 沈阳亚泰专利商标代理有限公司 21107
代理人 史力伏

(51)Int.Cl.
A61F 13/14(2006.01)

权利要求书1页 说明书9页 附图4页

(54)发明名称

一种用于乳腺疾病手术术后康复辅助固定带

(57)摘要

本发明属于医疗辅助器械技术领域，具体涉及一种用于乳腺疾病手术术后康复辅助固定带。本发明包括正面中上部固定连接有辅助带的固定带本体，固定带本体的辅助带的长度大于辅助带的上边与所述辅助带的下边的位置间距3-4cm；固定带本体的正面下部固定连接有容纳袋用于放置引流盒，固定带本体上设置有开口；固定带本体的左右两边分别连接有肩带Ⅰ和肩带Ⅱ，两个肩带之间通过防脱带固定连接；两个肩带的前端部分固定连接纽扣，固定带本体的左右两边分别固定连接有母粘条，母粘条与调节宽度固定带上设置的子粘条相配合使用。本发明具有可调节松紧、方便穿脱、固定手臂、可放引流盒，有效防止乳腺疾病手术术后皮下积液等优点。

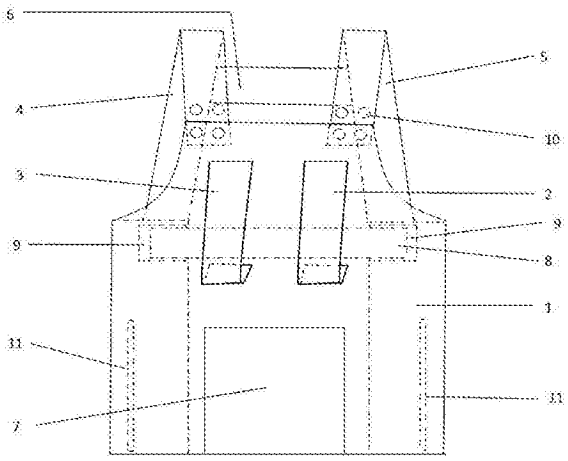

CN 107684489 A

1.一种用于乳腺疾病手术术后康复辅助固定带，其特征在于：包括固定带本体、辅助带Ⅰ、辅助带Ⅱ、肩带Ⅱ、肩带Ⅰ、防脱带、容纳袋、调节宽度固定带、纽扣、开口，所述固定带本体的上边长度为27-30cm，下边长度为72-75cm，左右两边由垂线部分和与垂线部分相连一体位于垂线部分上方的弧线部分构成；

所述固定带本体的正面中上部固定连接有辅助带，所述辅助带的长度大于所述辅助带的上边与所述辅助带的下边的位置间距3-4cm；所述固定带本体的正面下部固定连接有容纳袋用于放置引流盒，所述容纳袋的旁边所述固定带本体上设置有开口；

所述固定带本体的左右两边分别连接有肩带Ⅰ和肩带Ⅱ，所述肩带Ⅰ与所述肩带Ⅱ为对称结构，所述肩带Ⅰ和所述肩带Ⅱ之间通过防脱带固定连接，位于患者的肩胛骨位置；所述肩带Ⅰ和所述肩带Ⅱ的前端部分固定连接纽扣，所述固定带本体的上边部分设置有与所述纽扣相配合的扣眼；所述固定带本体的左右两边分别固定连接有母粘条，所述母粘条与所述调节宽度固定带上设置的子粘条相配合使用。

2.根据权利要求1所述的用于乳腺疾病手术术后康复辅助固定带，其特征在于：所述垂线部分长度为35-38cm，所述弧线部分为距离左右两边所述垂线部分12-15cm处和所述固定带本体的上边的左右两个端点之间用于符合人体腋窝设计。

3.根据权利要求1所述的用于乳腺疾病手术术后康复辅助固定带，其特征在于：所述辅助带为2个，包括所述辅助带Ⅰ和所述辅助带Ⅱ，宽度分别为6-9cm，长度分别为19-22cm，所述辅助带Ⅰ和所述辅助带Ⅱ的位置间距为6-9cm，所述辅助带Ⅰ和所述辅助带Ⅱ的上边与所述固定带本体的上边的位置距离为4-7cm。

4.根据权利要求1所述的用于乳腺疾病手术术后康复辅助固定带，其特征在于：所述辅助带为1个，包括设置有若干通孔的辅助带，所述辅助带的宽度分别为19-20cm，长度分别为21-22cm；所述辅助带的上边与所述固定带本体的上边的位置距离为4-7cm。

5. 根据权利要求1所述的用于乳腺疾病手术术后康复辅助固定带，其特征在于：所述纽扣为4个，其中2个所述纽扣为一排，共计两排，排距为3-6cm。

6.根据权利要求1所述的用于乳腺疾病手术术后康复辅助固定带，其特征在于：所述容纳袋为方形、苹果形或心形。

7.根据权利要求1所述的用于乳腺疾病手术术后康复辅助固定带，其特征在于：所述开口为1-2个，所述开口长度为16-19cm。

8.根据权利要求1所述的用于乳腺疾病手术术后康复辅助固定带，其特征在于：所述肩带Ⅰ和所述肩带Ⅱ的宽度为5-8cm，长度为52-55cm。

9.根据权利要求1所述的用于乳腺疾病手术术后康复辅助固定带，其特征在于：所述防脱带长度为20-23cm，宽度为5-8cm。

10.根据权利要求1所述的用于乳腺疾病手术术后康复辅助固定带，其特征在于：所述防脱带分别距离所述肩带Ⅰ与所述固定带本体的左边固定连接处和所述肩带Ⅱ与所述固定带本体的右两边固定连接处15-18cm距离。

一种用于乳腺疾病手术术后康复辅助固定带

技术领域

[0001] 本发明属于医疗辅助器械技术领域，具体涉及一种用于乳腺疾病手术术后康复辅助固定带。

背景技术

[0002] 女性乳房肿瘤的发病率甚高，恶性肿瘤的98%是乳腺癌。乳房是女性的第二性征器官，当乳房发生疾病时，尤其需要乳腺外科手术治疗时，不仅会影响到女性的生理健康，也会对心理产生较大影响。

[0003] 乳腺癌改良根治术术后五天内的患者如果肩关节和手肘随意活动会牵拉腋下和胸部伤口的皮肤，将皮肤和肌肉分离留有缝隙，会造成皮下积液，导致并发症，因此乳腺癌改良根治术术后五天内的患者防止皮下积液，肩关节需制动不得外展，临床需要肩关节屈曲放于胸前来保持此功能位，以往采用的是骨科的三角巾捆绑辅助肩关节制动不得外展，但是存在诸多不足：1、角巾压迫颈部，造成颈部压力过重；2、角巾接触皮肤且对皮肤的摩擦较大；3、角巾由于材质容易受压力变形，所以需要医生辅助调节松紧；4、自由活动受限，且在活动中易造成手肘移位，牵拉腋下和胸部皮肤伤口；5、引流管和引流盒无处安放，易在活动中脱落牵拉腋下和胸部皮肤伤口、引流管和引流盒脱离造成负压；6、角巾捆绑方式繁多，无法统一，浪费人力精力。

[0004] 专利授权公告号为CN 206324918 U，公布了一种乳腺癌专用加压胸带，包括胸带本体，胸带本体上与至少一侧胸部对应位置处设置夹层结构，夹层结构的内部设置缓冲垫，沿夹层结构边缘位置依次设置有若干压紧带，通过在胸部位置处设置夹层结构以填充缓冲垫，并通过压紧带与绑带的共同作用实现双重

加压。这种乳腺癌专用加压胸带虽然便于换药和反复打开操作，最大可能的避免移位，但是仅适用于乳腺手术切口小的伤口，没有解决乳腺手术切口较大，需要佩戴引流管和引流盒的患者活动时手肘移动牵拉伤口的问题，同时也没有解决肩关节需制动不得外展，需要肩关节屈曲放于胸前来保持此功能位的问题。

[0005] 专利授权公告号为CN 206443824 U，公布了一种用于乳腺切除术术后包扎的胸带，用于对乳腺切除术后创面进行加压包扎时，通过第一尼龙搭扣将前胸片与后背片对应侧连接后，即可使胸带主体将患者胸部裹紧，前胸片上的气囊压在乳腺切除术创面上并对创面施加较为均匀的压力，使用方便。这种乳腺切除术术后包扎的胸带虽然在一定程度上对术后伤口具有加压作用有利于伤口愈合，但是气囊的压力不好掌握以适应个体的差异，压力过大反而对伤口有一定伤害，压力过小又起不到良好的作用，并且气囊的材质容易老化破损，造成漏气，同时也没有解决乳腺手术切口较大，需要佩戴引流管和引流盒的患者活动时手肘移动牵拉伤口的问题。同时也没有解决肩关节需制动不得外展，需要肩关节屈曲放于胸前来保持此功能位的问题。

[0006] 因此，研制一种美观、可调节松紧、方便穿脱、固定手臂、可放引流盒，有效防止乳腺疾病手术术后皮下积液的用于乳腺疾病手术术后康复辅助固定带是非常重要的。

发明内容

[0007] 针对现有技术存在的问题，本发明的目的在于提供一种用于乳腺疾病手术术后康复辅助固定带。本发明用于乳腺疾病手术术后康复辅助固定带具有可调节松紧、方便穿脱、固定手臂、可放引流盒，有效防止乳腺疾病手术术后皮下积液等优点。

[0008] 为解决上述技术问题，本发明采用的技术方案为。

[0009] 一种用于乳腺疾病手术术后康复辅助固定带，包括固定带本体、辅助带Ⅰ、辅助带Ⅱ、肩带Ⅱ、肩带Ⅰ、防脱带、容纳袋、调节宽度固定带、纽扣、开口，所述固定带本体的上边长度为27-30cm，下边长度为72-75cm，左右两边由垂线部分和与垂线部分相连一体位于垂线部分上方的弧线部分构成；

所述固定带本体的正面中上部固定连接有辅助带，所述辅助带的长度大于所述辅助带的上边与所述辅助带的下边的位置间距3-4cm；所述固定带本体的正面下部固定连接有容纳袋用于放置引流盒，所述容纳袋的旁边所述固定带本体上设置有开口；

所述固定带本体的左右两边分别连接有肩带Ⅰ和肩带Ⅱ，所述肩带Ⅰ与所述肩带Ⅱ为对称结构，所述肩带Ⅰ和所述肩带Ⅱ之间通过防脱带固定连接，位于患者的肩胛骨位置；所述肩带Ⅰ和所述肩带Ⅱ的前端部分固定连接纽扣，所述固定带本体的上边部分设置有与所述纽扣相配合的扣眼；所述固定带本体的左右两边分别固定连接有母粘条，所述母粘条与所述调节宽度固定带上设置的子粘条相配合使用。

[0010] 进一步的，所述垂线部分长度为35-38cm，所述弧线部分为距离左右两边所述垂线部分12-15cm处和所述固定带本体的上边的左右两个端点之间用于符合人体腋窝设计。

[0011] 进一步的，所述肩带Ⅰ和所述肩带Ⅱ的宽度为5-8cm，长度为52-55cm。

[0012] 进一步的，所述防脱带长度为20-23cm，宽度为5-8cm。

[0013] 进一步的，所述防脱带分别距离所述肩带Ⅰ与所述固定带本体的左边固定连接处和所述肩带Ⅱ与所述固定带本体的右两边固定连接处15-18cm距离。

[0014] 本发明的一种优选方案，所述辅助带为2个，包括所述辅助带Ⅰ和所述辅助带Ⅱ，宽度分别为6-9cm，长度分别为19-22cm，所述辅助带Ⅰ和所述辅助带Ⅱ的位置间距为6-9cm，所述辅助带Ⅰ和所述辅助带Ⅱ的上边与所述固定带本体的上边的位置距离为4-7cm。

[0015] 本发明的另一种优选方案，所述辅助带为1个，包括设置有若干通孔的辅助带，所述辅助带的宽度分别为19-20cm，长度分别为21-22cm；所述辅助带的上边与所述固定带本体的上边的位置距离为4-7cm。

[0016] 本发明的第三种优选方案，所述纽扣为4个，其中2个所述纽扣为一排，共计两排，排距为3-6cm。

[0017] 本发明的第四种优选方案，所述容纳袋为方形、苹果形或心形。

[0018] 本发明的第五种优选方案，所述开口为1-2个，所述开口长度为16-19cm。

[0019] 本发明的有益效果：

(1)本发明用于乳腺疾病手术术后康复辅助固定带的各部分尺寸可以使患者穿戴后感觉舒适，例如肩带的宽度适中使患者肩膀可以均匀受力，减少肌肉的压迫感，同时可以保持整体发明固定不错位。同时克服了角巾压迫颈部，造成颈部压力过重，角巾对皮肤的摩擦较大，角巾由于材质容易受压力变形，所以需要医生辅助调节松紧等问题，选料透气性能好，

穿着美观大方，整体提高舒适度，节省人力物力。

[0020] (2)本发明用于乳腺疾病手术术后康复辅助固定带采用若干个纽扣并排排列，具有一定的间距，可以调节上身长度，再配合调节宽度固定带可以调节身体的宽度松紧，因此本发明可以根据患者体型适时调整，即美观又便于穿脱。

[0021] (3)本发明用于乳腺疾病手术术后康复辅助固定带采用在胸部下方安装辅助带用于肩关节和手肘成直角不制动，不外展，肩关节屈曲放于胸前来保持此功能位；采用容纳袋用于安放引流盒，妥善固定负压引流盒；侧面采用开口设计可以方便引流管和引流盒的放置和更换，同时也可以放一些小物件，例如手机等，因此使用本发明患者的其他身体关节可以自由活动受限，方便患者床上床下活动，方便患者床走动、去卫生间等，且在活动中避免了手肘移位，避免了引流管和引流盒脱落或脱离，避免了牵拉腋下和胸部皮肤伤口，防止皮下积液。

[0022] (4)本发明用于乳腺疾病手术术后康复辅助固定带已在丹东市妇女儿童医院用于300多名患者，可以适时观察上肢远端的血液循环和上肢肿胀情况，效果好，得到医疗认可，临床以广泛应用，利于切口愈合，利于术后康复，即美观又便于穿脱，负压引流合又能妥善固定，方便患者床上床下活动，有利于稳定患者情绪，患者满意度增加，改变形象，疏导了心理，拉近医患关系。

附图说明

[0023] 图1为本发明用于乳腺疾病手术术后康复辅助固定带的实施例1的结构示意图。

[0024] 图2为本发明用于乳腺疾病手术术后康复辅助固定带的实施例1的正面结构图。

[0025] 图3为本发明用于乳腺疾病手术术后康复辅助固定带的实施例1的正面结构图。

[0026] 图4为发明用于乳腺疾病手术术后康复辅助固定带的实施例2的结构示意图。

[0027] 图5为发明用于乳腺疾病手术术后康复辅助固定带的实施例3的结构示意图。

[0028] 图6为发明用于乳腺疾病手术术后康复辅助固定带的实施例4的结构示意图。

[0029] 图7为发明用于乳腺疾病手术术后康复辅助固定带的调节宽度带的结构图。

[0030] 图8为发明用于乳腺疾病手术术后康复辅助固定带的实施例5的结构示意图。

[0031] 附图1-7中1为固定带本体、2为辅助带Ⅰ、3为辅助带Ⅱ、4为肩带Ⅱ、5为肩带Ⅰ、6为防脱带、7为容纳袋、8为调节宽度固定带、8-1为子粘条、9为母粘条、10为纽扣、11为开口。

[0032] 附图8中1为固定带本体、2为辅助带、3为通孔、4为肩带Ⅱ、5为肩带Ⅰ、6为防脱带、7为容纳袋、8为调节宽度固定带、8-1为子粘条、9为母粘条、10为纽扣、11为开口。

具体实施方式

[0033] 为了进一步理解本发明，下面结合实施例对本发明优选实施方案进行描述，但是应当理解，这些描述只是为进一步说明本发明的特征和优点，而不是对本发明权利要求的限制。

[0034] 实施例1

根据图1-3和图7所示，本发明用于乳腺疾病手术术后康复辅助固定带包括固定带本体1、辅助带Ⅰ2、辅助带Ⅱ3、肩带Ⅱ4、肩带Ⅰ5、防脱带6、容纳袋7、调节宽度固定带8、母粘条9、纽扣10、开口11，所述固定带本体1为类似围裙的结构，为上边长度为27-30cm，下边长度为

72-75cm，左右两边由位于所述固定带本体1下部的垂线部分和与垂线部分相连一体位于垂线部分上方的弧线部分构成，垂线部分长度为35-38cm，弧线部分为距离左右两边垂线部分12-15cm处和所述固定带本体1的上边的左右两个端点之间进行弧线设计用于人体腋窝使人们穿戴后贴合舒适。

[0035] 所述固定带本体1的正面中上部固定连接有辅助带I2和辅助带Ⅱ3，所述辅助带I2和所述辅助带Ⅱ3的宽度分别为6-9cm，长度分别为19-22cm；所述辅助带I2和所述辅助带Ⅱ3的位置间距为6-9cm，所述辅助带I2和所述辅助带Ⅱ3的上边与所述固定带本体1的上边的位置距离为4-7cm；所述辅助带I2和所述辅助带Ⅱ3的上边分别与所述辅助带I2和所述辅助带Ⅱ3的下边的位置间距为16-19cm；所述辅助带I2和所述辅助带Ⅱ3作用于人体的前臂，将肘关节屈曲放于胸前来保持此功能位，方便固定前臂不动，使人体的肩关节制动不外展，避免人们在活动中手臂晃动牵拉腋下和胸部皮肤肌肉组织，防止皮下积液，可以更好的保护伤口，有利于伤口的愈合。

[0036] 所述固定带本体1的正面中下部固定连接有容纳袋7，所述容纳袋7为方形，边长为18-21cm；所述固定带本体1靠近左右两边部分设置有开口11，开口长度为16-19cm，所述容纳袋7用于放置引流盒，乳腺疾病患者术后可以直接将带有引流管的引流盒穿过所述开口11将引流盒放入所述容纳袋7中，可以方便患者自由活动，不用手提引流盒，避免引流盒脱落滑动导致牵拉伤口，造成皮下积液，更好的保护伤口，有利于伤口的愈合。

[0037] 所述固定带本体1的左右两边分别连接有肩带I5和肩带Ⅱ4，所述肩带I5和所述肩带Ⅱ4的宽度为5-8cm，长度为52-55cm；所述肩带I5的前端固定连接4个纽扣10，其中2个所述纽扣10为一排，共计两排，排距为3-6cm；所述肩带Ⅱ4前端固定连接4个纽扣10，其中2个所述纽扣10为一排，共计两排，排距为3-6cm；所述；所述肩带I5与所述肩带Ⅱ4为对称结构，所述固定带本体1的上边部分设置有与所述纽扣10相配合的扣眼，所述两排纽扣的设计可以调节肩带的长度以适用不同身形的患者使用，并且可以防止有一个纽扣脱落造成的意外事件，造成手臂意外移动，牵拉伤口，造成皮下积液，此设计可以双层保护本发明的固定稳定性，更好的保护伤口，有利于伤口的愈合。

[0038] 所述肩带I5和所述肩带Ⅱ4之间通过防脱带6固定连接，所述防脱带6长度为20-23cm，宽度为5-8cm，所述防脱带6分别距离所述肩带I5与所述固定带本体1的左边固定连接处和所述肩带Ⅱ4与所述固定带本体1的右两边固定连接处15-18cm距离，所述防脱带6应位于患者的肩胛骨位置，用于固定所述肩带I5和所述肩带Ⅱ4的位置，防止肩带滑落肩膀的情况出现，造成手臂意外移动，牵拉伤口，造成皮下积液，此设计更进一步保护本发明的固定稳定性，更好的保护伤口，有利于伤口的愈合。

[0039] 所述固定带本体1的左右两边分别固定连接有母粘条9，本发明还包括与所述母粘条9相配合使用的带有子粘条8-1的调节宽度固定带8，通过变化所述调节宽度固定带8上的子粘条8-1与所述母粘条9的粘贴位置可以调节本发明的宽度，可以使不同身形的患者穿着服帖，避免本发明晃动不利于肩关节制动不外展，防止皮下积液，可以更好的保护伤口，有利于伤口的愈合，同时患者穿脱方便，服帖舒适，心情愉悦。

[0040] 实施例2

根据图4和图7所示，本发明用于乳腺疾病手术术后康复辅助固定带包括固定带本体1、辅助带I2、辅助带Ⅱ3、肩带Ⅱ4、肩带I5、防脱带6、容纳袋7、调节宽度固定带8、母粘条9、纽

扣10、开口11，所述固定带本体1为类似围裙的结构，为上边长度为28.5cm，下边长度为73.5cm，左右两边由位于所述固定带本体1下部的垂线部分和与垂线部分相连一体位于垂线部分上方的弧线部分构成，垂线部分长度为36.5cm，弧线部分为距离左右两边垂线部分13.5cm处和所述固定带本体1的上边的左右两个端点之间进行弧线设计用于人体腋窝使人们穿戴后贴合舒适。

[0041] 所述固定带本体1的正面中上部固定连接有辅助带Ⅰ2和辅助带Ⅱ3，所述辅助带Ⅰ2和所述辅助带Ⅱ3的宽度分别为7.5cm，长度分别为20.5cm；所述辅助带Ⅰ2和所述辅助带Ⅱ3的位置间距为7.5cm，所述辅助带Ⅰ2和所述辅助带Ⅱ3的上边与所述固定带本体1的上边的位置距离为5.5cm；所述辅助带Ⅰ2和所述辅助带Ⅱ3的上边分别与所述辅助带Ⅰ2和所述辅助带Ⅱ3的下边的位置间距为17.5cm；所述辅助带Ⅰ2和所述辅助带Ⅱ3作用于人体的前臂，将肘关节屈曲放于胸前来保持此功能位，方便固定前臂不动，使人体的肩关节制动不外展，避免人们在活动中手臂晃动牵拉腋下和胸部皮肤肌肉组织，防止皮下积液，可以更好的保护伤口，有利于伤口的愈合。

[0042] 所述固定带本体1的正面右下部固定连接有容纳袋7，所述容纳袋7为方形，边长为19.5cm；所述固定带本体1靠近右边部分设置有开口11，开口长度为17.5cm，所述容纳袋7用于放置引流盒，乳腺疾病患者术后可以直接将带有引流管的引流盒穿过所述开口11将引流盒放入所述容纳袋7中，可以方便患者自由活动，不用手提引流盒，避免引流盒脱落滑动导致牵拉伤口，造成皮下积液，更好的保护伤口，有利于伤口的愈合。

[0043] 所述固定带本体1的左右两边分别连接有肩带Ⅰ5和肩带Ⅱ4，所述肩带Ⅰ5和所述肩带Ⅱ4的宽度为6.5cm，长度为53.5cm；所述肩带Ⅰ5的前端固定连接4个纽扣10，其中2个所述纽扣10为一排，共计两排，排距为4.5cm；所述肩带Ⅱ4前端固定连接4个纽扣10，其中2个所述纽扣10为一排，共计两排，排距为4.5cm；所述；所述肩带Ⅰ5与所述肩带Ⅱ4为对称结构，所述固定带本体1的上边部分设置有与所述纽扣10相配合的扣眼，所述两排纽扣的设计可以调节肩带的长度以适用不同身形的患者使用，并且可以防止有一个纽扣脱落造成的意外事件，造成手臂意外移动，牵拉伤口，造成皮下积液，此设计可以双层保护本发明的固定稳定性，更好的保护伤口，有利于伤口的愈合。

[0044] 所述肩带Ⅰ5和所述肩带Ⅱ4之间通过防脱带6固定连接，所述防脱带6长度为21.5cm，宽度为6.5cm，所述防脱带6分别距离所述肩带Ⅰ5与所述固定带本体1的左边固定连接处和所述肩带Ⅱ4与所述固定带本体1的右两边固定连接处16.5cm距离，所述防脱带6应位于患者的肩胛骨位置，用于固定所述肩带Ⅰ5和所述肩带Ⅱ4的位置，防止肩带滑落肩膀的情况出现，造成手臂意外移动，牵拉伤口，造成皮下积液，此设计更进一步保护本发明的固定稳定性，更好的保护伤口，有利于伤口的愈合。

[0045] 所述固定带本体1的左右两边分别固定连接有母粘条9，本发明还包括与所述母粘条9相配合使用的带有子粘条8-1的调节宽度固定带8，通过变化所述调节宽度固定带8上的子粘条8-1与所述母粘条9的粘贴位置可以调节本发明的宽度，可以使不同身形的患者穿着服帖，避免本发明晃动不利于肩关节制动不外展，防止皮下积液，可以更好的保护伤口，有利于伤口的愈合，同时患者穿脱方便，服帖舒适，心情愉悦。

[0046] 实施例3

根据图5和图7所示，本发明用于乳腺疾病手术术后康复辅助固定带包括固定带本体1、

辅助带Ⅰ2、辅助带Ⅱ3、肩带Ⅱ4、肩带Ⅰ5、防脱带6、容纳袋7、调节宽度固定带8、母粘条9、纽扣10、开口11，所述固定带本体1为类似围裙的结构，为上边长度为28cm，下边长度为73cm，左右两边由位于所述固定带本体1下部的垂线部分和与垂线部分相连一体位于垂线部分上方的弧线部分构成，垂线部分长度为36cm，弧线部分为距离左右两边垂线部分13cm处和所述固定带本体1的上边的左右两个端点之间进行弧线设计用于人体腋窝使人们穿戴后贴合舒适。

[0047] 所述固定带本体1的正面中上部固定连接有辅助带Ⅰ2和辅助带Ⅱ3，所述辅助带Ⅰ2和所述辅助带Ⅱ3的宽度分别为7cm，长度分别为20cm；所述辅助带Ⅰ2和所述辅助带Ⅱ3的位置间距为7cm，所述辅助带Ⅰ2和所述辅助带Ⅱ3的上边与所述固定带本体1的上边的位置距离为5cm；所述辅助带Ⅰ2和所述辅助带Ⅱ3的上边分别与所述辅助带Ⅰ2和所述辅助带Ⅱ3的下边的位置间距为17cm；所述辅助带Ⅰ2和所述辅助带Ⅱ3作用于人体的前臂，将肘关节屈曲放于胸前来保持此功能位，方便固定前臂不动，使人体的肩关节制动不外展，避免人们在活动中手臂晃动牵拉腋下和胸部皮肤肌肉组织，防止皮下积液，可以更好的保护伤口，有利于伤口的愈合。

[0048] 所述固定带本体1的正面中下部固定连接有容纳袋7，所述容纳袋7为心形，所述固定带本体1靠近左右两边部分设置有开口11，开口长度为17cm，所述容纳袋7用于放置引流盒，乳腺疾病患者术后可以直接将带有引流管的引流盒穿过所述开口11将引流盒放入所述容纳袋7中，可以方便患者自由活动，不用手提引流盒，避免引流盒脱落滑动导致牵拉伤口，造成皮下积液，更好的保护伤口，有利于伤口的愈合。

[0049] 所述固定带本体1的左右两边分别连接有肩带Ⅰ5和肩带Ⅱ4，所述肩带Ⅰ5和所述肩带Ⅱ4的宽度为6cm，长度为53cm；所述肩带Ⅰ5的前端固定连接4个纽扣10，其中2个所述纽扣10为一排，共计两排，排距为4cm；所述肩带Ⅱ4前端固定连接4个纽扣10，其中2个所述纽扣10为一排，共计两排，排距为4cm；所述；所述肩带Ⅰ5与所述肩带Ⅱ4为对称结构，所述固定带本体1的上边部分设置有与所述纽扣10相配合的扣眼，所述两排纽扣的设计可以调节肩带的长度以适用不同身形的患者使用，并且可以防止有一个纽扣脱落造成的意外事件，造成手臂意外移动，牵拉伤口，造成皮下积液，此设计可以双层保护本发明的固定稳定性，更好的保护伤口，有利于伤口的愈合。

[0050] 所述肩带Ⅰ5和所述肩带Ⅱ4之间通过防脱带6固定连接，所述防脱带6长度为21cm，宽度为6cm，所述防脱带6分别距离所述肩带Ⅰ5与所述固定带本体1的左边固定连接处和所述肩带Ⅱ4与所述固定带本体1的右两边固定连接处16cm距离，所述防脱带6应位于患者的肩胛骨位置，用于固定所述肩带Ⅰ5和所述肩带Ⅱ4的位置，防止肩带滑落肩膀的情况出现，造成手臂意外移动，牵拉伤口，造成皮下积液，此设计更进一步保护本发明的固定稳定性，更好的保护伤口，有利于伤口的愈合。

[0051] 所述固定带本体1的左右两边分别固定连接有母粘条9，本发明还包括与所述母粘条9相配合使用的带有子粘条8-1的调节宽度固定带8，通过变化所述调节宽度固定带8上的子粘条8-1与所述母粘条9的粘贴位置可以调节本发明的宽度，可以使不同身形的患者穿着服帖，避免本发明晃动不利于肩关节制动不外展，防止皮下积液，可以更好的保护伤口，有利于伤口的愈合，同时患者穿脱方便，服帖舒适，心情愉悦。

[0052] 实施例4

根据图6和图7所示，本发明用于乳腺疾病手术术后康复辅助固定带包括固定带本体1、辅助带Ⅰ2、辅助带Ⅱ3、肩带Ⅱ4、肩带Ⅰ5、防脱带6、容纳袋7、调节宽度固定带8、母粘条9、纽扣10、开口11，所述固定带本体1为类似围裙的结构，为上边长度为29cm，下边长度为74cm，左右两边由位于所述固定带本体1下部的垂线部分和与垂线部分相连一体位于垂线部分上方的弧线部分构成，垂线部分长度为37cm，弧线部分为距离左右两边垂线部分14cm处和所述固定带本体1的上边的左右两个端点之间进行弧线设计用于人体腋窝使人们穿戴后贴合舒适。

[0053] 所述固定带本体1的正面中上部固定连接有辅助带Ⅰ2和辅助带Ⅱ3，所述辅助带Ⅰ2和所述辅助带Ⅱ3的宽度分别为8cm，长度分别为21cm；所述辅助带Ⅰ2和所述辅助带Ⅱ3的位置间距为8cm，所述辅助带Ⅰ2和所述辅助带Ⅱ3的上边与所述固定带本体1的上边的位置距离为6cm；所述辅助带Ⅰ2和所述辅助带Ⅱ3的上边分别与所述辅助带Ⅰ2和所述辅助带Ⅱ3的下边的位置间距为18cm；所述辅助带Ⅰ2和所述辅助带Ⅱ3作用于人体的前臂，将肘关节屈曲放于胸前来保持此功能位，方便固定前臂不动，使人体的肩关节制动不外展，避免人们在活动中手臂晃动牵拉腋下和胸部皮肤肌肉组织，防止皮下积液，可以更好的保护伤口，有利于伤口的愈合。

[0054] 所述固定带本体1的正面中下部固定连接有容纳袋7，所述容纳袋7为苹果形，所述固定带本体1靠近左右两边部分设置有开口11，开口长度为18cm，所述容纳袋7用于放置引流盒，乳腺疾病患者术后可以直接将带有引流管的引流盒穿过所述开口11将引流盒放入所述容纳袋7中，可以方便患者自由活动，不用手提引流盒，避免引流盒脱落滑动导致牵拉伤口，造成皮下积液，更好的保护伤口，有利于伤口的愈合。

[0055] 所述固定带本体1的左右两边分别连接有肩带Ⅰ5和肩带Ⅱ4，所述肩带Ⅰ5和所述肩带Ⅱ4的宽度为7cm，长度为54cm；所述肩带Ⅰ5的前端固定连接4个纽扣10，其中2个所述纽扣10为一排，共计两排，排距为5cm；所述肩带Ⅱ4前端固定连接4个纽扣10，其中2个所述纽扣10为一排，共计两排，排距为5cm；所述；所述肩带Ⅰ5与所述肩带Ⅱ4为对称结构，所述固定带本体1的上边部分设置有与所述纽扣10相配合的扣眼，所述两排纽扣的设计可以调节肩带的长度以适用不同身形的患者使用，并且可以防止有一个纽扣脱落造成的意外事件，造成手臂意外移动，牵拉伤口，造成皮下积液，此设计可以双层保护本发明的固定稳定性，更好的保护伤口，有利于伤口的愈合。

[0056] 所述肩带Ⅰ5和所述肩带Ⅱ4之间通过防脱带6固定连接，所述防脱带6长度为22cm，宽度为7cm，所述防脱带6分别距离所述肩带Ⅰ5与所述固定带本体1的左边固定连接处和所述肩带Ⅱ4与所述固定带本体1的右两边固定连接处17cm距离，所述防脱带6应位于患者的肩胛骨位置，用于固定所述肩带Ⅰ5和所述肩带Ⅱ4的位置，防止肩带滑落肩膀的情况出现，造成手臂意外移动，牵拉伤口，造成皮下积液，此设计更进一步保护本发明的固定稳定性，更好的保护伤口，有利于伤口的愈合。

[0057] 所述固定带本体1的左右两边分别固定连接有母粘条9，本发明还包括与所述母粘条9相配合使用的带有子粘条8-1的调节宽度固定带8，通过变化所述调节宽度固定带8上的子粘条8-1与所述母粘条9的粘贴位置可以调节本发明的宽度，可以使不同身形的患者穿着服帖，避免本发明晃动不利于肩关节制动不外展，防止皮下积液，可以更好的保护伤口，有利于伤口的愈合，同时患者穿脱方便，服帖舒适，心情愉悦。

[0058] 实施例5

根据图7和图8所示，本发明用于乳腺疾病手术术后康复辅助固定带包括固定带本体1、辅助带2、通孔3、肩带Ⅱ4、肩带I5、防脱带6、容纳袋7、调节宽度固定带8、母粘条9、纽扣10、开口11，所述固定带本体1为类似围裙的结构，为上边长度为29cm，下边长度为74cm，左右两边由位于所述固定带本体1下部的垂线部分和与垂线部分相连一体位于垂线部分上方的弧线部分构成，垂线部分长度为37cm，弧线部分为距离左右两边垂线部分14cm处和所述固定带本体1的上边的左右两个端点之间进行弧线设计用于人体腋窝使人们穿戴后贴合舒适。

[0059] 所述固定带本体1的正面中上部固定连接有设置有若干通孔3的辅助带2，所述辅助带2的宽度分别为20cm，长度分别为21cm；所述辅助带I上边与所述固定带本体1的上边的位置距离为6cm；所述辅助带2的上边与所述辅助带2的下边的位置间距为18cm；所述辅助带2作用于人体的前臂，将肘关节屈曲放于胸前来保持此功能位，方便固定前臂不动，使人体的肩关节制动不外展，避免人们在活动中手臂晃动牵拉腋下和胸部皮肤肌肉组织，防止皮下积液，可以更好的保护伤口，有利于伤口的愈合；所述通孔3可以方便空气流通，增加舒适度，防止天气炎热和室内温度较高时，患者手臂出汗不舒服。

[0060] 所述固定带本体1的正面中下部固定连接有容纳袋7，所述容纳袋7为方形，边长为19cm；所述固定带本体1靠近左右两边部分设置有开口11，开口长度为17cm，所述容纳袋7用于放置引流盒，乳腺疾病患者术后可以直接将带有引流管的引流盒穿过所述开口11将引流盒放入所述容纳袋7中，可以方便患者自由活动，不用手提引流盒，避免引流盒脱落滑动导致牵拉伤口，造成皮下积液，更好的保护伤口，有利于伤口的愈合。

[0061] 所述固定带本体1的左右两边分别连接有肩带I5和肩带Ⅱ4，所述肩带I5和所述肩带Ⅱ4的宽度为6cm，长度为53cm；所述肩带I5的前端固定连接4个纽扣10，其中2个所述纽扣10为一排，共计两排，排距为4cm；所述肩带Ⅱ4前端固定连接4个纽扣10，其中2个所述纽扣10为一排，共计两排，排距为4cm；所述；所述肩带I5与所述肩带Ⅱ4为对称结构，所述固定带本体1的上边部分设置有与所述纽扣10相配合的扣眼，所述两排纽扣的设计可以调节肩带的长度以适用不同身形的患者使用，并且可以防止有一个纽扣脱落造成的意外事件，造成手臂意外移动，牵拉伤口，造成皮下积液，此设计可以双层保护本发明的固定稳定性，更好的保护伤口，有利于伤口的愈合。

[0062] 所述肩带I5和所述肩带Ⅱ4之间通过防脱带6固定连接，所述防脱带6长度为21cm，宽度为6cm，所述防脱带6分别距离所述肩带I5与所述固定带本体1的左边固定连接处和所述肩带Ⅱ4与所述固定带本体1的右两边固定连接处16cm距离，所述防脱带6应位于患者的肩胛骨位置，用于固定所述肩带I5和所述肩带Ⅱ4的位置，防止肩带滑落肩膀的情况出现，造成手臂意外移动，牵拉伤口，造成皮下积液，此设计更进一步保护本发明的固定稳定性，更好的保护伤口，有利于伤口的愈合。

[0063] 所述固定带本体1的左右两边分别固定连接有母粘条9，本发明还包括与所述母粘条9相配合使用的带有子粘条8-1的调节宽度固定带8，通过变化所述调节宽度固定带8上的子粘条8-1与所述母粘条9的粘贴位置可以调节本发明的宽度，可以使不同身形的患者穿着服帖，避免本发明晃动不利于肩关节制动不外展，防止皮下积液，可以更好的保护伤口，有利于伤口的愈合，同时患者穿脱方便，服帖舒适，心情愉悦。

[0064] 本发明的使用过程：首先将患者带有引流管的引流盒穿过固定带本体上的开口，

将引流盒放入容纳袋中放置;患者头部穿过两个肩带与防脱带之间使两个肩带落在患者的肩部,调节纽扣,使防脱带贴合患者的肩胛骨位置,防止肩带脱落错位,再通过调节宽度固定带上的子粘条与所述母粘条的粘贴位置调节本发明的宽度适合患者的宽度,调节好松紧,固定本发明不错位;再将患者进行乳腺手术的一侧手肘放入辅助带中,使肩关节和手肘成直角不制动,不外展,肩关节屈曲放于胸前来保持此功能位,本发明特别适用于乳腺癌改良根治术术后五天内的患者,有效避免手肘移位,避免了引流管和引流盒脱落或脱离,避免了牵拉腋下和胸部皮肤伤口,防止皮下积液。

[0065] 病例1、邢某,女,63岁,患者自诉三年前体检发现左乳包块,约“花生米”大小,无红肿疼痛,近期无增长,偶有乳头溢液,无发烧、无身体进行性消瘦。诊断为左侧乳腺癌。乳腺癌术后将本发明用于乳腺疾病手术术后康复辅助固定带用于患者,患者术后切口愈合良好,顺利出院。

[0066] 病例2、王某,女,38岁,患者半个月前体检时发现左侧乳房有包块,“母指甲”大小,局部无红肿,无疼痛,无明显增大,无乳头溢液,无发热,无头痛、头晕,无胸闷、气短、咳嗽、咳痰,无恶心、呕吐、腹痛。诊断:左侧乳腺癌。乳腺癌术后将本发明用于乳腺疾病手术术后康复辅助固定带用于患者,患者术后切口愈合良好,顺利出院。

[0067] 病例3、张某,女,52岁,患者自诉与五天前无意中发现右侧乳腺外上方有一“鸡卵”大小的包块,无明显不适,无明显增长,无身体进行性消瘦,无胸闷气短、无腰背部疼痛,无乳头溢液。诊断:右侧乳腺癌。乳腺癌术后将本发明用于乳腺疾病手术术后康复辅助固定带用于患者,患者术后切口愈合良好,顺利出院。

[0068] 病例4、肖某,女,49岁,患者自诉于七年前发现右乳包块约“指甲”大小,无红肿,近期疼痛,无增长,无乳头溢液,无发烧,无身体进行性消瘦,无胸闷气短。诊断:右侧乳腺癌。乳腺癌术后将本发明用于乳腺疾病手术术后康复辅助固定带用于患者,患者术后切口愈合良好,顺利出院。

[0069] 可以理解的是,以上关于本发明的具体描述,仅用于说明本发明而并非受限于本发明实施例所描述的技术方案,本领域的普通技术人员应当理解,仍然可以对本发明进行修改或等同替换,以达到相同的技术效果;只要满足使用需要,都在本发明的保护范围之内。

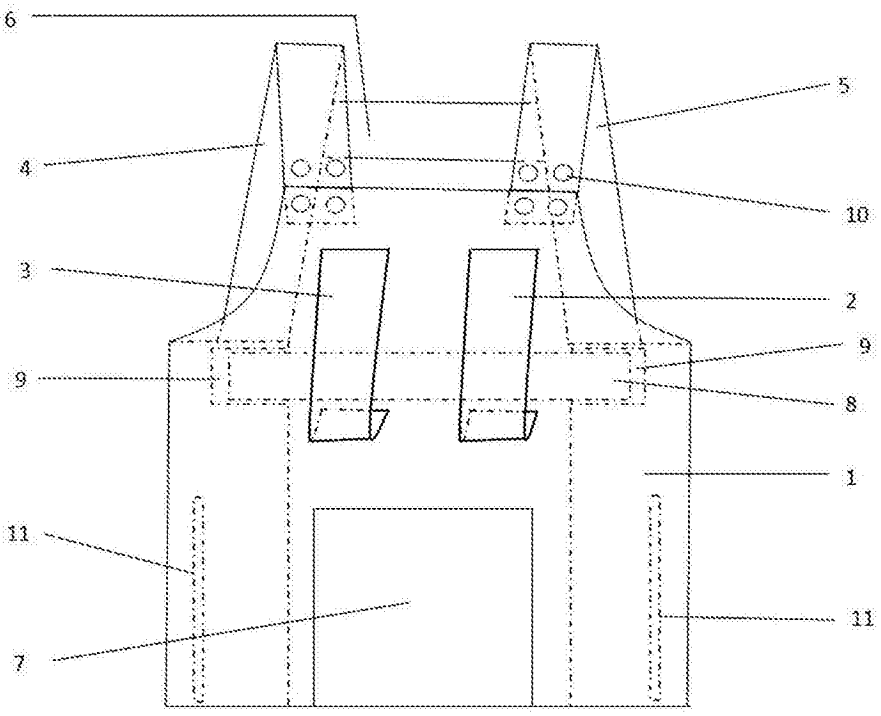

图1

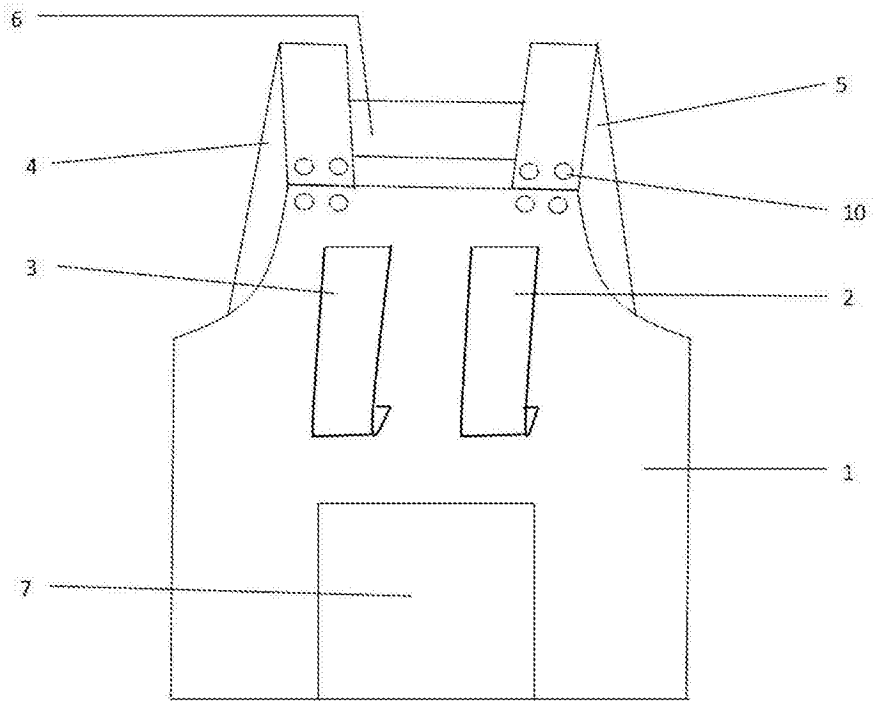

图2

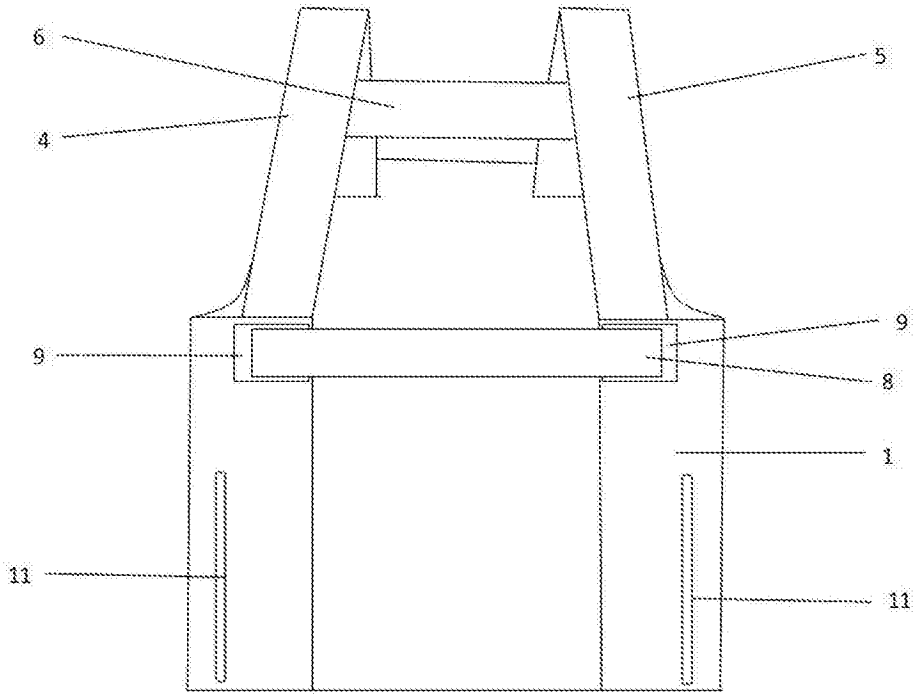

图3

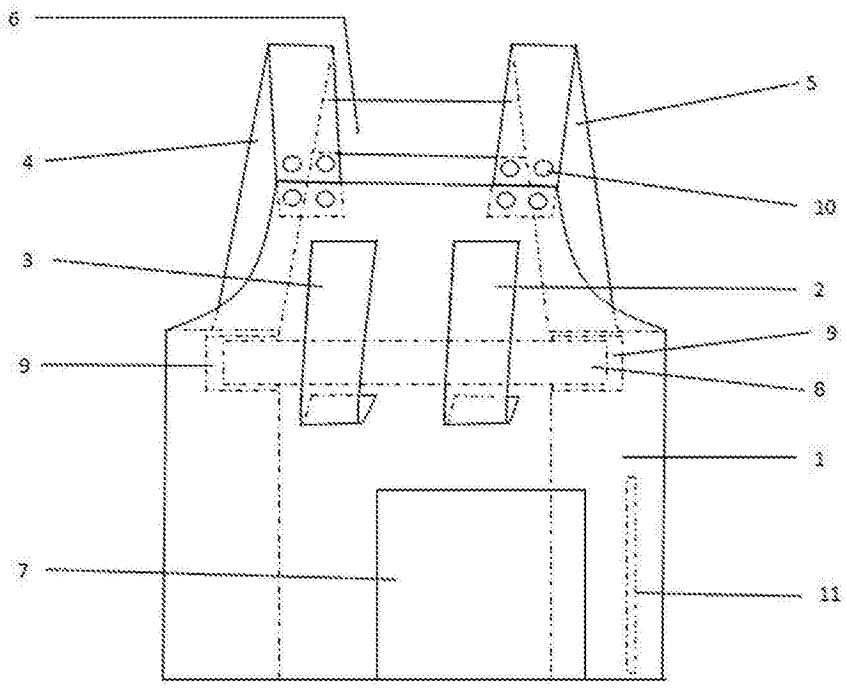

图4

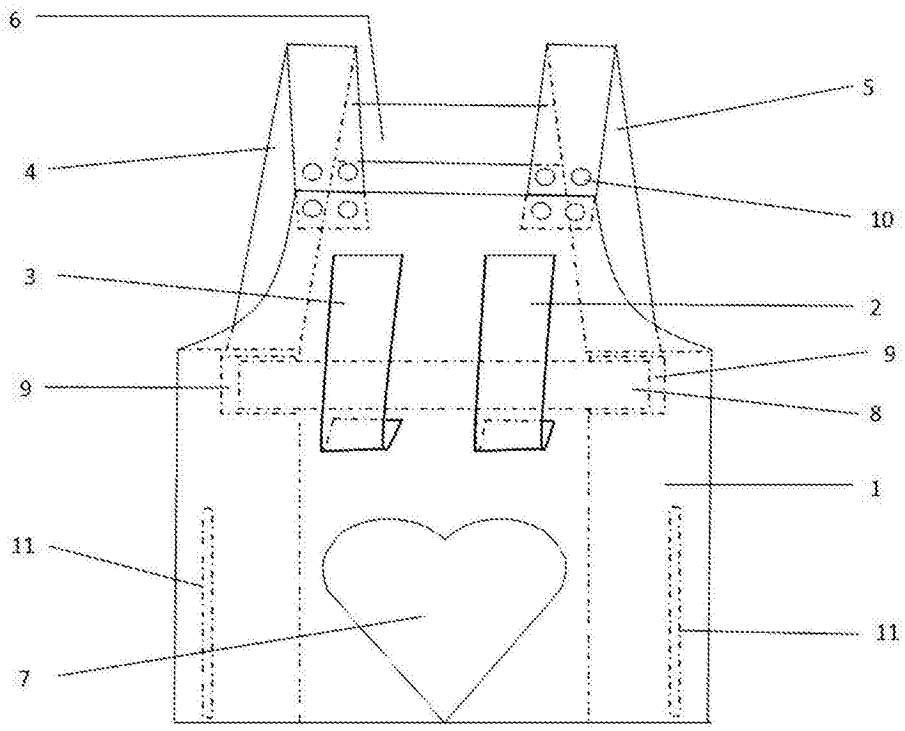

图5

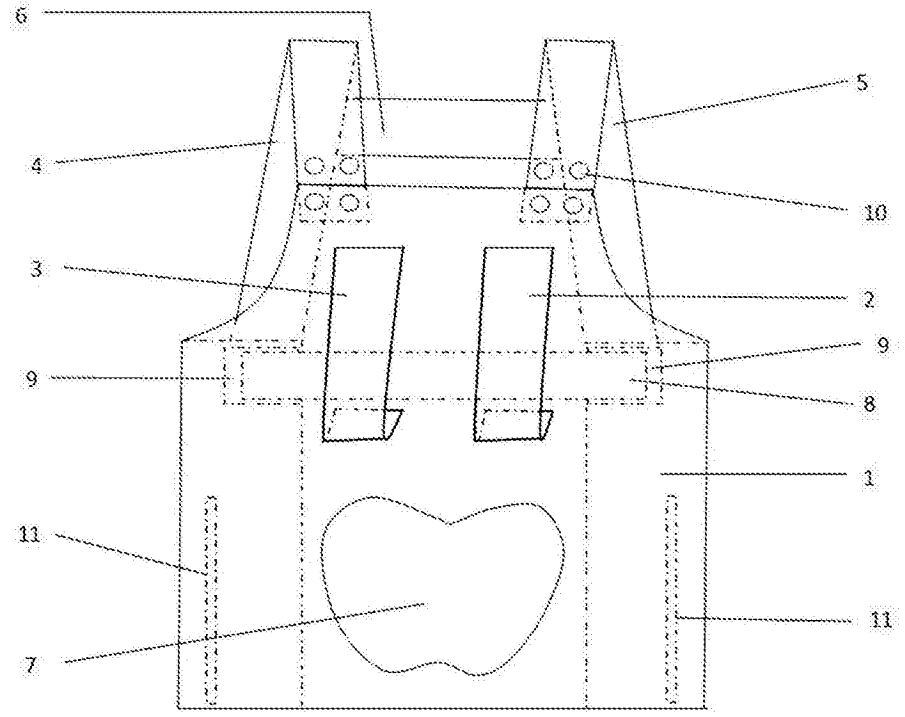

图6

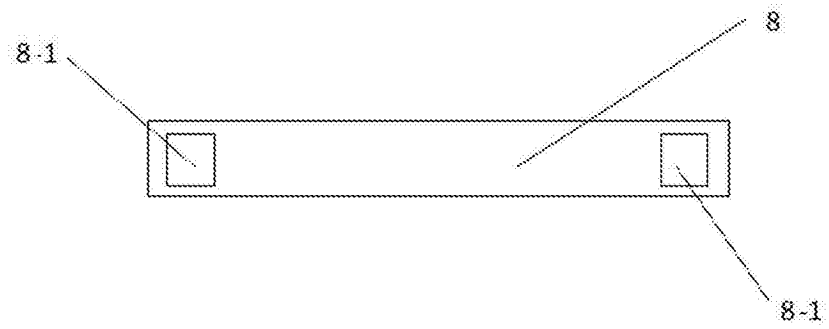

图7

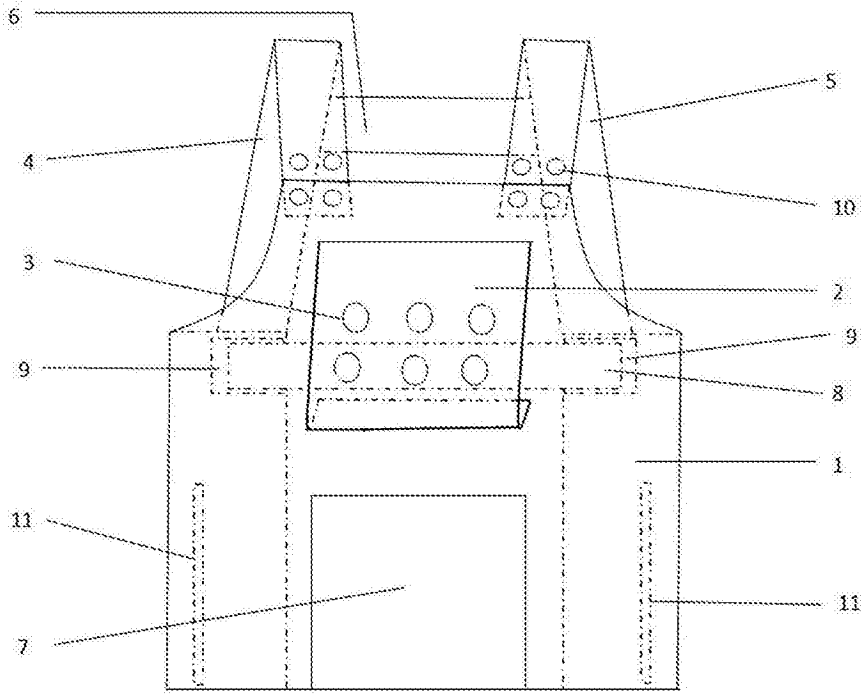

图8