(19)国家知识产权局

(12)实用新型专利

(10)授权公告号 CN 216752902 U
(45)授权公告日 2022.06.17

(21)申请号 202220047350.3

(22)申请日 2022.01.10

(73)专利权人 渭源县盛方药业有限公司
地址 748200 甘肃省定西市渭源县会川镇西关村八社

(72)发明人 毛晓军

(74)专利代理机构 北京专赢专利代理有限公司 11797
专利代理师 崔凌云

(51)Int.Cl.
A01G 9/029(2018.01)
A01G 27/00(2006.01)

权利要求书1页 说明书3页 附图2页

(54)实用新型名称

一种中药种植育苗装置

(57)摘要

本实用新型公开了一种中药种植育苗装置，属于中药种植技术领域，其技术方案要点包括底座，所述底座上端面的中部固定安装有支撑架，所述支撑架前后两侧的左右两端均贯穿开设有多个安装孔，所述支撑架的左右两侧壁均通过转轴活动安装有两个上下分布的育苗箱，所述育苗箱的前后两端面均通过转轴活动安装有支撑杆，从而将中药种子或植株栽植在四个育苗箱内的育苗框内时，使得第一喷淋管和第二喷淋管将水进行喷洒，可便于对育苗箱内的植株进行浇灌，在育苗的过程中，通过调节调节支撑杆的位置，从而调节育苗箱的角度，使得工作人员便于观察育苗箱内幼苗的生长状况，以及可调节阳光的照射范围，促进幼苗生长，便于使用。

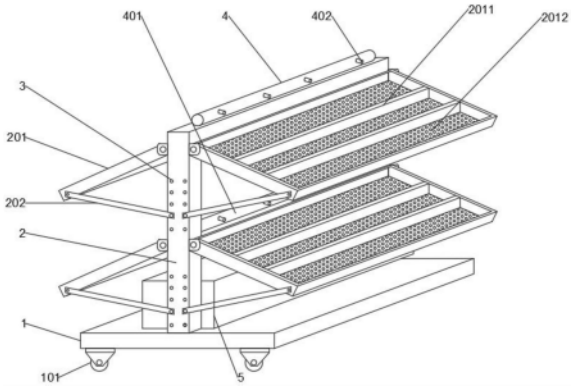

CN 216752902 U

1.一种中药种植育苗装置,其特征在于,包括:

底座(1),所述底座(1)上端面的中部固定安装有支撑架(2),所述支撑架(2)前后两侧的左右两端均贯穿开设有多个安装孔(3),所述支撑架(2)的左右两侧壁均通过转轴活动安装有两个上下分布的育苗箱(201),所述育苗箱(201)的前后两端面均通过转轴活动安装有支撑杆(202),所述支撑杆(202)的另一端通过螺栓安装于安装孔(3)的内部;

水箱(5),所述水箱(5)固定安装于底座(1)的上端面且位于支撑架(2)的内部,所述水箱(5)的内部安装有水泵(501),所述水泵(501)的上端面连通有出水管(502),所述出水管(502)的另一端贯穿水箱(5)的上端面且连通有固定安装于支撑架(2)内部的第二喷淋管(401),所述支撑架(2)的上端面固定安装有第一喷淋管(4)。

2.根据权利要求1所述的一种中药种植育苗装置,其特征在于:所述育苗箱(201)的内部固定安装有两个隔板(2011),两个所述隔板(2011)将育苗箱(201)分割为三个均匀分布的育苗框(2012),所述育苗框(2012)的底端面贯穿开设有多个出水孔。

3.根据权利要求1所述的一种中药种植育苗装置,其特征在于:所述第二喷淋管(401)的外侧壁连通有连接管(6),所述连接管(6)的外侧壁安装有阀门(601)且另一端贯穿支撑架(2)的上端面且与第一喷淋管(4)连通。

4.根据权利要求1所述的一种中药种植育苗装置,其特征在于:所述第一喷淋管(4)和第二喷淋管(401)外侧壁的左右两端均安装有喷头(402),所述第二喷淋管(401)位于下方的两个育苗箱(201)的上方。

5.根据权利要求1所述的一种中药种植育苗装置,其特征在于:所述支撑架(2)呈“U”型状。

6.根据权利要求1所述的一种中药种植育苗装置,其特征在于:所述底座(1)的底端面安装有万向轮(101)。

一种中药种植育苗装置

技术领域

[0001] 本实用新型涉及中药种植技术领域，特别涉及一种中药种植育苗装置。

背景技术

[0002] 中药是指以中国传统医药理论指导采集、炮制、制剂，说明作用机理，指导临床应用的药物，统称为中药。简而言之，中药就是指在中医理论指导下，用于预防、治疗、诊断疾病并具有康复与保健作用的物质，中药主要来源于天然药及其加工品，包括植物药、动物药、矿物药及部分化学、生物制品类药物。由于中药以植物药居多，故有“诸药以草为本”的说法，中药在人工种植前，需进行育苗工作，在适宜温湿度的条件下对中药种子或植株进行保育。

[0003] 使用中药种植育苗装置对中药种子或植株进行育苗时，传统采用育苗箱进行育苗，由于大部分育苗箱在开启时需将类似抽屉状的育苗盒一组组拉出才能方便观察育苗情况，且在大批量种植时，育苗盒的角度无法调节，光照范围有限，从而实用性差。

实用新型内容

[0004] 本实用新型针对以上问题，提出一种中药种植育苗装置来解决上述问题。

[0005] 本实用新型是这样实现的，一种中药种植育苗装置，包括底座，所述底座上端面的中部固定安装有支撑架，所述支撑架前后两侧的左右两端均贯穿开设有多个安装孔，所述支撑架的左右两侧壁均通过转轴活动安装有两个上下分布的育苗箱，所述育苗箱的前后两端面均通过转轴活动安装有支撑杆，所述支撑杆的另一端通过螺栓安装于安装孔的内部；

[0006] 水箱，所述水箱固定安装于底座的上端面且位于支撑架的内部，所述水箱的内部安装有水泵，所述水泵的上端面连通有出水管，所述出水管的另一端贯穿水箱的上端面且连通有固定安装于支撑架内部的第二喷淋管，所述支撑架的上端面固定安装有第一喷淋管。

[0007] 为了可进行大批量的中药幼苗培育，便于进行种植，作为本实用新型的一种中药种植育苗装置优选的，所述育苗箱的内部固定安装有两个隔板，两个所述隔板将育苗箱分割为三个均匀分布的育苗框，所述育苗框的底端面贯穿开设有多个出水孔。

[0008] 为了控制水流通过连接管，作为本实用新型的一种中药种植育苗装置优选的，所述第二喷淋管的外侧壁连通有连接管，所述连接管的外侧壁安装有阀门且另一端贯穿支撑架的上端面且与第一喷淋管连通。

[0009] 为了将第一喷淋管和第二喷淋管内的水进行喷洒，作为本实用新型的一种中药种植育苗装置优选的，所述第一喷淋管和第二喷淋管外侧壁的左右两端均安装有喷头，所述第二喷淋管位于下方的两个育苗箱的上方。

[0010] 为了便于将其他部件的位置进行固定，作为本实用新型的一种中药种植育苗装置优选的，所述支撑架呈“U”型状。

[0011] 为了便于将底座进行移动，作为本实用新型的一种中药种植育苗装置优选的，所

述底座的底端面安装有万向轮。

[0012] 与现有技术相比，本实用新型的有益效果是：

[0013] 该种中药种植育苗装置，使用时，将中药种子或植株栽植在四个育苗箱内的育苗框内，接着使水泵运行将水箱内的水抽入出水管内，接着出水管将水流分别导流至第二喷淋管和连接管内，接着连接管将水流导流至第一喷淋管内，从而使得第一喷淋管和第二喷淋管将水进行喷洒，可便于对育苗箱内的植株进行浇灌，在育苗的过程中，通过调节支撑杆的位置并将其固定在支撑架上的其他安装孔内，可调节支撑杆的位置，从而调节育苗箱的角度，使得工作人员便于观察育苗箱内幼苗的生长状况，以及可调节阳光的照射范围，促进幼苗生长，便于使用。

附图说明

[0014] 图1为本实用新型的一种中药种植育苗装置结构图；

[0015] 图2为本实用新型的图1支撑架和育苗箱的剖面图；

[0016] 图3为本实用新型的图1中支撑架的右视结构图。

[0017] 图中，1、底座；101、万向轮；2、支撑架；201、育苗箱；2011、隔板；2012、育苗框；202、支撑杆；3、安装孔；4、第一喷淋管；401、第二喷淋管；402、喷头；5、水箱；501、水泵；502、出水管；6、连接管；601、阀门。

具体实施方式

[0018] 为了使本实用新型的目的、技术方案及优点更加清楚明白，以下结合附图及实施例，对本实用新型进行进一步详细说明。应当理解，此处所描述的具体实施例仅仅用以解释本实用新型，并不用于限定本实用新型。

[0019] 在本实用新型的描述中，需要理解的是，术语“长度”、“宽度”、“上”、“下”、“前”、“后”、“左”、“右”、“竖直”、“水平”、“顶”、“底”“内”、“外”等指示的方位或位置关系为基于附图所示的方位或位置关系，仅是为了便于描述本实用新型和简化描述，而不是指示或暗示所指的装置或元件必须具有特定的方位、以特定的方位构造和操作，因此不能理解为对本实用新型的限制。此外，在本实用新型的描述中，“多个”的含义是两个或两个以上，除非另有明确具体的限定。

[0020] 请参阅图1-3，一种中药种植育苗装置，包括底座1，底座1上端面的中部固定安装有支撑架2，支撑架2前后两侧的左右两端均贯穿开设有多个安装孔3，支撑架2的左右两侧壁均通过转轴活动安装有两个上下分布的育苗箱201，育苗箱201的前后两端面均通过转轴活动安装有支撑杆202，支撑杆202的另一端通过螺栓安装于安装孔3的内部；

[0021] 水箱5，水箱5固定安装于底座1的上端面且位于支撑架2的内部，水箱5的内部安装有水泵501，水泵501的上端面连通有出水管502，出水管502的另一端贯穿水箱5的上端面且连通有固定安装于支撑架2内部的第二喷淋管401，支撑架2的上端面固定安装有第一喷淋管4。

[0022] 本实施例中：使用时，将中药种子或植株栽植在四个育苗箱201内的育苗框2012内，接着使水泵501运行将水箱5内的水抽入出水管502内，接着出水管502将水流分别导流至第二喷淋管401和连接管6内，接着连接管6将水流导流至第一喷淋管4内，从而使得第一

喷淋管4和第二喷淋管401将水进行喷洒，可便于对育苗箱201内的植株进行浇灌，在育苗的过程中，通过调节支撑杆202的位置将其固定在支撑架2上的其他安装孔3内，可调节支撑杆202的位置，从而调节育苗箱201的角度，使得工作人员便于观察育苗箱201内幼苗的生长状况，以及可调节阳光的照射范围，促进幼苗生长，便于使用。

[0023] 作为本实用新型的一种技术优化方案，育苗箱201的内部固定安装有两个隔板2011，两个隔板2011将育苗箱201分割为三个均匀分布的育苗框2012，育苗框2012的底端面贯穿开设有多个出水孔。

[0024] 本实施例中：通过设置两个隔板2011将育苗箱201划分为三个育苗框2012，可进行大批量的中药幼苗培育，便于进行种植。

[0025] 作为本实用新型的一种技术优化方案，第二喷淋管401的外侧壁连通有连接管6，连接管6的外侧壁安装有阀门601且另一端贯穿支撑架2的上端面且与第一喷淋管4连通。

[0026] 本实施例中：通过打开阀门601，使得第二喷淋管401内的水流流入至连接管6内，便于连接管6将水流导流至第一喷淋管4内。

[0027] 作为本实用新型的一种技术优化方案，第一喷淋管4和第二喷淋管401外侧壁的左右两端均安装有喷头402，第二喷淋管401位于下方的两个育苗箱201的上方。

[0028] 本实施例中：通过设置喷头402，第一喷淋管4和第二喷淋管401内的水流可从喷头402喷出，从而对中草药幼苗进行喷灌，通过设置第二喷淋管401位于下方的两个育苗箱201的上方，便于对下方的两个育苗箱201进行喷灌。

[0029] 作为本实用新型的一种技术优化方案，支撑架2呈“U”型状。

[0030] 本实施例中：通过设置支撑架2呈“U”型状，便于固定四个育苗箱201和第一喷淋管4以及第二喷淋管401的位置。

[0031] 作为本实用新型的一种技术优化方案，底座1的底端面安装有万向轮101。

[0032] 本实施例中：通过设置万向轮101，便于将底座1进行移动。

[0033] 本实用新型的工作原理及使用流程：首先，使用该装置进行育苗时，推动底座1移动，使得万向轮101承载底座1移动，便于将该装置移动至指定地点，接着将中药种子或植株栽植在四个育苗箱201内的育苗框2012内，进行浇灌时，启动水泵501，使得水泵501可将水箱5内的水抽入出水管502内，接着流入出水管502内的水流入第二喷淋管401内，接着打开阀门601，使得第二喷淋管401内的一部分水流通过连接管6流入第一喷淋管4内，从而使得第一喷淋管4和第二喷淋管401上的多个喷头402对育苗箱201内的植株进行浇灌，促进植株生长，在育苗的过程中，将支撑杆202有螺栓的一端安装在其他的安装孔3内，可调节支撑杆202的位置，从而调节育苗箱201的位置，增加阳光的照射范围，且便于工作人员观察。

[0034] 以上仅为本实用新型的较佳实施例而已，并不用以限制本实用新型，凡在本实用新型的精神和原则之内所作的任何修改、等同替换和改进等，均应包含在本实用新型的保护范围之内。

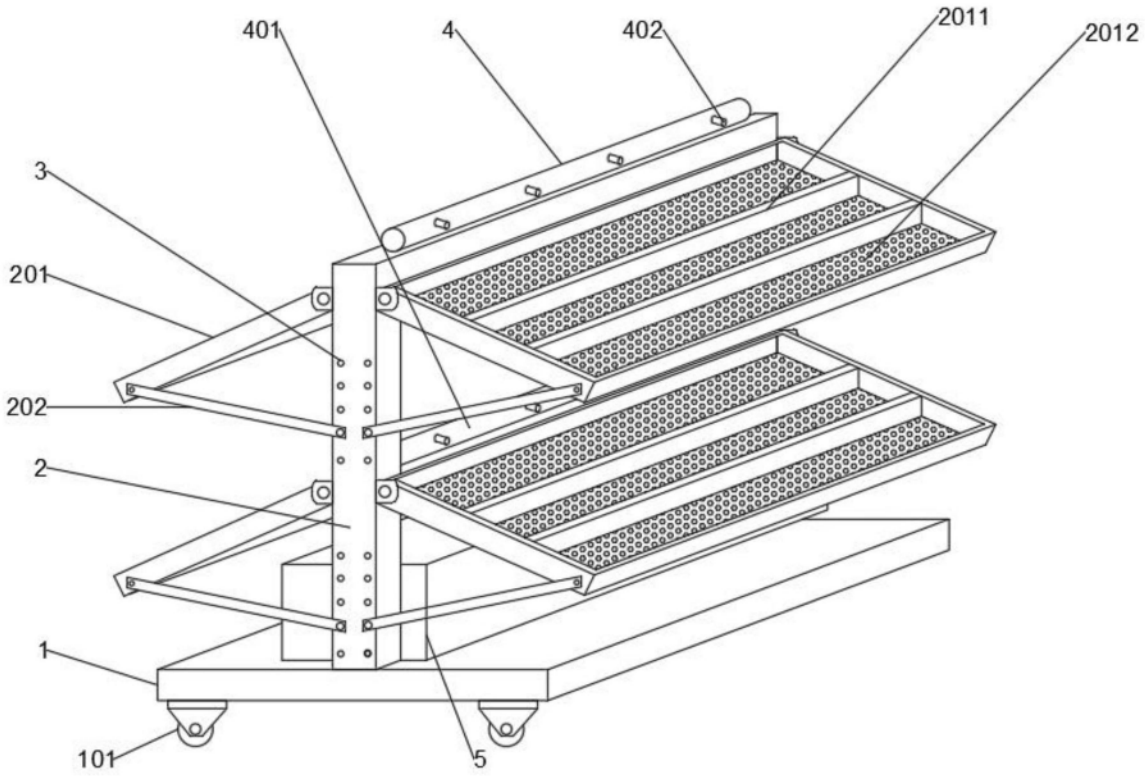

图1

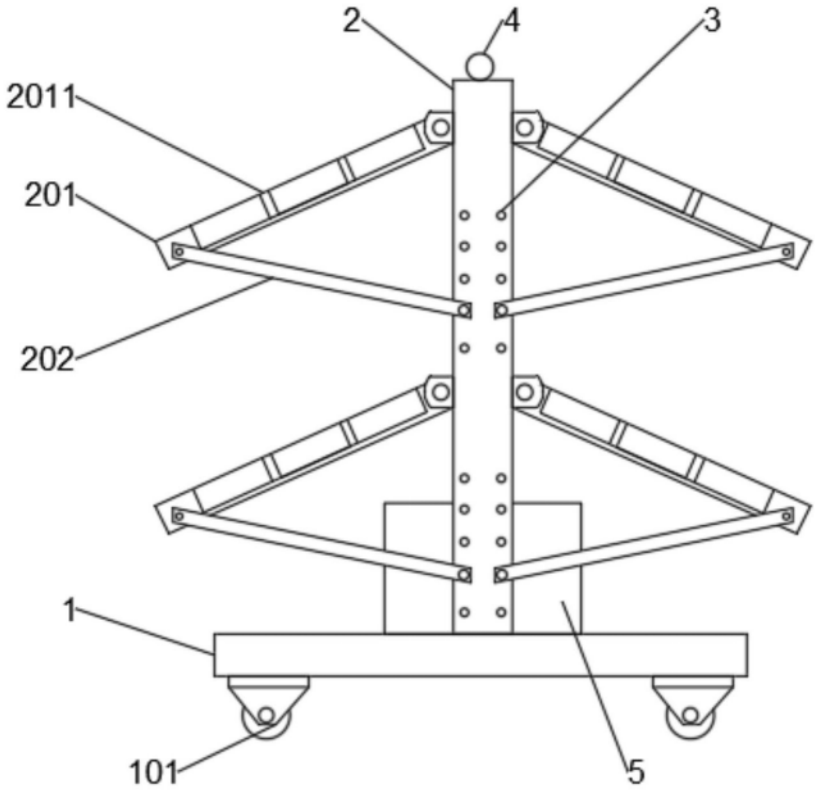

图2

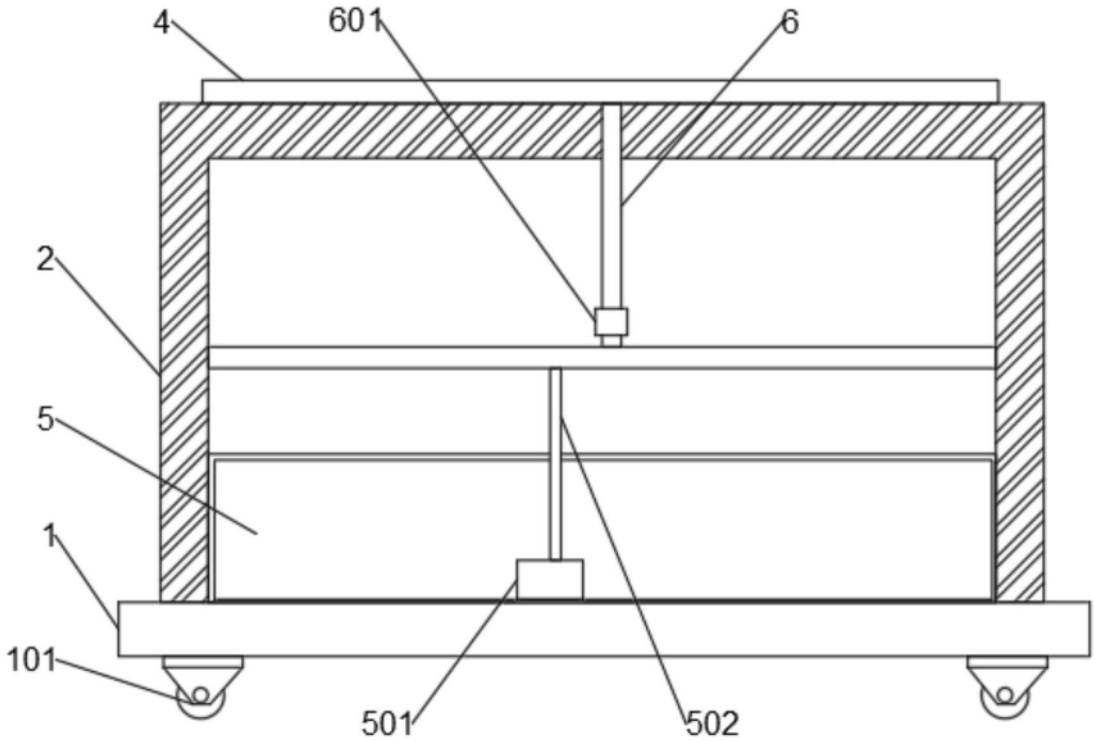

图3