(19)中华人民共和国国家知识产权局

(12)实用新型专利

(10)授权公告号 CN 202469825 U
(45)授权公告日 2012.10.03

(21)申请号 201120540108.1

(22)申请日 2011.12.21

(73)专利权人 李天舒
地址 273500 山东省济宁市邹城市凫山路189号邹城市兖矿第一中学

(72)发明人 李天舒

(74)专利代理机构 东莞市中正知识产权事务所 44231
代理人 刘林

(51)Int.Cl.
F21S 9/03(2006.01)
F21V 3/02(2006.01)
F21V 7/00(2006.01)

权利要求书 1 页 说明书 2 页 附图 1 页

(54)实用新型名称

一种台灯

(57)摘要

一种台灯，包括有灯罩(2)、灯泡、底座(4)，底座(4)的侧面上还设置有开关(6)，所述的灯罩在外表面上还设置有太阳能电池板(1)。所述的灯罩(2)、底座(4)之间还设置有反光镜(3)。所述的底座(4)上还设置有夹子(5)。本实用新型能有效的将学习和台灯联系起来，起到寓意深刻的装饰效果。并且，本实用新型使用功能多，亮度可调，有效的节约能源，节约桌面的空间。

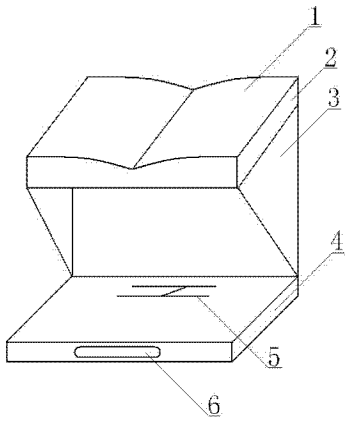

CN 202469825 U

1. 一种台灯，包括有灯罩（2）、灯泡、底座（4），底座（4）的侧面上还设置有开关（6），其特征在于：所述的灯罩（2）在外表面上还设置有太阳能电池板（1）。

2. 根据权利要求 1 所述的一种台灯，其特征在于：所述的灯罩（2）、底座（4）之间还设置有反光镜（3）。

3. 根据权利要求 1 所述的一种台灯，其特征在于：所述的底座（4）上还设置有夹子（5）。

一种台灯

技术领域

[0001] 本实用新型涉及一种室内电源电器的技术领域，具体涉及一种台灯。

背景技术

[0002] 现有技术的台灯功能一般比较单一，并且亮度也比较有限，不能实现真正的节能。另外，台灯在桌面上一般比较占地方，常常造成书本无处放置。另外，一般台灯的装饰效果比较单一，不能充分的利用台灯和学习的联系进行装饰。

发明内容

[0003] 本实用新型的目的是针对现有技术的不足，提供了一种装饰效果好、使用功能多、能有效节能的台灯。

[0004] 本实用新型的目的是通过以下技术手段实现的：一种台灯，包括有灯罩、灯泡、底座，底座的侧面上还设置有开关，所述的灯罩在外表面上还设置有太阳能电池板。

[0005] 所述的灯罩、底座之间还设置有反光镜。

[0006] 所述的底座上还设置有夹子。

[0007] 与现有技术相比本实用新型具有以下明显的优点：本实用新型能有效的将学习和台灯联系起来，起到寓意深刻的装饰效果。并且，本实用新型使用功能多，亮度可调，有效的节约能源，节约桌面的空间。

附图说明

[0008] 图 1 为本实用新型的结构示意图；

[0009] 图中，1- 太阳能电池板，2- 灯罩，3- 反光镜，4- 底座，5- 夹子，6- 开关。

具体实施方式

[0010] 以下结合附图说明和具体实施方式对本实用新型作进一步的详细描述：

[0011] 如图 1 所示的一种台灯，包括有灯罩 2、灯泡、底座 4，底座 4 的侧面上还设置有开关 6，所述的灯罩 2 可以整体设置为书本型，并在外表面上还设置有太阳能电池板 1。这样设置，本实用新型能通过书本型的灯罩 2，将书本和台灯和学习联系起来，起到寓意深刻的装饰效果。并且通过外表面上设置的太阳能电池板 1，有效的利用空间，有效的节约能源。

[0012] 所述的灯罩 2、底座 4 之间还设置有反光镜 3。这样设置，可以通过反光镜 3 调节台灯的亮度，并且能节约能源。

[0013] 所述的底座 4 上还设置有夹子 5。这样设置，可以通过夹子 5 将书本固定到底座 4 上，有效的节约桌面空间。

[0014] 总之，本实用新型提供了一种装饰效果好、使用功能多、能有效节能的台灯。以上所述，仅为本实用新型的一部分具体实施方式，本实用新型的保护范围并不局限于此，任何熟悉本技术领域的技术人员在本实用新型揭露的技术范围内，可轻易想到的变化或替换，

都应涵盖在本实用新型的保护范围之内。

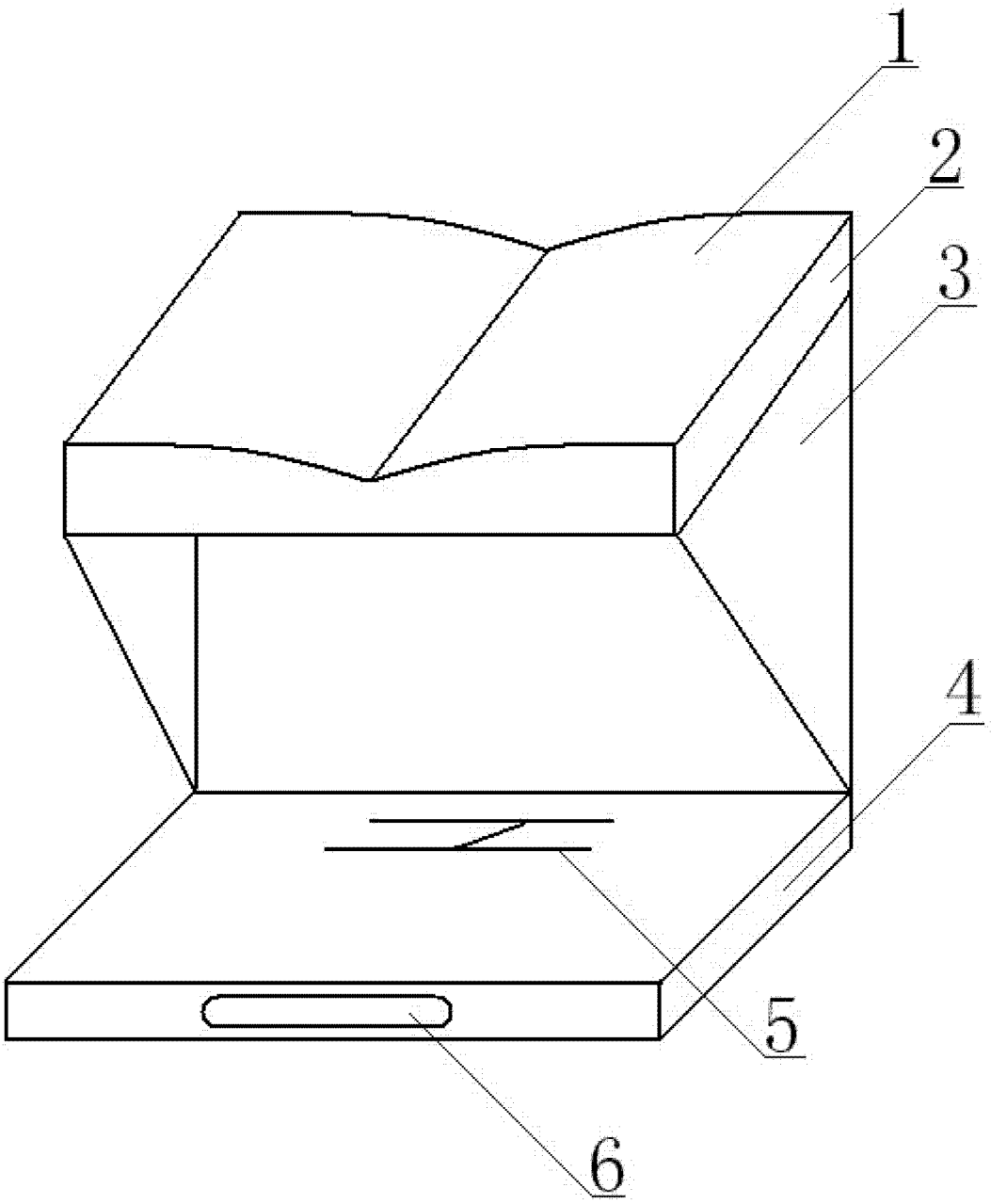

图 1