(19)中华人民共和国国家知识产权局

(12)发明专利申请

(10)申请公布号 CN 110584345 A
(43)申请公布日 2019.12.20

(21)申请号 201910936530.X

(22)申请日 2019.09.29

(71)申请人 邵春玲
地址 312000 浙江省绍兴市越城区龙洲花园3幢203室

(72)发明人 邵春玲

(74)专利代理机构 绍兴市寅越专利代理事务所（普通合伙）33285
代理人 胡国平

(51)Int.Cl.
A47B 63/06(2006.01)
A47B 53/00(2006.01)

权利要求书1页 说明书3页 附图7页

(54)发明名称

一种会计财务用的文件放置柜

(57)摘要

本发明公开了一种会计财务用的文件放置柜，包括内部中空的柜体，所述柜体内设有多个分类架，所述分类架在竖直方向上依次布置，位于下侧的所述分类架可向外抽出柜体，位于上侧的所述分类架与柜体之间设有联动机构，上侧的分类架配合联动机构能够向下移动，所述分类架上设有多个放置架。本发明一种会计财务用的文件放置柜，通过在竖直方向上设置两个可相互独立活动的放置架，结合联动机构，使得位于上侧的放置柜能够在移出柜体一定距离后，实现向下运动，且放置柜上设有多个不同尺寸放置架，从而便于对上侧的柜体进行存放、整理。

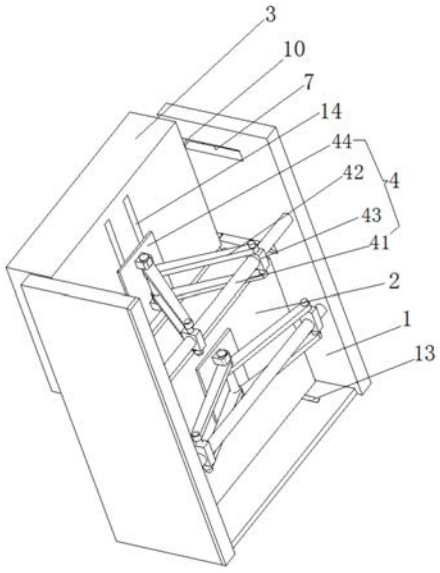

CN 110584345 A

1.一种会计财务用的文件放置柜,包括内部中空的柜体,其特征在于:所述柜体内设有多个分类架,所述分类架在竖直方向上依次布置,位于下侧的所述分类架可向外抽出柜体,位于上侧的所述分类架与柜体之间设有联动机构,上侧的分类架配合联动机构能够向下移动,所述分类架上设有多个放置架。

2.根据权利要求1所述的一种会计财务用的文件放置柜,其特征在于:所述分类架设有两个,两个分类架可相对独立地进行活动,且分别设为分类架一、分类架二。

3.根据权利要求2所述的一种会计财务用的文件放置柜,其特征在于:所述分类架一、分类架二上的放置架设于同侧,所述分类架一外侧的上部设有拉手,分类架二外侧的下部设有拉手。

4.根据权利要求2所述的一种会计财务用的文件放置柜,其特征在于:所述联动机构包括支撑杆、连杆、套接于支撑杆上的移动块、连接板,所述支撑杆设于柜体两侧的内壁之间,所述连接板设于分类架二的背面,所述连杆的一端通过转轴与连接板铰接,另一端通过转轴和移动块相铰接,所述连接板的正面设有限位块,所述分类架二的背面设有与限位块相适配的连接槽。

5.根据权利要求4所述的一种会计财务用的文件放置柜,其特征在于:所述连杆和移动块均设有两个,且连杆的一端分别与移动块一一对应铰接,两个所述移动块沿支撑杆中轴线对称布置。

6.根据权利要求2-5中任意一条所述的一种会计财务用的文件放置柜,其特征在于:还包括滑槽一、滑槽二、电动推杆,所述滑槽一横向开设在柜体的内侧壁,滑槽二纵向开设于柜体的内侧壁,滑槽一与滑槽二的端部相通,所述滑槽二靠近柜体的外侧,且内部容置有电动推杆,所述分类架二的侧部设有滑动连接与滑槽内的滑块一,所述电动推杆的输出端连接有支撑块,其中电动推杆的活动端伸至最长端时,支撑块与滑槽一的上端部齐平。

7.根据权利要求4所述的一种会计财务用的文件放置柜,其特征在于:所述分类架一的底部设有滑块二,柜体的底部开设有与滑块二相适配的滑槽三,所述分类架二的背面设有联动机构。

8.根据权利要求2所述的一种会计财务用的文件放置柜,其特征在于:所述联动机构包括设于柜体内侧壁上的弧形槽、设于分类架二上的弧形块,所述分类架二通过连轴枢接于柜体内,其中弧形块与弧形槽滑动连接。

9.根据权利要求8所述的一种会计财务用的文件放置柜,其特征在于:所述弧形槽为1/4圆弧,所述弧形块与弧形槽底端相抵时,分类架可翻转至水平。

10.根据权利要求9所述的一种会计财务用的文件放置柜,其特征在于:所述分类架一上的放置架设于其外侧,分类架二上的放置架设于其内侧。

一种会计财务用的文件放置柜

技术领域

[0001] 本发明涉及办公用品技术领域，具体为一种会计财务用的文件放置柜。

背景技术

[0002] 会计柜是会计行业经常用到的一种文件整理工具，会计柜的合理设计对于会计凭证的整理具有很大帮助，同时许多会计凭证也是重要的文件资料，在会计柜中需要保存较长时间，因此能够简便快捷地处理存放会计凭证。

[0003] 为了便于放置、整理会计凭证(包括账本、票据等)，常常使用到一些放置柜用于放置，针对于不同的公司规模，用于放置会计凭证的柜体容置体积也不同，而现在的放置柜存在为了节省占地面积，将高度设置的较高，甚至采用台阶便于存放整理，如专利号为：201810595981.7，名为“一种多层圆盘式会计票据柜”，使得柜子使用较为麻烦，尤其是针对于柜子上侧的，存在较大的盲区，导致放置、整理会计凭证较为繁琐。

[0004] 为了解决上述问题，本案由此而生。

发明内容

[0005] (一)解决的技术问题

[0006] 本发明的目的在于克服现有技术的不足，提供了一种便于对位于上侧的柜子存放、整理的会计财务用的文件放置柜。

[0007] (二)技术方案

[0008] 为实现以上目的，本发明通过以下技术方案予以实现：一种会计财务用的文件放置柜，包括内部中空的柜体，所述柜体内设有多个分类架，所述分类架在竖直方向上依次布置，位于下侧的所述分类架可向外抽出柜体，位于上侧的所述分类架与柜体之间设有联动机构，上侧的分类架配合联动机构能够向下移动，所述分类架上设有多个放置架，放置架最好采用不同的尺寸。

[0009] 优选的，所述分类架设有两个，两个分类架可相对独立地进行活动，且分别设为分类架一、分类架二。

[0010] 优选的，所述分类架一、分类架二上的放置架设于同侧，所述分类架一外侧的上部设有拉手，分类架二外侧的下部设有拉手。

[0011] 优选的，所述联动机构包括支撑杆、连杆、套接于支撑杆上的移动块、连接板，所述支撑杆设于柜体两侧的内壁之间，所述连接板设于分类架二的背面，所述连杆的一端通过转轴与连接板铰接，另一端通过转轴和移动块相铰接，所述连接板的正面设有限位块，所述分类架二的背面设有与限位块相适配的连接槽。

[0012] 优选的，所述连杆和移动块均设有两个，且连杆的一端分别与移动块一一对应铰接，两个所述移动块沿支撑杆中轴线对称布置。

[0013] 优选的，还包括滑槽一、滑槽二、电动推杆，所述滑槽一横向开设在柜体的内侧壁，滑槽二纵向开设于柜体的内侧壁，滑槽一与滑槽二的端部相通，所述滑槽二靠近柜体的外

侧，且内部容置有电动推杆，所述分类架二的侧部设有滑动连接与滑槽内的滑块一，所述电动推杆的输出端连接有支撑块，其中电动推杆的活动端伸至最长端时，支撑块与滑槽一的上端部齐平。

[0014] 优选的，所述分类架一的底部设有滑块二，柜体的底部开设有与滑块二相适配的滑槽三，所述分类架二的背面设有联动机构。

[0015] 优选的，所述联动机构包括设于柜体内侧壁上的弧形槽、设于分类架二上的弧形块，所述分类架二枢接于柜体内，其中弧形块与弧形槽滑动连接。

[0016] 优选的，所述弧形槽为1/4圆弧，所述弧形块与弧形槽底端相抵时，分类架可翻转至水平。

[0017] 优选的，所述分类架一上的放置架设于其外侧，分类架二上的放置架设于其内侧。

[0018] (三)有益效果

[0019] 采用上述技术方案后，本发明与现有技术相比，具备以下优点：本发明一种会计财务用的文件放置柜，通过在竖直方向上设置两个可相互独立活动的放置架，结合联动机构，使得位于上侧的放置柜能够在移出柜体一定距离后，实现向下运动，且放置柜上设有多个不同尺寸放置架，从而便于对上侧的柜体进行存放、整理。

附图说明

[0020] 图1为本发明实施例一的剖面后视图；

[0021] 图2为本发明实施例一的正面示意图；

[0022] 图3为本发明施例一的使用状态下正面示意图；

[0023] 图4为本发明施例一的剖面示意图；

[0024] 图5为本发明施例二的正面示意图；

[0025] 图6为本发明施例二中分类架二结构与柜体结构连接示意图；

[0026] 图7为本发明施例二的使用状态下正面示意图。

[0027] 图中：1柜体、2分类架一、3分类架二、4联动机构、41支撑杆、42连杆、43移动块、44连接板、401弧形槽、402弧形块、403连轴、5放置架、6拉手、7滑槽一、8滑槽二、9电动推杆、10滑块一、11支撑块、12滑块二、13滑槽三、14连接槽、15限位块。

具体实施方式

[0028] 下面通过附图和实施例对本发明作进一步详细阐述。

[0029] 实施例一请参照图1-4，一种会计财务用的文件放置柜，包括内部中空的柜体1，柜体1内设有多个分类架，分类架在竖直方向上依次布置，位于下侧的分类架可向外抽出柜体1，位于上侧的分类架与柜体1之间设有联动机构4，上侧的分类架配合联动机构4能够向下移动，分类架上设有多个放置架5。

[0030] 使得位于上侧的分类架能够在联动机构4的作用下，相对进行向下移动(相对在本方案中主要为：实施例一种横移后再竖直向下、实施例二中翻转向下)，使得上侧的放置架5能够便于进行使用。

[0031] 其次，每个分类架内设有多个放置架5，且放置架5可设为不同尺寸，便于对会记账单、账本进行分类存放。分类架以抽屉式连接于放置架5内部。

[0032] 本方案中，分类架设有两个，两个分类架可相对独立地进行活动，且分别设为分类架一2、分类架二3。分类架一2、分类架二3上的放置架5设于同侧，分类架一2外侧的上部设有拉手6，分类架二3外侧的下部设有拉手6。拉手6的设置便于对分类架一2、分类架二3进行向外拉动，且拉手6分别位于分类架一2的上侧和位于分类架二3的下侧，便于对拉手6进行拿取和施力。

[0033] 联动机构4包括支撑杆41、连杆42、套接于支撑杆41上的移动块43、连接板44，支撑杆41设于柜体1两侧的内壁之间，连接板44设于分类架二3的背面，连杆42的一端通过转轴与连接板44铰接，另一端通过转轴和移动块43相铰接，连接板44的正面设有限位块，分类架二3的背面设有与限位块15相适配的连接槽14。限位块15呈T字形，其一端嵌入连接槽14内。

[0034] 其中限位块15主要用于连接分类架二3与连接板44，防止分类架二3横向脱离连接板44，同时使得分类架二3能够先对限位块在竖直方向进行移动。

[0035] 连杆42和移动块43均设有两个，且连杆42的一端分别与移动块43一一对应铰接，两个移动块43沿支撑杆41中轴线对称布置。

[0036] 联动机构4还包括滑槽一7、滑槽二8、电动推杆(与其连接的开关最好设于柜体1的侧壁，便于进行开启和关闭)，滑槽一7横向开设在柜体1的内侧壁，滑槽二8纵向开设于柜体1的内侧壁，滑槽一7与滑槽二8的端部相通，滑槽二8靠近柜体1的外侧，且内部容置有电动推杆9，分类架二3的侧部设有滑动连接与滑槽内的滑块一10，电动推杆的输出端连接有支撑块11，其中电动推杆9的活动端伸至最长端时，支撑块11与滑槽一7的上端部齐平。

[0037] 分类架一2的底部设有滑块二12，柜体1的底部开设有与滑块二12相适配的滑槽三13，分类架二3的背面设有联动机构4。

[0038] 工作过程:通过手动拉动拉手6，带动分类架二3向外移动(分类架一2也可)，此时用于连接板44上限位块的作用，使得连接板44拉动连杆42，由于连杆42的作用力，对称设置的移动块43能够进行相向方向靠近，当将分类架二3上的滑块一10滑至滑槽一7与滑槽二8的交接口时，恰好使得分类架二3的底部位于支撑块11上，此时，只需开启电动推杆9进行收缩，进行将分类架二3下降使用，反之，将电动推杆9伸长至最长端，通过拉手6向内推动分类架二3即可实现回位。

[0039] 实施例二请参照图5-7，本实施例与实施例一的基本结构大致相同，以下为区别点:联动机构4包括设于柜体1内侧壁上的弧形槽401、设于分类架二3上的弧形块402，分类架二3通过连轴403枢接于柜体1内，其中弧形块402与弧形槽401滑动连接。

[0040] 弧形槽401为1/4圆弧，弧形块402与弧形槽401底端相抵时，分类架可翻转至水平。

[0041] 分类架一2上的放置架5设于其外侧，分类架二3上的放置架5设于其内侧。

[0042] 通过拉动拉手6对分类架二3向下进行翻转，即可将位于上侧分类架二3上的放置架5呈水平方向，且位置相对更低，更加便于对上侧的分类架二3进行使用。

[0043] 以上所述依据实施例为启示，通过上述的说明内容，相关工作人员完全可以在不偏离本项发明思想的范围内，进行多样的变更以及修改。本项使用新型的技术性范围并不局限于说明书上的内容，必须要根据权利要求范围来确定其保护的范围。

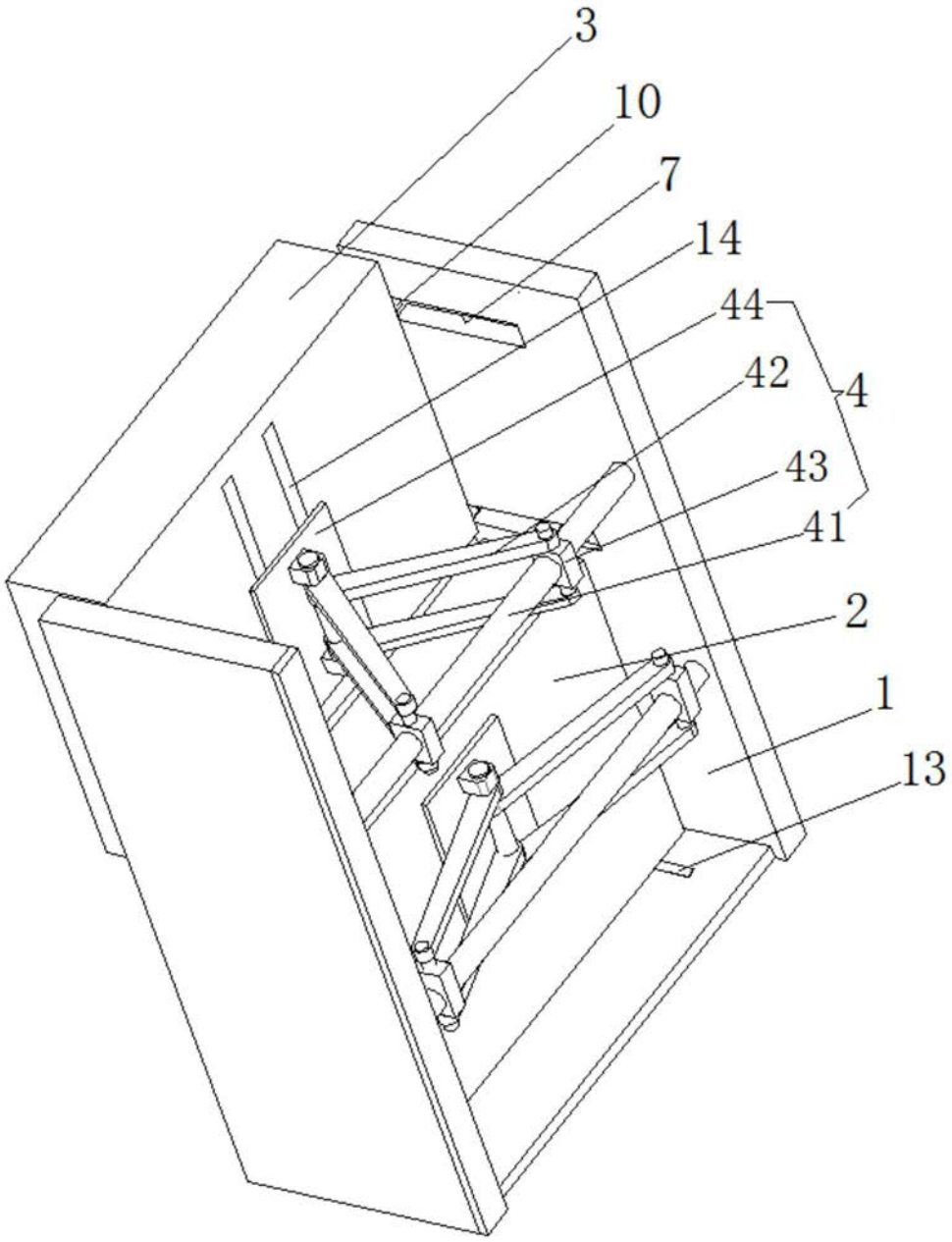

图1

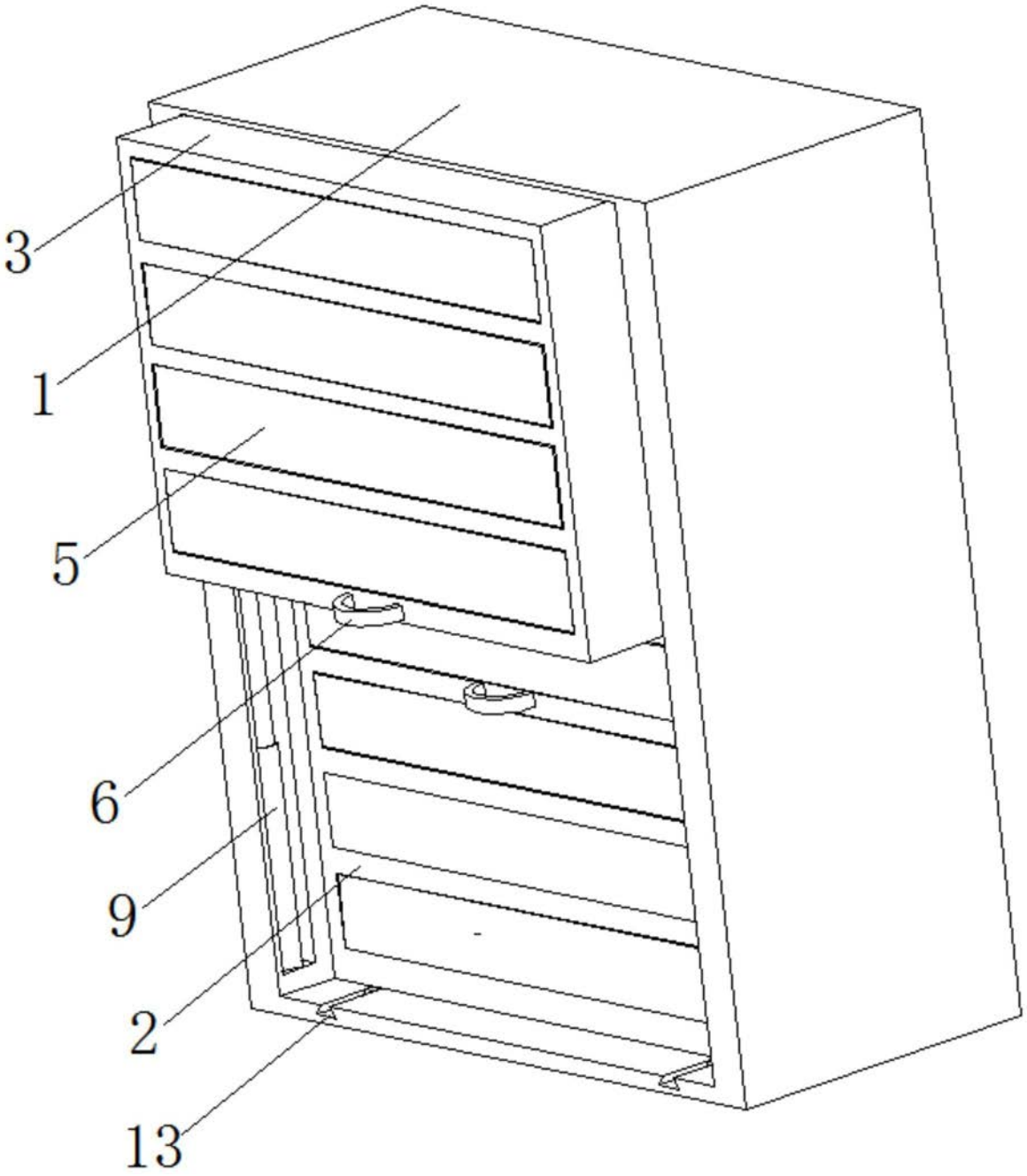

图2

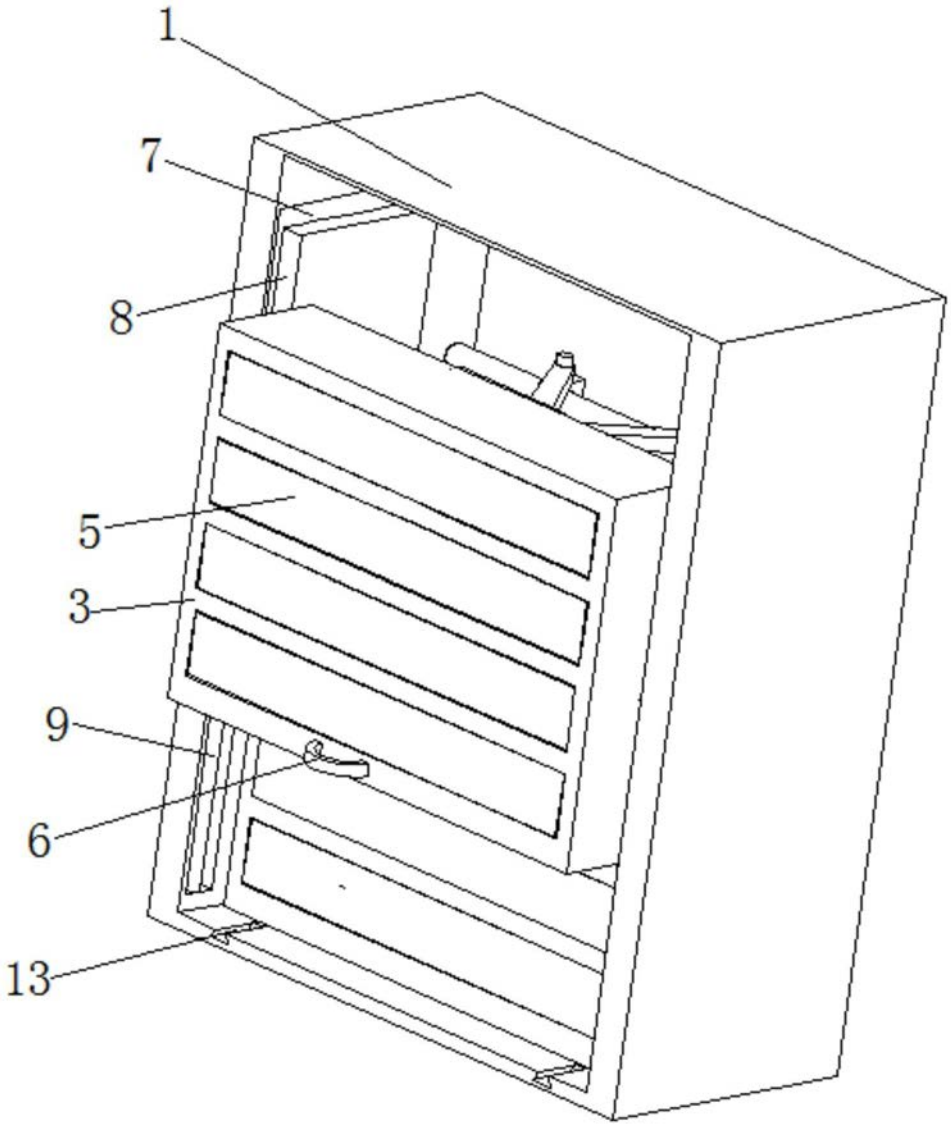

图3

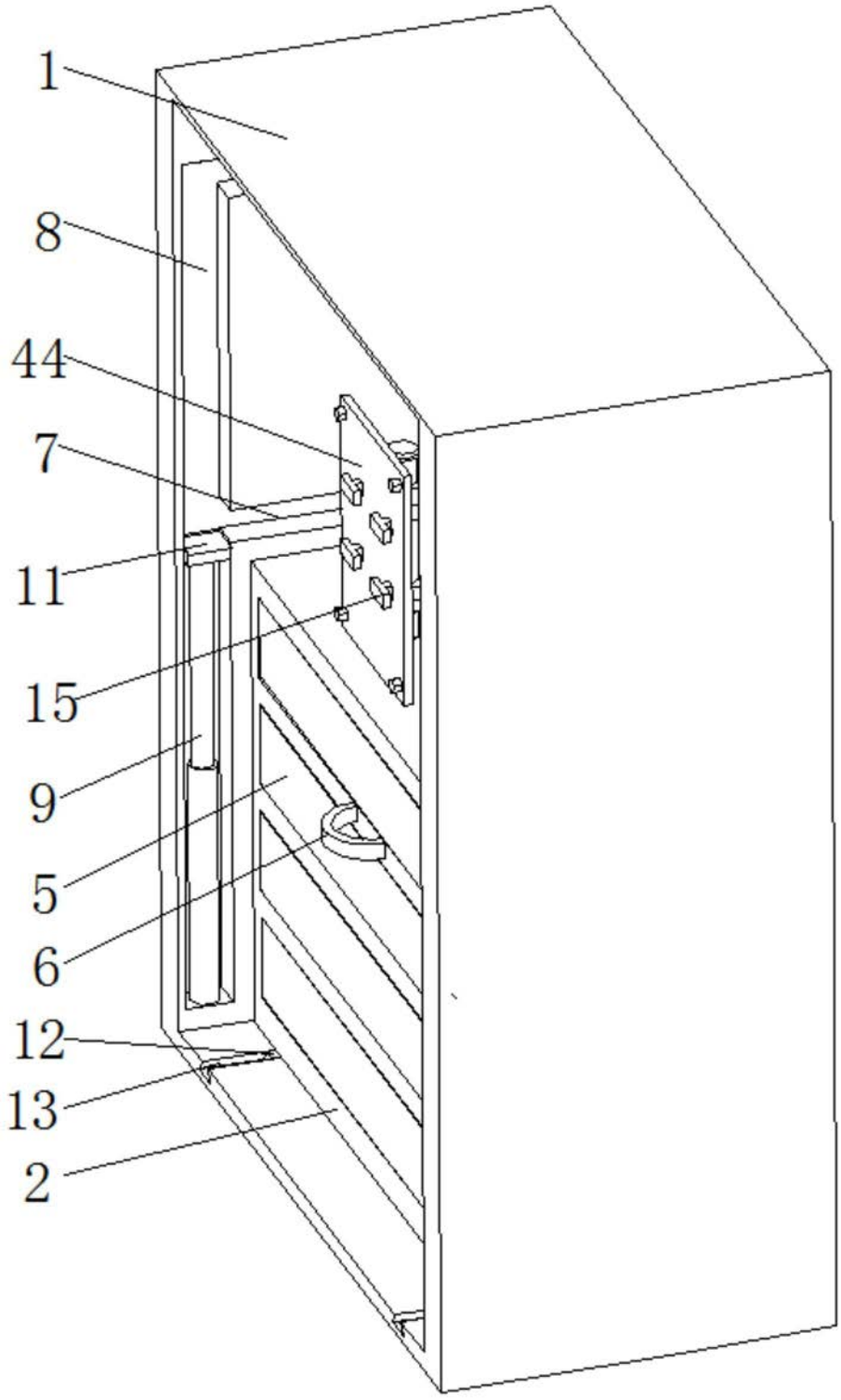

图4

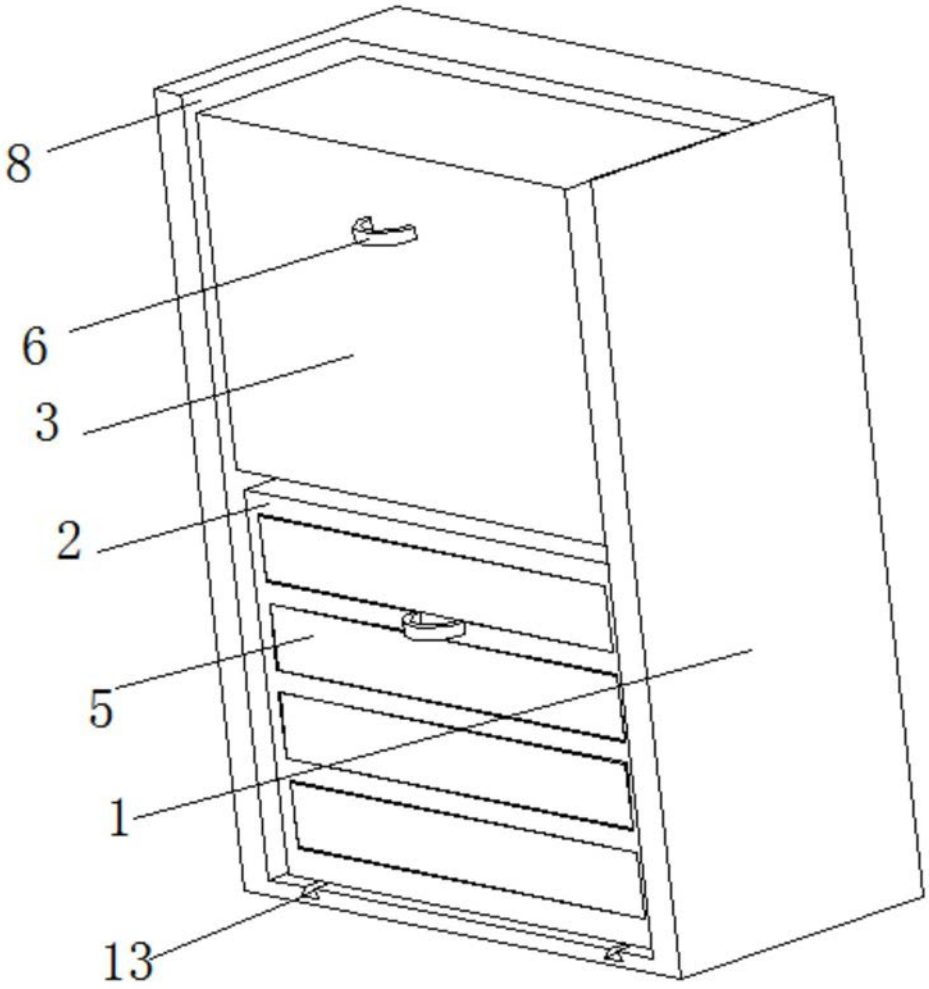

图5

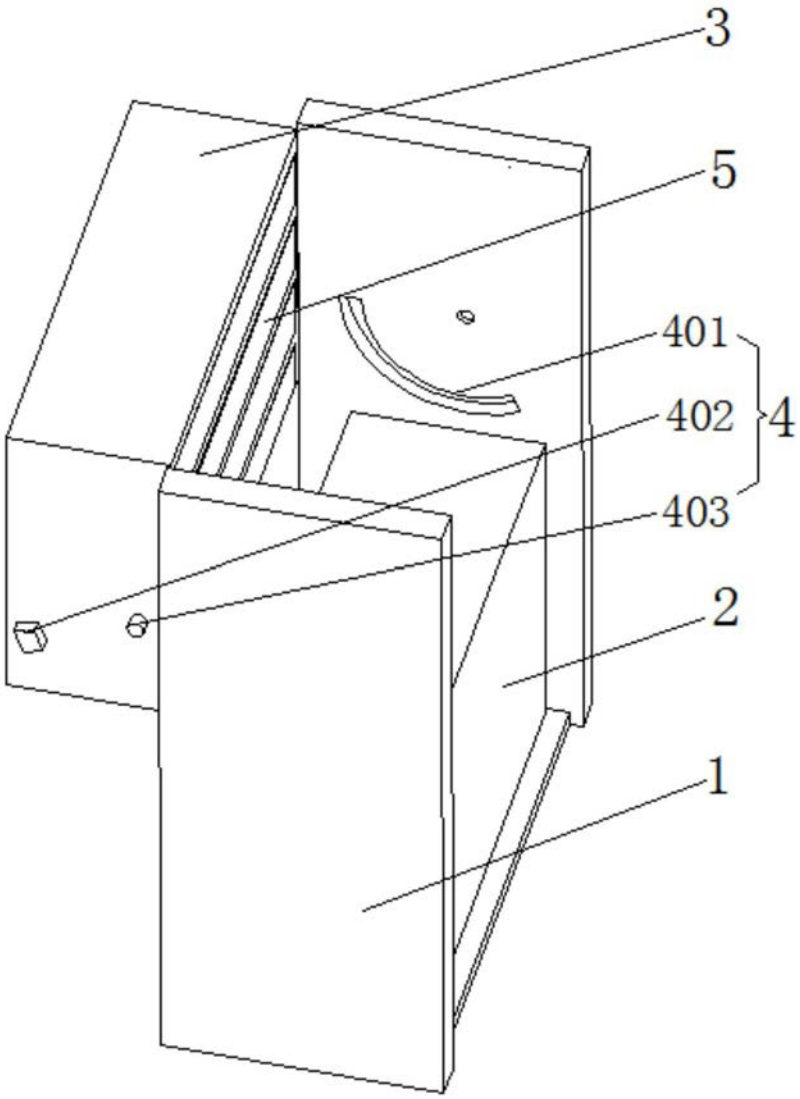

图6

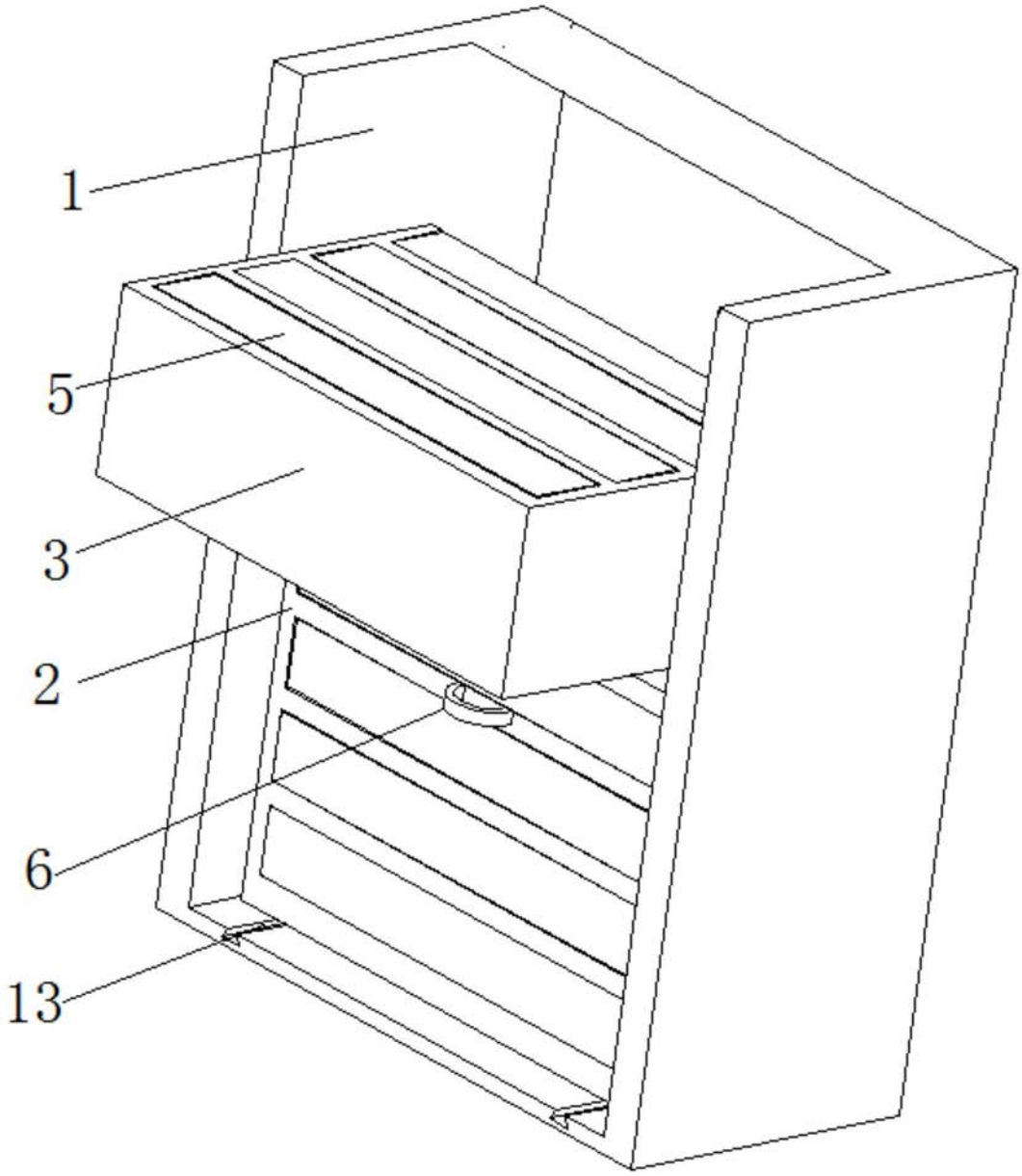

图7