(19)国家知识产权局

(12)实用新型专利

(10)授权公告号 CN 217714369 U
(45)授权公告日 2022.11.01

(21)申请号 202221251788.X

(22)申请日 2022.05.23

(73)专利权人 广州航普电子科技有限公司
地址 510000 广东省广州市白云区均禾街平沙松园中西街21号202房桂江商贸大厦二楼

(72)发明人 刘根平

(74)专利代理机构 广州汇盈知识产权代理事务所(普通合伙) 44603
专利代理师 张蓓蓓

(51)Int.Cl.
F16M 11/10(2006.01)
F16M 11/28(2006.01)
F16M 11/08(2006.01)
F16M 11/16(2006.01)

权利要求书1页 说明书3页 附图2页

(54)实用新型名称

一种可多角度调节的电视支架

(57)摘要

本实用新型公开了一种可多角度调节的电视支架，包括底座，所述底座的顶部活动连接有调节壳，所述调节壳表面的底部套设有旋转盘，所述旋转盘顶部的右侧设置有拉块，所述拉块的底部固定连接有插杆，所述插杆的表面套设有拉簧，所述拉簧的顶部和底部分别与拉块和旋转盘固定连接，底座的顶部开设有插槽，插杆的底部贯穿旋转盘并延伸至插槽的内腔，调节壳的内腔设置有调节架。本实用新型通过设置底座、调节壳、旋转盘、拉块、插杆、拉簧、插槽、调节架、限位槽、限位盒、移动板、移动杆、限位杆、弹簧、电视本体、固定壳、螺纹杆、螺纹套、支撑架和手轮，解决了现有电视支架不便于调节的问题，该电视支架，具备便于调节的优点。

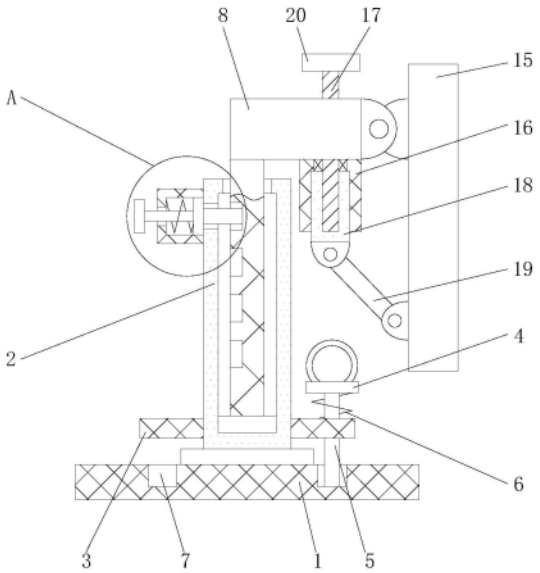

CN 217714369 U

1.一种可多角度调节的电视支架,包括底座(1),其特征在于:所述底座(1)的顶部活动连接有调节壳(2),所述调节壳(2)表面的底部套设有旋转盘(3),所述旋转盘(3)顶部的右侧设置有拉块(4),所述拉块(4)的底部固定连接有插杆(5),所述插杆(5)的表面套设有拉簧(6),所述拉簧(6)的顶部和底部分别与拉块(4)和旋转盘(3)固定连接,所述底座(1)的顶部开设有插槽(7),所述插杆(5)的底部贯穿旋转盘(3)并延伸至插槽(7)的内腔,所述调节壳(2)的内腔设置有调节架(8),所述调节架(8)的左侧开设有限位槽(9),所述调节壳(2)左侧的顶部固定连接有限位盒(10),所述限位盒(10)的内腔设置有移动板(11),所述移动板(11)的两侧分别固定连接有移动杆(12)和限位杆(13),所述限位杆(13)的右端贯穿调节壳(2)并延伸至限位槽(9)的内腔,所述移动杆(12)的表面套设有弹簧(14),所述移动杆(12)的左端贯穿至限位盒(10)的左侧,所述调节架(8)的右侧活动连接有电视本体(15),所述调节架(8)的表面固定连接有固定壳(16),所述固定壳(16)的内腔设置有螺纹杆(17),所述螺纹杆(17)的表面套设有螺纹套(18),所述螺纹套(18)的底部贯穿至固定壳(16)的底部并活动连接有支撑架(19),所述支撑架(19)远离螺纹套(18)的一端与电视本体(15)活动连接,所述螺纹杆(17)的顶部贯穿至调节架(8)的顶部并固定连接有手轮(20)。

2.根据权利要求1所述的一种可多角度调节的电视支架,其特征在于:所述底座(1)的顶部与调节壳(2)通过第一轴承活动连接,所述调节架(8)的右侧与电视本体(15)通过第一转轴活动连接。

3.根据权利要求1所述的一种可多角度调节的电视支架,其特征在于:所述支撑架(19)的顶部与螺纹套(18)通过第二转轴活动连接,所述电视本体(15)的表面与支撑架(19)通过第三转轴活动连接。

4.根据权利要求1所述的一种可多角度调节的电视支架,其特征在于:所述螺纹杆(17)的表面与固定壳(16)和调节架(8)均通过第二轴承活动连接,所述移动杆(12)的左侧固定连接有握把(21)。

5.根据权利要求1所述的一种可多角度调节的电视支架,其特征在于:所述调节架(8)的底部固定连接有限位板,且限位板的表面与调节壳(2)的内壁滑动连接。

6.根据权利要求1所述的一种可多角度调节的电视支架,其特征在于:所述螺纹套(18)两侧的顶部均固定连接有滑块,所述固定壳(16)内腔的两侧均开设有滑槽。

一种可多角度调节的电视支架

技术领域

[0001] 本实用新型涉及电视支架技术领域，具体为一种可多角度调节的电视支架。

背景技术

[0002] 电视用电的方法即时传送活动的视觉图像。同电影相似，电视利用人眼的视觉残留效应显现一帧帧渐变的静止图像，形成视觉上的活动图像。电视系统发送端把景物的各个微细部分按亮度和色度转换为电信号后，顺序传送，目前的一些电视需要配合电视支架进行使用，但是现有的电视支架还是存在着不方便调节的问题，不能够根据使用者的身高和习惯调节其使用高度、角度和方向，降低了电视支架的实用性。

实用新型内容

[0003] 本实用新型的目的在于提供一种可多角度调节的电视支架，具备便于调节的优点，解决了现有电视支架不便于调节的问题。

[0004] 为实现上述目的，本实用新型提供如下技术方案：一种可多角度调节的电视支架，包括底座，所述底座的顶部活动连接有调节壳，所述调节壳表面的底部套设有旋转盘，所述旋转盘顶部的右侧设置有拉块，所述拉块的底部固定连接有插杆，所述插杆的表面套设有拉簧，所述拉簧的顶部和底部分别与拉块和旋转盘固定连接，所述底座的顶部开设有插槽，所述插杆的底部贯穿旋转盘并延伸至插槽的内腔，所述调节壳的内腔设置有调节架，所述调节架的左侧开设有限位槽，所述调节壳左侧的顶部固定连接有限位盒，所述限位盒的内腔设置有移动板，所述移动板的两侧分别固定连接有移动杆和限位杆，所述限位杆的右端贯穿调节壳并延伸至限位槽的内腔，所述移动杆的表面套设有弹簧，所述移动杆的左端贯穿至限位盒的左侧，所述调节架的右侧活动连接有电视本体，所述调节架的表面固定连接有固定壳，所述固定壳的内腔设置有螺纹杆，所述螺纹杆的表面套设有螺纹套，所述螺纹套的底部贯穿至固定壳的底部并活动连接有支撑架，所述支撑架远离螺纹套的一端与电视本体活动连接，所述螺纹杆的顶部贯穿至调节架的顶部并固定连接有手轮。

[0005] 优选的，所述底座的顶部与调节壳通过第一轴承活动连接，所述调节架的右侧与电视本体通过第一转轴活动连接。

[0006] 优选的，所述支撑架的顶部与螺纹套通过第二转轴活动连接，所述电视本体的表面与支撑架通过第三转轴活动连接。

[0007] 优选的，所述螺纹杆的表面与固定壳和调节架均通过第二轴承活动连接，所述移动杆的左侧固定连接有握把。

[0008] 优选的，所述调节架的底部固定连接有限位板，且限位板的表面与调节壳的内壁滑动连接。

[0009] 优选的，所述螺纹套两侧的顶部均固定连接有滑块，所述固定壳内腔的两侧均开设有滑槽。

[0010] 与现有技术相比，本实用新型的有益效果如下：

[0011] 1、本实用新型通过设置底座、调节壳、旋转盘、拉块、插杆、拉簧、插槽、调节架、限位槽、限位盒、移动板、移动杆、限位杆、弹簧、电视本体、固定壳、螺纹杆、螺纹套、支撑架和手轮，解决了现有电视支架不便于调节的问题，该电视支架，具备便于调节的优点。

[0012] 2、本实用新型通过设置拉块，能够便于使用者拉动插杆，通过设置限位槽，能够便于限位杆的使用，通过设置手轮，能够便于使用者转动螺纹杆，通过设置第一转轴，能够便于电视的调节，通过设置第二转轴和第三转轴，能够便于支撑架的安装和使用，通过设置握把，能够便于使用者拉动移动杆。

附图说明

[0013] 图1为本实用新型结构示意图；

[0014] 图2为本实用新型底座的俯视图；

[0015] 图3为本实用新型图1中A的局部放大图。

[0016] 图中：1、底座；2、调节壳；3、旋转盘；4、拉块；5、插杆；6、拉簧；7、插槽；8、调节架；9、限位槽；10、限位盒；11、移动板；12、移动杆；13、限位杆；14、弹簧；15、电视本体；16、固定壳；17、螺纹杆；18、螺纹套；19、支撑架；20、手轮；21、握把。

具体实施方式

[0017] 下面将结合本实用新型实施例中的附图，对本实用新型实施例中的技术方案进行清楚、完整地描述，显然，所描述的实施例仅仅是本实用新型一部分实施例，而不是全部的实施例。基于本实用新型中的实施例，本领域普通技术人员在没有做出创造性劳动前提下所获得的所有其他实施例，都属于本实用新型保护的范围。

[0018] 请参阅图1-3，一种可多角度调节的电视支架，包括底座1，底座1的顶部活动连接有调节壳2，调节壳2表面的底部套设有旋转盘3，旋转盘3顶部的右侧设置有拉块4，拉块4的底部固定连接有插杆5，插杆5的表面套设有拉簧6，拉簧6的顶部和底部分别与拉块4和旋转盘3固定连接，底座1的顶部开设有插槽7，插杆5的底部贯穿旋转盘3并延伸至插槽7的内腔，调节壳2的内腔设置有调节架8，调节架8的左侧开设有限位槽9，调节壳2左侧的顶部固定连接有限位盒10，限位盒10的内腔设置有移动板11，移动板11的两侧分别固定连接有移动杆12和限位杆13，限位杆13的右端贯穿调节壳2并延伸至限位槽9的内腔，移动杆12的表面套设有弹簧14，移动杆12的左端贯穿至限位盒10的左侧，调节架8的右侧活动连接有电视本体15，调节架8的表面固定连接有固定壳16，固定壳16的内腔设置有螺纹杆17，螺纹杆17的表面套设有螺纹套18，螺纹套18的底部贯穿至固定壳16的底部并活动连接有支撑架19，支撑架19远离螺纹套18的一端与电视本体15活动连接，螺纹杆17的顶部贯穿至调节架8的顶部并固定连接有手轮20，底座1的顶部与调节壳2通过第一轴承活动连接，调节架8的右侧与电视本体15通过第一转轴活动连接，支撑架19的顶部与螺纹套18通过第二转轴活动连接，电视本体15的表面与支撑架19通过第三转轴活动连接，螺纹杆17的表面与固定壳16和调节架8均通过第二轴承活动连接，移动杆12的左侧固定连接有握把21，调节架8的底部固定连接有限位板，且限位板的表面与调节壳2的内壁滑动连接，螺纹套18两侧的顶部均固定连接有滑块，固定壳16内腔的两侧均开设有滑槽，通过设置拉块4，能够便于使用者拉动插杆5，通过设置限位槽9，能够便于限位杆13的使用，通过设置手轮20，能够便于使用者转动螺纹杆

17，通过设置第一转轴，能够便于电视的调节，通过设置第二转轴和第三转轴，能够便于支撑架19的安装和使用，通过设置握把21，能够便于使用者拉动移动杆12，通过设置底座1、调节壳2、旋转盘3、拉块4、插杆5、拉簧6、插槽7、调节架8、限位槽9、限位盒10、移动板11、移动杆12、限位杆13、弹簧14、电视本体15、固定壳16、螺纹杆17、螺纹套18、支撑架19和手轮20，解决了现有电视支架不便于调节的问题，该电视支架，具备便于调节的优点。

[0019] 使用时，使用者通过手轮20的配合可以转动螺纹杆17，螺纹杆17转动可以带动螺纹套18向下移动，螺纹套18通过支撑架19的配合可以带动电视本体15调节角度，需要调节电视的高度时，拉动握把21带动限位杆13从限位槽9中移出，随后可以向上移动电视和调节架8的高度，调节完毕后使限位杆13插入限位槽9，将调节架8进行固定，完成电视高度的调节，需要调节电视的使用方向时，向上拉动拉块4带动插杆5从插槽7中移出，随后可以转动调节壳2，调节壳2通过调节架8的配合带动电视转动进行调节，调节完毕后使插杆5插入插槽7中，将调节壳2进行固定，完成调节，方便快捷。

[0020] 尽管已经示出和描述了本实用新型的实施例，对于本领域的普通技术人员而言，可以理解在不脱离本实用新型的原理和精神的情况下可以对这些实施例进行多种变化、修改、替换和变型，本实用新型的范围由所附权利要求及其等同物限定。

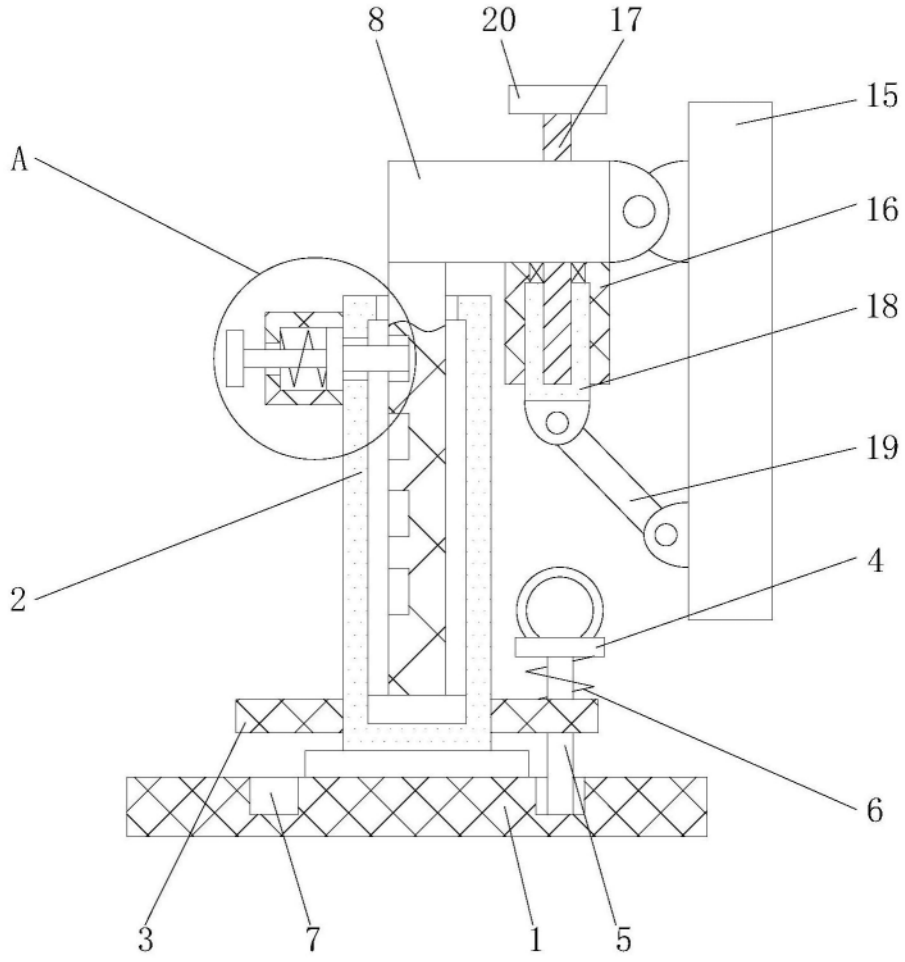

图1

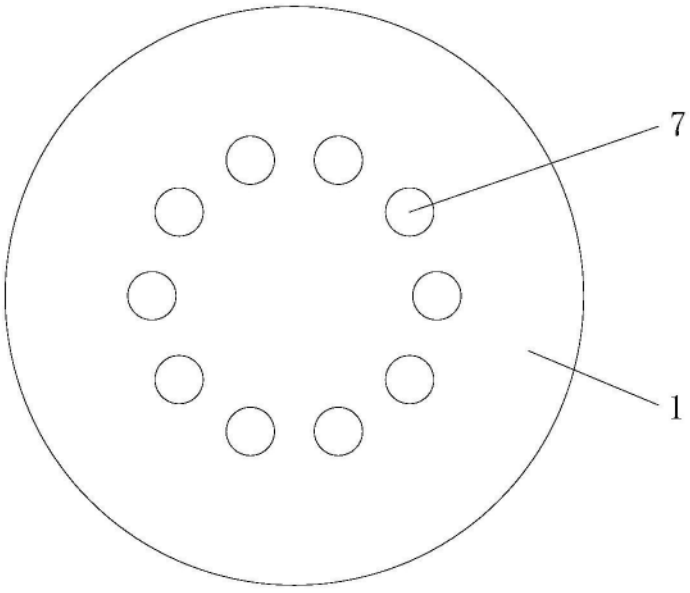

图2

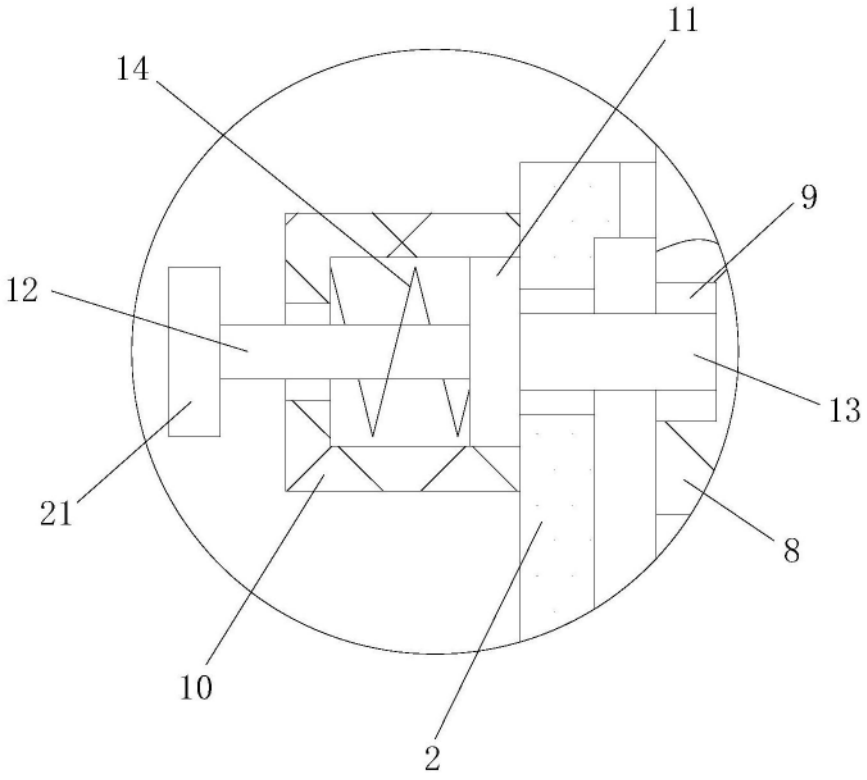

图3