(19)中华人民共和国国家知识产权局

(12)实用新型专利

(10)授权公告号 CN 205019831 U
(45)授权公告日 2016.02.10

(21)申请号 201520677126.2

(22)申请日 2015.08.28

(73)专利权人 安徽嘉乐斯乐净化工程有限公司
地址 246121 安徽省安庆市怀宁县工业园月山大道东 18 号

(72)发明人 朱永胜 许明成

(74)专利代理机构 安徽合肥华信知识产权代理有限公司 34112
代理人 方峥

(51)Int.Cl.
B01D 36/04(2006.01)

权利要求书1页 说明书2页 附图1页

(54)实用新型名称

喷淋加湿器用循环水过滤器

(57)摘要

本实用新型公开了一种喷淋加湿器用循环水过滤器， 包括过滤器外壳，过滤器外壳两侧分别连接有进口法兰、出口法兰，过滤器外壳底端为球形封头，球形封头上开有排污口，过滤器外壳内腔为减速腔，过滤器外壳上端安装有检查口法兰，检查口法兰上端面通过螺母、螺栓连接有法兰堵板，检查口法兰与法兰堵板之间圆体环形橡胶密封圈，本实用新型结构简单，易于实现，将过滤器两端法兰与管路法兰垫入防渗软垫，对孔插入螺栓，紧固螺母，接好压差计，连通排污管即可。

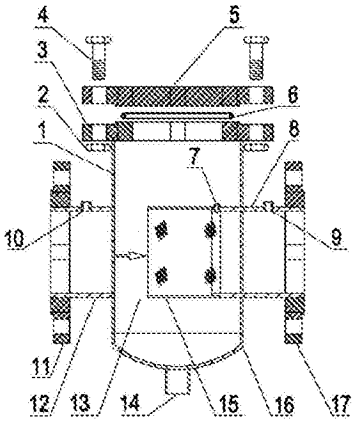

CN 205019831 U

1.喷淋加湿器用循环水过滤器，包括过滤器外壳(1)，其特征在于，过滤器外壳(1)两侧分别连接有进口法兰(11)、出口法兰(17)，过滤器外壳(1)底端为球形封头(16)，球形封头(16)上开有排污口(14)，过滤器外壳(1)内腔为减速腔(13)，过滤器外壳(1)上端安装有检查口法兰(3)，检查口法兰(3)上端面通过螺母(2)、螺栓(4)连接有法兰堵板(5)，检查口法兰(3)与法兰堵板(5)之间圆体环形橡胶密封圈(6)，进口法兰(11)、出口法兰(17)内端分别连接有进口颈管(12)、出口颈管(8)，出口颈管(8)另一端连接有网桶(15)，进口颈管(12)、出口颈管(8)压差计进口接头管(10)、压差计出口接头管(9)。

2.根据权利要求1所述喷淋加湿器用循环水过滤器，其特征在于，网桶(15)通过插销(7)固定于出口颈管(8)端部。

3.根据权利要求1所述喷淋加湿器用循环水过滤器，其特征在于，网桶(15)包括有网桶支筋(18)、网桶圆形筋(20)，网桶支筋(18)与网桶圆形筋(20)之间连接有金属网(19)。

喷淋加湿器用循环水过滤器

技术领域

[0001] 本实用新型涉及微电子、集成电路板、精加工行业生产领域，具体作为一种喷淋加湿器用循环水过滤器。

背景技术

[0002] 微电子、集成电路、精加工行业在生产产品时对生产的场所的相对湿度与洁净度有严格的要求，用喷淋加湿设备采用循环水喷淋空气，在循环水管路中必须安装性能优越的过滤器。

实用新型内容

[0003] 本实用新型技术是提供一种喷淋加湿器用循环水过滤器，能过滤水中颗粒物，效率高，水阻小，安装方便，便于维护，有效保护管道堵塞清净，防止水道微孔设备及喷嘴的堵塞。

[0004] 为达到上述目的，本实用新型采用的技术方案为：

[0005] 喷淋加湿器用循环水过滤器， 包括过滤器外壳 1，过滤器外壳 1 两侧分别连接有进口法兰 11、出口法兰 17，过滤器外壳 1 底端为球形封头 16，球形封头 16 上开有排污口 14，过滤器外壳 1 内腔为减速腔 13，过滤器外壳 1 上端安装有检查口法兰 3，检查口法兰 3 上端面通过螺母 2、螺栓 4 连接有法兰堵板 5，检查口法兰 3 与法兰堵板 5 之间圆体环形橡胶密封圈 6，进口法兰 11、出口法兰 17 内端分别连接有进口颈管 12、出口颈管 8，出口颈管 8 另一端连接有网桶 15，进口颈管 12、出口颈管 8 压差计进口接头管 10、压差计出口接头管 9。

[0006] 网桶 15 通过插销 7 固定于出口颈管 8 端部。

[0007] 网桶 15 包括有网桶支筋 18、网桶圆形筋 20，网桶支筋 18 与网桶圆形筋 20 之间连接有金属网 19。

[0008] 所述减速腔，减速腔中安装有网桶。有多种网孔规格的网桶，可根据应运需要选用。并且在进出颈管上设有压差计接口，能及时了解内部过滤芯赃赌情况，打开排污口 14 进行反冲洗排污，或进行清洗或更换滤网。

[0009] 本实用新型的喷淋用过滤器，液体从进口颈管 12 进入圆形减速腔 13 后，由于内腔容积突然增大，流速减缓，有部分大点的颗粒在重力的作用下下沉至桶底，有一部分在离心力的作用下改变流向，沿着桶壁沉降到底部，细小的颗粒物被金属网 19 截留，有效滤除了的液体中颗粒物与杂质，过滤后的液体从出口颈管 8 流出供给喷淋设备。

[0010] 过滤器的材质为 304 不锈钢，采用氩弧无缝焊接而成，不产生渗漏现象，防腐，自身不产生污染，可根据配套管径大小做成多种规格型号，过滤阻力小。

[0011] 本实用新型结构简单，易于实现，将过滤器两端法兰与管路法兰垫入防渗软垫，对孔插入螺栓，紧固螺母，接好压差计，连通排污管即可。

附图说明

[0012] 图 1 为本实用新型的结构示意图。

[0013] 图 2 为网桶主视图。

[0014] 图 3 为网通的侧视图。

具体实施方式

[0015] 参见附图，喷淋加湿器用循环水过滤器，包括过滤器外壳 1，过滤器外壳 1 两侧分别连接有进口法兰 11、出口法兰 17，过滤器外壳 1 底端为球形封头 16，球形封头 16 上开有排污口 14，过滤器外壳 1 内腔为减速腔 13，过滤器外壳 1 上端安装有检查口法兰 3，检查口法兰 3 上端面通过螺母 2、螺栓 4 连接有法兰堵板 5，检查口法兰 3 与法兰堵板 5 之间圆体环形橡胶密封圈 6，进口法兰 11、出口法兰 17 内端分别连接有进口颈管 12、出口颈管 8，出口颈管 8 另一端连接有网桶 15，网桶 15 包括有网桶支筋 18、网桶圆形筋 20，网桶支筋 18 与网桶圆形筋 20 之间连接有金属网 19，进口颈管 12、出口颈管 8 压差计进口接头管 10、压差计出口接头管 9，网桶 15 通过插销 7 固定于出口颈管 8 端部。有多种细密不同的网孔的网桶，可根据应运需要选用。

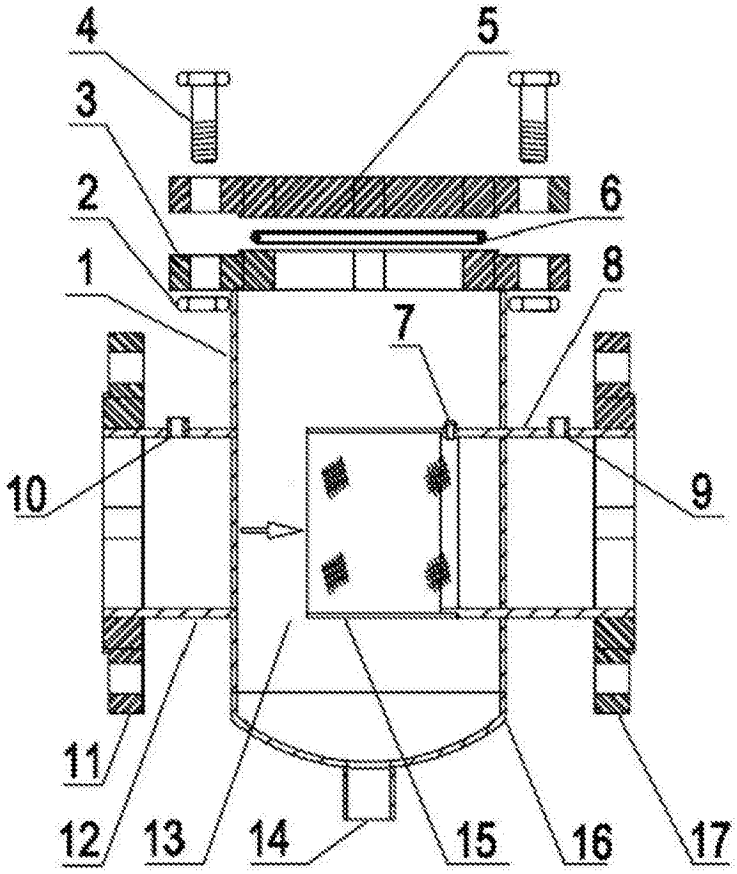

图 1

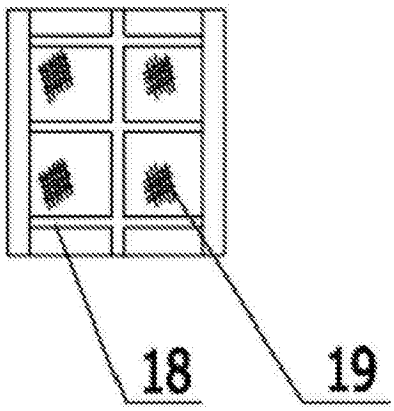

图 2

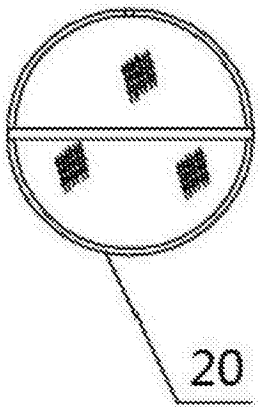

图 3