(19)中华人民共和国国家知识产权局

(12)实用新型专利

(10)授权公告号 CN 210170273 U
(45)授权公告日 2020.03.24

(21)申请号 201920367291.6

(22)申请日 2019.03.20

(73)专利权人 汕头市中心医院
地址 515031 广东省汕头市金平区外马路114号

(72)发明人 肖智真 曾泽吟 周玉华 林名芬 庄丽霞 张燕

(74)专利代理机构 广州三环专利商标代理有限公司 44202
代理人 周增元 曹江

(51)Int.Cl.
A61F 7/00(2006.01)

权利要求书1页 说明书2页 附图2页

(54)实用新型名称

一种膝关节冷敷体

(57)摘要

本实用新型公开了一种膝关节冷敷体，其特征在于，包括根据膝关节的解剖结构分为上下两部分的第一、第二冷敷体以及设置于其中间的连接体，所述连接体中心具有圆孔，所述第一、第二冷敷体分别具有形成支架结构的若干密封独立的冷源腔室，所述第一、第二冷敷体分别具有紧束装置。采用本实用新型，改变了以往的冷疗装置一体化的设计，根据膝关节解剖结构将其分为两部分，中间由一个圆形环把上下部分连接起来，有利于膝关节的活动但放置上去又能完美地覆盖于膝关节上，上下部分里面填充的凝胶由六边形分隔开，避免凝结成固体时聚居于某一部位，旁边的收缩带可以根据个体调节，使冷疗带更好地依附于膝关节上，更为轻巧，携带方便。

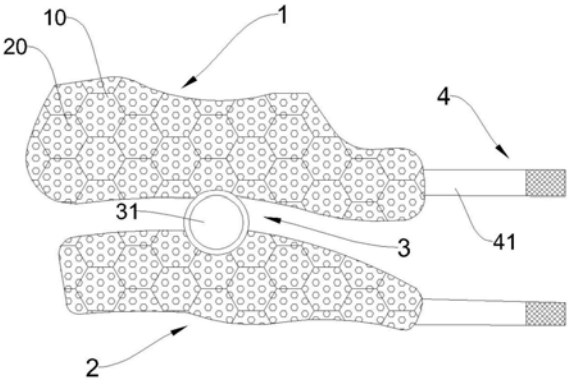

CN 210170273 U

1.一种膝关节冷敷体，其特征在于，包括根据膝关节的解剖结构分为上下两部分的第一、第二冷敷体以及设置于其中间的连接体，所述连接体中心具有圆孔，所述第一、第二冷敷体分别具有形成支架结构的若干密封独立的冷源腔室，所述第一、第二冷敷体分别具有紧束装置。

2.根据权利要求1所述的一种膝关节冷敷体，其特征在于，所述第一、第二冷敷体外表面覆盖有耐磨层。

3.根据权利要求1所述的一种膝关节冷敷体，其特征在于，所述冷源腔室为蜂巢结构。

4.根据权利要求3所述的一种膝关节冷敷体，其特征在于，所述冷源腔室内填充有冷源介质。

5.根据权利要求4所述的一种膝关节冷敷体，其特征在于，所述冷源介质为凝胶。

6.根据权利要求1－5任一项所述的一种膝关节冷敷体，其特征在于，所述紧束装置包括弹性收缩带和魔术贴，所述弹性收缩带分别固定设置于所述第一、第二冷敷体首端，所述魔术贴分别固定设置于第一、第二冷敷体尾端上，所述冷敷体通过所述紧束装置可调的连接于膝关节上。

一种膝关节冷敷体

技术领域

[0001] 本实用新型涉及医疗设备领域，特别涉及一种膝关节冷敷体。

背景技术

[0002] 冷疗可以抑制细胞的活动，抑制组胺等炎性递质释放，使神经末梢敏感性降低而减轻疼痛；通过使毛细血管收缩，降低毛细血管通透性，减轻局部充血肿胀，缓解因末梢神经压迫引起的疼痛；通过降低细菌的活动力和抑制细胞代谢，从而抑制炎症扩散，有效地缓解肿胀和疼痛。有研究表明膝关节置换术后早期均存在剧烈疼痛，主要由骨和软组织损伤后的炎性反应、水肿压迫以及假体植入引起。在患处或手术部位进行冷疗是一种被提倡的非药物镇痛方法，对于很多疼痛状态均有较为明显的效果。

[0003] 目前最常见的实现方案是利用冰袋或者利用废弃的完好的液体袋置入冰箱使其结冰，然后放入防渗漏的袋子，最后放置于病人的膝关节处。但目前的冷疗装置主要存在的缺点是：冰的比重较大，放置时间长病人可出现酸痛等症状，而且可能压迫神经的危险，而且水在凝结成冰的时候难于根据个体差异进行塑性，难于较好的贴附膝关节，活动容易滑脱，使用过程中难以进行膝关节的屈曲。

实用新型内容

[0004] 本实用新型所要解决的技术问题在于，提供一种膝关节冷敷体。

[0005] 为达到上述目的，本实用新型公开了一种膝关节冷敷体，包括根据膝关节的解剖结构分为上下两部分的第一、第二冷敷体以及设置于其中间的连接体，所述连接体中心具有圆孔，所述第一、第二冷敷体分别具有形成支架结构的若干密封独立的冷源腔室，所述第一、第二冷敷体分别具有紧束装置。

[0006] 进一步的，所述第一、第二冷敷体外表面覆盖有耐磨层。

[0007] 进一步的，所述冷源腔室为蜂巢结构。

[0008] 进一步的，所述冷源腔室内填充有冷源介质，所述冷源介质为凝胶。

[0009] 更进一步的，所述紧束装置包括弹性收缩带和魔术贴，所述弹性收缩带固定设置于所述第一、第二冷敷体首端，所述魔术贴固定设置于第一、第二冷敷体末端上，所述冷敷体通过所述紧束装置可调的连接于所述膝关节上。

[0010] 实施本实用新型实施例，具有如下有益效果：改变了以往的冷疗装置一体化的设计，根据膝关节解剖结构将其分为两部分，中间由一个圆形环把上下部分连接起来，有利于膝关节的活动但放置上去又能完美地覆盖于膝关节上，使膝关节能充分冷疗，上下部分里面填充的凝胶由六边形分隔开，避免凝结成固体时聚居于某一部位，旁边的收缩带可以根据个体调节，使冷疗带更好地依附于膝关节上，更为轻巧，携带方便。

附图说明

[0011] 图1为本实用新型实施例整体展开主视图；

[0012] 图2为本实用新型实施例整体展开后视图；

[0013] 图3为本实用新型实施例使用状态图。

具体实施方式

[0014] 为使本实用新型的目的、技术方案和优点更加清楚，下面将结合图1－图2 的附图对本实用新型作进一步地详细描述。

[0015] 参照图1－图3所示结构示意图。

[0016] 本实用新型实施例的一种膝关节冷敷体，包括根据膝关节的解剖结构分为上下两部分的第一冷敷体1、第二冷敷体2以及设置于其中间的连接体，第一冷敷体1底部与第二冷敷体2顶部之间通过连接体3连接。

[0017] 优选的，所述连接体3中部开具由圆孔31，圆孔31位于膝盖骨的位置。

[0018] 由于第一、第二冷敷体通过连接体3连接，使用时，连接体3正好位于髌骨处，圆孔31使髌骨部分的皮肤露出，可以减少对于无肌肉层保护的髌骨的冻伤，还可使本实用新型更好的贴合膝关节、方便膝关节活动。

[0019] 优选的，第一、第二冷敷体具有形成支撑架构的若干冷源腔室，所述架构内填充有冷源介质，第一、第二冷敷体外表面覆盖有耐磨层。

[0020] 优选的是，若干独立密封的冷源腔室为蜂巢结构。

[0021] 优选的，冷源介质为凝胶。

[0022] 由于冷源腔室为蜂巢结构，使得本实用新型可以均匀地对所需要冷敷的膝关节进行冷敷，而本实用新型为根据膝关节的解剖结构分为上下两部分，上下部分间隙小，可以更好的使冷源介质覆盖于整个膝关节上。

[0023] 第一、第二冷敷体分别具有紧束装置4，紧束装置4包括分别设置于第一、第二冷敷体首端的弹性收缩带41，尾端分别设置有与其相对应使用的魔术贴42，优选的是，第一、第二冷敷体外表面覆盖的耐磨层为毛布，可粘贴魔术贴42，本实用新型可以根据个体差异进行调节，减少滑脱。

[0024] 本实用新型通过改变了以往的冷疗装置一体化的设计，根据膝关节解剖结构将其分为两部分，中间由一个圆形环把上下部分连接起来，有利于膝关节的活动但放置上去又能完美地覆盖于膝关节上，使膝关节能充分冷疗，上下部分里面填充的凝胶由六边形分隔开，避免凝结成固体时聚居于某一部位，旁边的收缩带可以根据个体调节，使冷疗带更好地依附于膝关节上，更为轻巧，携带方便。

[0025] 当然上述实施例只为说明本实用新型的技术构思及特点，其目的在于让熟悉此项技术的人能够了解本实用新型的内容并据以实施，并不能以此限制本实用新型的保护范围，凡根据本实用新型主要技术方案的精神实质所做的修饰，都应涵盖在本实用新型的保护范围之内。

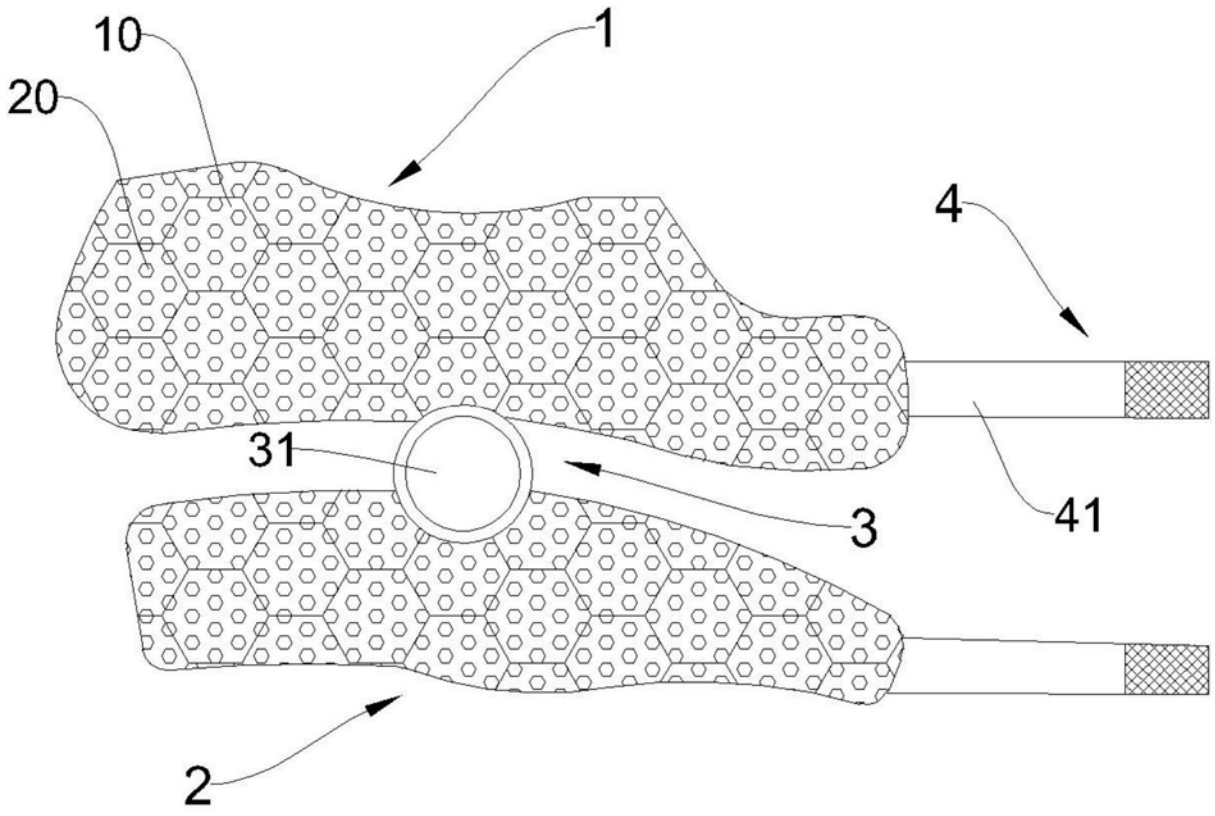

图1

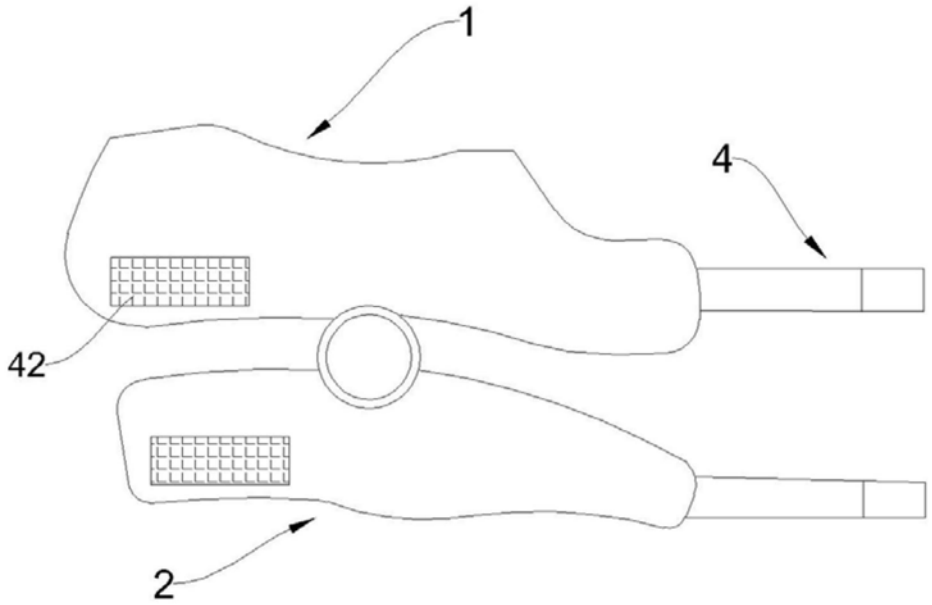

图2

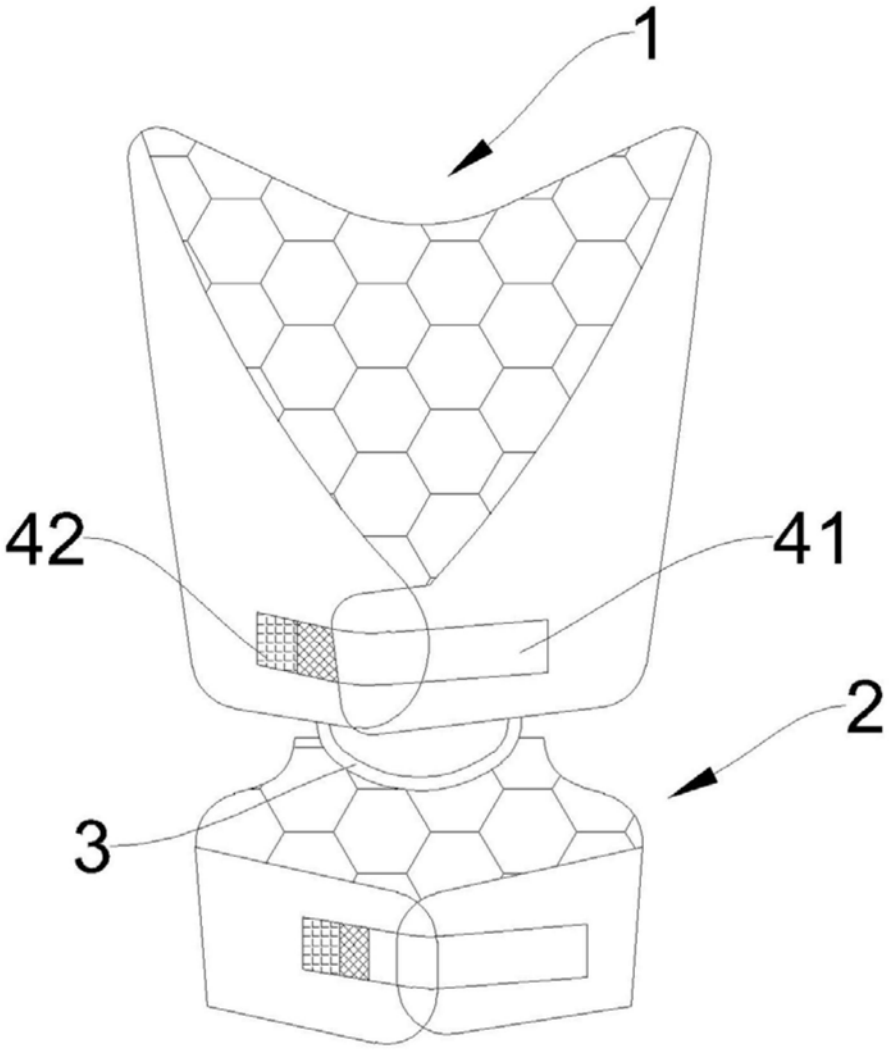

图3