(19)中华人民共和国国家知识产权局

(12)实用新型专利

(10)授权公告号 CN 211608537 U
(45)授权公告日 2020.10.02

(21)申请号 201921521504.2

(22)申请日 2019.09.12

(73)专利权人 赣州市南康区鼎盛轩家具有限公司
地址 341000 江西省赣州市南康区经济开发区横寨家具产业园

(72)发明人 黄仁来

(74)专利代理机构 北京久维律师事务所 11582
代理人 陈强

(51)Int.Cl.
A47B 19/10(2006.01)
A47B 13/08(2006.01)
A47B 13/02(2006.01)

权利要求书1页 说明书4页 附图2页

(54)实用新型名称

一种教师演示桌

(57)摘要

本实用新型公开了一种教师演示桌，包括桌面，所述桌面的顶部设置有两个滑动盖，所述滑动盖的一侧开有凹槽，所述桌面的底部固定安装有两个支撑腿，其中一个所述支撑腿的一侧固定有L型板，所述桌面的底部设置有若干存储桶，所述桌面的顶部开有若干固定孔，且固定孔与存储桶相通，所述固定孔的顶部设置有固定盖，所述固定盖的顶部设置有凸块，所述存储桶的内部设置有演示教具盒。本实用新型通过设置的演示教具盒和压缩弹簧，演示教具盒设置在存储桶内，通过压缩弹簧能够使教学教具盒从存储桶内升起，便于教师取出演示教具盒，设置多个演示教具盒的内部均设置有不同的演示教具，便于教师进行不同的演示，提高学生的学习兴趣和教育质量。

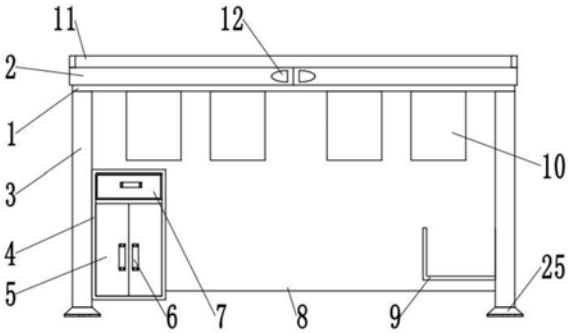

CN 211608537 U

1.一种教师演示桌,包括桌面(1),其特征在于,所述桌面(1)的顶部设置有两个滑动盖(2),所述滑动盖(2)的一侧开有凹槽(12),所述桌面(1)的底部固定安装有两个支撑腿(3),其中一个所述支撑腿(3)的一侧固定有L型板(9),所述桌面(1)的底部设置有若干存储桶(10),所述桌面(1)的顶部开有若干固定孔(16),且固定孔(16)与存储桶(10)相通,所述固定孔(16)的顶部设置有固定盖(17),所述固定盖(17)的顶部设置有凸块(18),所述存储桶(10)的内部设置有演示教具盒(21),所述演示教具盒(21)的底部和存储桶(10)内部均开有固定槽(22),两个所述固定槽(22)之间固定有压缩弹簧(23),所述桌面(1)的两侧均固定有导轨(13),所述导轨(13)的三面均开有转动槽(14),所述转动槽(14)转动连接有滚珠(15),两个所述滑动盖(2)通过滚珠(15)和转动槽(14)滑动连接在桌面(1)上,两个所述滑动盖(2)的相对一侧均开有安装槽,且安装槽内安装有永久磁铁(19),且两个滑动盖(2)上相对永久磁铁(19)的一侧磁性相反。

2.根据权利要求1所述的一种教师演示桌,其特征在于,所述固定孔(16)的内部开有内螺纹(20),且固定盖(17)通过内螺纹(20)螺纹连接在固定孔(16)内。

3.根据权利要求1所述的一种教师演示桌,其特征在于,所述滑动盖(2)的顶部安装有挡板(11),且挡板(11)半包围在滑动盖(2)上,所述滑动盖(2)的顶部开有储物槽(24)。

4.根据权利要求1所述的一种教师演示桌,其特征在于,另一个所述支撑腿(3)的一侧设置有箱体(4),所述箱体(4)的两侧通过铰链转动连接有箱体门(5),所述箱体(4)顶部设置有抽屉(7),所述抽屉(7)和两个箱体门(5)的一侧均通过螺栓安装有把手(6)。

5.根据权利要求1所述的一种教师演示桌,其特征在于,两个所述支撑腿(3)的背面设置有背板(8),且背板(8)位于桌面(1)的底部。

6.根据权利要求1所述的一种教师演示桌,其特征在于,两个所述支撑腿(3)的底部均固定有扩展腿(25),且扩展腿(25)的底部设置有耐磨层。

一种教师演示桌

技术领域

[0001] 本实用新型涉及教学技术领域，尤其涉及一种教师演示桌。

背景技术

[0002] 教师这个职业是人类社会最古老的职业之一。按照法律法规和行业规范，在规定的时间节点内，根据学校设施条件和个人职称专业，安排座位、发放学习资料、备课上课、批改作业、引导辅导帮助学生学习、组织听课练习，组织考试、传授科学文化基本知识，开展主持学术交流、提高学生的观察学习、记忆认知、动手沟通、操作等综合实践能力，培养学生特长，促进德、智、体、美、劳全面发展，掌握经验技术，在教师教学时会需要用到演示桌进行对学生演示不同的实验，提高教师的教学质量。

[0003] 现有技术中的教师演示桌，不便于教师取出演示教具盒，现有的演示桌只能存放一个演示教具，不能相对使教师进行不同的演示，使得学生的学习兴趣和教育质量相对下降，不能很好增加实用面积或者比较占用空间。

[0004] 因此，亟需设计一种教师演示桌来解决上述问题。

实用新型内容

[0005] 本实用新型的目的是为了解决现有技术中存在的缺点，而提出的一种教师演示桌。

[0006] 为了实现上述目的，本实用新型采用了如下技术方案：

[0007] 一种教师演示桌，包括桌面，所述桌面的顶部设置有两个滑动盖，所述滑动盖的一侧开有凹槽，所述桌面的底部固定安装有两个支撑腿，其中一个所述支撑腿的一侧固定有L型板，所述桌面的底部设置有若干存储桶，所述桌面的顶部开有若干固定孔，且固定孔与存储桶相通，所述固定孔的顶部设置有固定盖，所述固定盖的顶部设置有凸块，所述存储桶的内部设置有演示教具盒，所述演示教具盒的底部和存储桶内部均开有固定槽，两个所述固定槽之间固定有压缩弹簧，所述桌面的两侧均固定有导轨，所述导轨的三面均开有转动槽，所述转动槽转动连接有滚珠，两个所述滑动盖通过滚珠和转动槽滑动连接在桌面上，两个所述滑动盖的相对一侧均开有安装槽，且安装槽内安装有永久磁铁，且两个滑动盖上相对永久磁铁的一侧磁性相反。

[0008] 进一步的，所述固定孔的内部开有内螺纹，且固定盖通过内螺纹螺纹连接在固定孔内。

[0009] 进一步的，所述滑动盖的顶部安装有挡板，且挡板半包围在滑动盖上，所述滑动盖的顶部开有储物槽。

[0010] 进一步的，另一个所述支撑腿的一侧设置有箱体，所述箱体的两侧通过铰链转动连接有箱体门，所述箱体顶部设置有抽屉，所述抽屉和两个箱体门的一侧均通过螺栓安装有把手。

[0011] 进一步的，两个所述支撑腿的背面设置有背板，且背板位于桌面的底部。

[0012] 进一步的，两个所述支撑腿的底部均固定有扩展腿，且扩展腿的底部设置有耐磨层。

[0013] 本实用新型的有益效果为：

[0014] 1.通过设置的演示教具盒和压缩弹簧，演示教具盒设置在存储桶内，通过压缩弹簧能够使教学教具盒从存储桶内升起，便于教师取出演示教具盒，设置多个演示教具盒的内部均设置有不同的演示教具，便于教师进行不同的演示，提高学生的学习兴趣和教育质量。

[0015] 2.通过设置的滑动盖，两个滑动盖向相反方向滑动时，能够增加演示桌的实用面积，在滑动盖合拢时，不仅能对演示教具盒进行保护，而且能减小演示桌的占用空间，提高了演示桌的灵活实用性。

[0016] 3.通过设置的转动槽和滚珠，滚珠滚动在转动槽内，能够减小滑动盖和桌面之间的摩擦力，不仅能够减小滑动盖长期滑动时，滑动盖和桌面之间的磨损，而且便于人们推拉滑动盖在桌面上，提高了滑动盖移动的灵活性。

[0017] 4.通过设置的永久磁铁，永久磁铁设置在两个滑动盖的相对一侧，在两个滑动盖闭合时，通过永久磁铁相互吸引，能够使两个滑动盖稳定在桌面上，防止滑动盖向两侧滑动，避免影响教师使用。

附图说明

[0018] 图1为本实用新型提出的一种教师演示桌的整体结构示意图；

[0019] 图2为本实用新型提出的一种教师演示桌的局部侧视图；

[0020] 图3为本实用新型提出的一种教师演示桌的俯视图；

[0021] 图4为本实用新型提出的一种教师演示桌的演示教具盒结构示意图。

[0022] 图中：1桌面、2滑动盖、3支撑腿、4箱体、5箱体门、6把手、7抽屉、8 背板、9L型板、10存储桶、11挡板、12凹槽、13导轨、14转动槽、15滚珠、 16固定孔、17固定盖、18凸块、19永久磁铁、20内螺纹、21演示教具盒、22 固定槽、23压缩弹簧、24储物槽、25扩展腿。

具体实施方式

[0023] 下面将结合本实用新型实施例中的附图，对本实用新型实施例中的技术方案进行清楚、完整地描述，显然，所描述的实施例仅仅是本实用新型一部分实施例，而不是全部的实施例。基于本实用新型中的实施例，本领域普通技术人员在没有做出创造性劳动前提下所获得的所有其他实施例，都属于本实用新型保护的范围。

[0024] 需要说明的是，当组件被称为“固定于”另一个组件，它可以直接在另一个组件上或者也可以存在居中的组件。当一个组件被认为是“连接”另一个组件，它可以是直接连接到另一个组件或者可能同时存在居中组件。当一个组件被认为是“设置于”另一个组件，它可以是直接设置在另一个组件上或者可能同时存在居中组件。本文所使用的术语“垂直的”、“水平的”、“左”、“右”以及类似的表述只是为了说明的目的。

[0025] 除非另有定义，本文所使用的所有的技术和科学术语与属于本实用新型的技术领域的技术人员通常理解的含义相同。本文中在本实用新型的说明书中所使用的术语只是为了描述具体的实施例的目的，不是旨在于限制本实用新型。本文所使用的术语“及/或”包括

一个或多个相关的所列项目的任意的和所有的组合。

[0026] 请同时参见图1至图4，一种教师演示桌，包括桌面1，桌面1的顶部设置有两个滑动盖2，滑动盖2的一侧开有凹槽12，便于移动滑动盖2，桌面1的底部固定安装有两个支撑腿3，其中一个支撑腿3的一侧固定有L型板9，增加演示桌的存储空间，桌面1的底部设置有若干存储桶10，用于放置和保护演示教具盒21，桌面1的顶部开有若干固定孔16，且固定孔16与存储桶10相通，固定孔16的顶部设置有固定盖17，固定盖17的顶部设置有凸块18，便于转动固定盖17，存储桶10的内部设置有演示教具盒21，演示教具盒21的底部和存储桶10内部均开有固定槽22，两个固定槽22之间固定有压缩弹簧23，桌面1的两侧均固定有导轨13，导轨13的三面均开有转动槽14，转动槽14转动连接有滚珠15，滚珠15滚动在转动槽14内，减小滑动盖2和桌面1之间的摩擦力，减小滑动盖2长期滑动时，滑动盖2和桌面1之间的磨损，便于人们推拉滑动盖 2在桌面1上，两个滑动盖2通过滚珠15和转动槽14滑动连接在桌面1上，两个滑动盖2的相对一侧均开有安装槽，且安装槽内安装有永久磁铁19，且两个滑动盖2上相对永久磁铁19的一侧磁性相反，在两个滑动盖2闭合时，通过永久磁铁19相互吸引，能够使两个滑动盖2稳定在桌面1上，防止滑动盖2向两侧滑动，避免影响教师使用。

[0027] 进一步的，固定孔16的内部开有内螺纹20，且固定盖17通过内螺纹20螺纹连接在固定孔16内，不仅能够使固定盖17稳定固定在固定孔16内，而且能够对演示教具盒21进行保护。

[0028] 进一步的，滑动盖2的顶部安装有挡板11，挡板11防止放置在滑动板2上的粉笔或者其它小物品从滑动盖2上滑落，且挡板11半包围在滑动盖2上，滑动盖2的顶部开有储物槽24，教师能够把粉笔或者小物放置在储物槽24内，防止粉笔或者小物在滑动盖2上滑动。

[0029] 进一步的，另一个支撑腿3的一侧设置有箱体4，箱体4的两侧通过铰链转动连接有箱体门5，箱体4顶部设置有抽屉7，抽屉7和两个箱体门5的一侧均通过螺栓安装有把手6，便于打开箱体门5和抽屉7。

[0030] 进一步的，两个支撑腿3的背面设置有背板8，不仅能够保护存储桶10，而且能够使学生看不到教学演示桌底部，且背板8位于桌面1的底部。

[0031] 进一步的，两个支撑腿3的底部均固定有扩展腿25，增加支撑腿3的接触面积，提高演示桌的稳定性，且扩展腿25的底部设置有耐磨层，提高支撑腿3 的使用寿命。

[0032] 工作原理：使用时，把教师演示桌通过支撑腿3放置到指定位置，教师能够把粉笔或者小物放置在储物槽24内，防止粉笔或者小物在滑动盖2上滑动，在需要用到演示教具时，通过凹槽12使两个滑动盖2之间进行向相反方向滑动，然后同凸块18转动固定盖17，由于演示教具盒21设置在存储桶10内，通过压缩弹簧23能够使教学教具盒21从存储桶10内升起，便于教师取出演示教具盒 21，设置多个演示教具盒21的内部均设置有不同的演示教具，便于教师进行不同的演示，提高学生的学习兴趣和教育质量，在演示结束之后，把演示教具放置在演示教具盒21内，然后把演示教具盒21放置到存储桶10内，通过转动固定盖17，使演示教具盒21完全浸没在存储桶10内，推动两个滑动盖2靠拢，设置在两个滑动盖2的相对一侧永久磁铁19，在两个滑动盖2闭合时，通过永久磁铁19相互吸引，能够使两个滑动盖2稳定在桌面1上，防止滑动盖2向两侧滑动，避免影响教师使用，当两个滑动盖2向相反方向滑动时，增加演示桌的实用面积，在滑动盖2合拢时，对演示教具盒21进行保护，减小演示桌的占用空间，提高了演示桌的灵活实用性，在滑动盖2在桌面1上滑动时，滚珠15滚动在转动

槽14内，减小滑动盖2和桌面1之间的摩擦力，减小滑动盖2长期滑动时，滑动盖2和桌面1之间的磨损，便于人们推拉滑动盖2在桌面1上，提高了滑动盖2移动的灵活性。

[0033] 以上所述，仅为本实用新型较佳的具体实施方式，但本实用新型的保护范围并不局限于此，任何熟悉本技术领域的技术人员在本实用新型揭露的技术范围内，根据本实用新型的技术方案及其实用新型构思加以等同替换或改变，都应涵盖在本实用新型的保护范围之内。

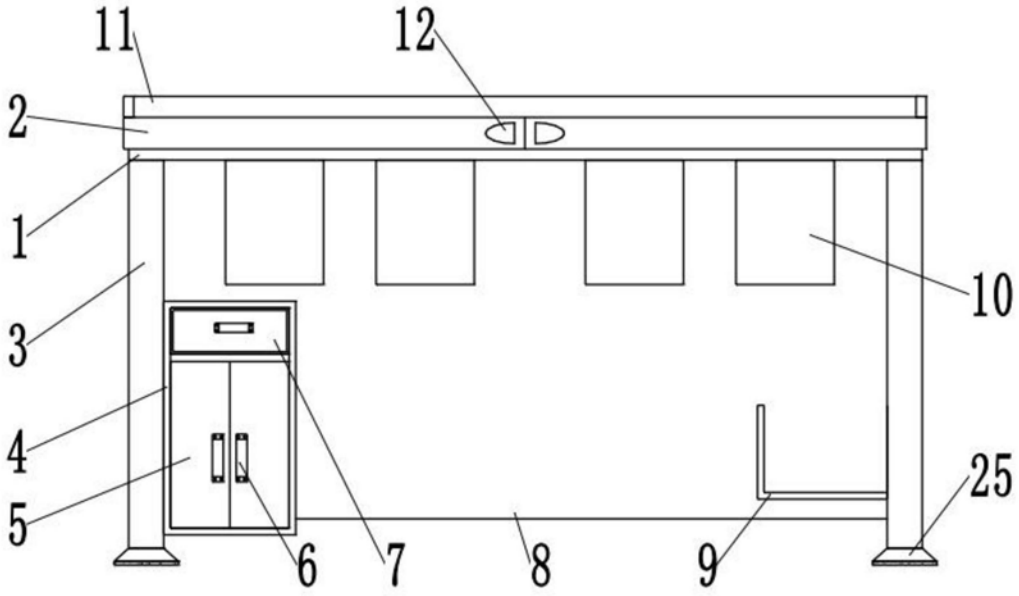

图1

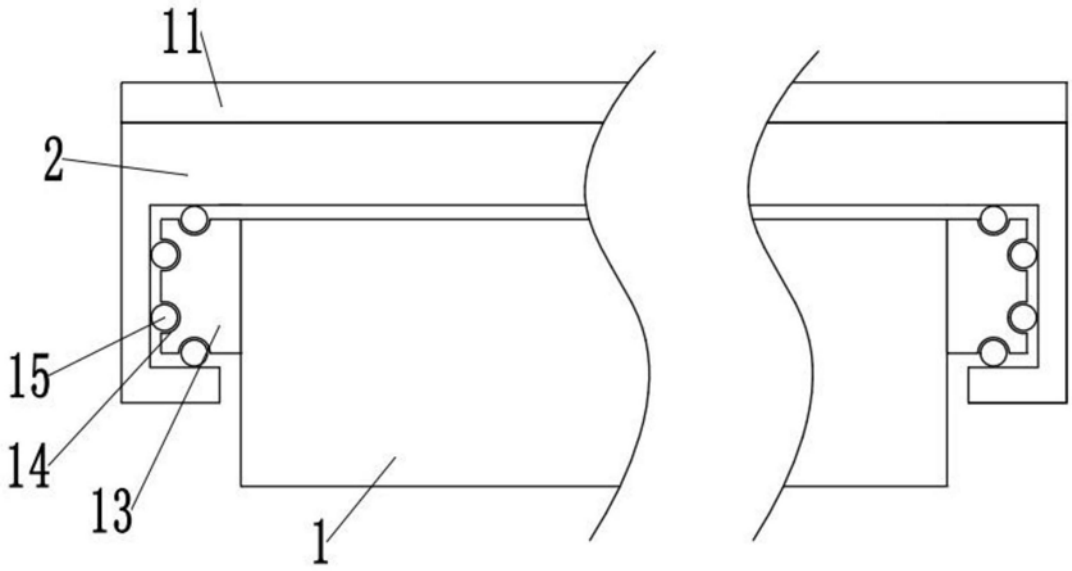

图2

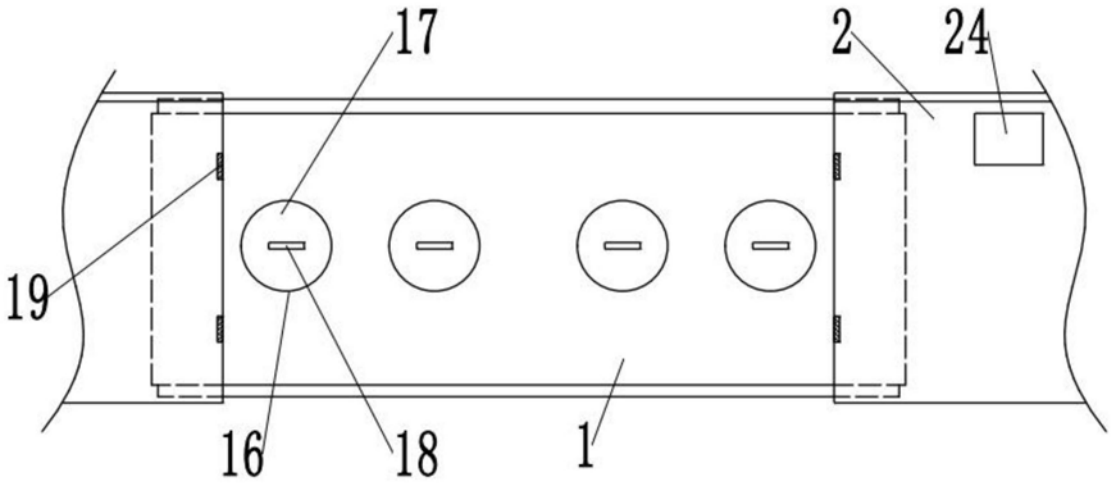

图3

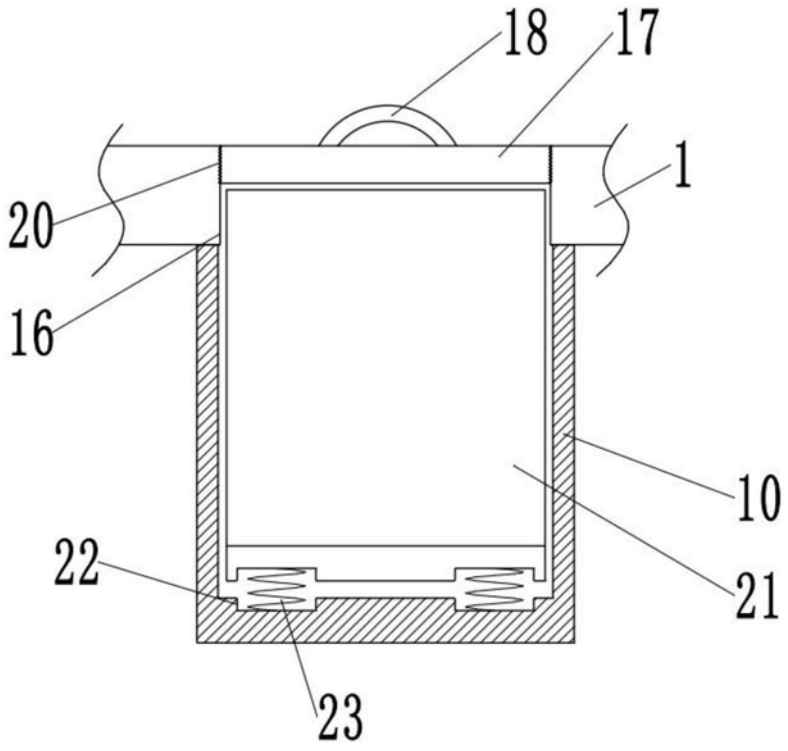

图4