(19)国家知识产权局

(12)实用新型专利

(10)授权公告号 CN 218960218 U
(45)授权公告日 2023.05.05

(21)申请号 202223202975.1

(22)申请日 2022.11.29

(73)专利权人 周子恒
地址 450000 河南省郑州市二七区南屏路98号院5号楼39号

(72)发明人 周子恒 周东华

(74)专利代理机构 郑州裕晟知识产权代理事务所(特殊普通合伙) 41142
专利代理师 王秉翠

(51)Int.Cl.
A45C 7/00(2006.01)
A45C 13/00(2006.01)
A45C 13/20(2006.01)

权利要求书1页 说明书3页 附图2页

(54)实用新型名称

一种悬挂式书袋

(57)摘要

本实用新型公开了一种悬挂式书袋，涉及书袋技术领域，包括主存书部，所述主存书部的上表面固定连接有拉力绳，所述拉力绳的另一端固定连接有悬挂杆。本实用新型悬挂式书袋，通过在主存书部的上面添加拉力绳和悬挂杆，能够将主存书部悬挂在放书斗的一侧，在主存书部侧面添加弹力绳和插扣结构，能够将主存书部与桌腿牢牢地固定在一起，防止使用的过程中产生晃动，在主存书部和副存书部之间添加连接带，连接带由尼龙绳制成，具有柔韧性，方便将主存书部和副存书部对折起来，用下固定带和上固定带一端的公插扣和母插扣进行插接固定，方便进行携带和收纳，具有便于携带，可折叠，便于悬挂的作用，方便使用。

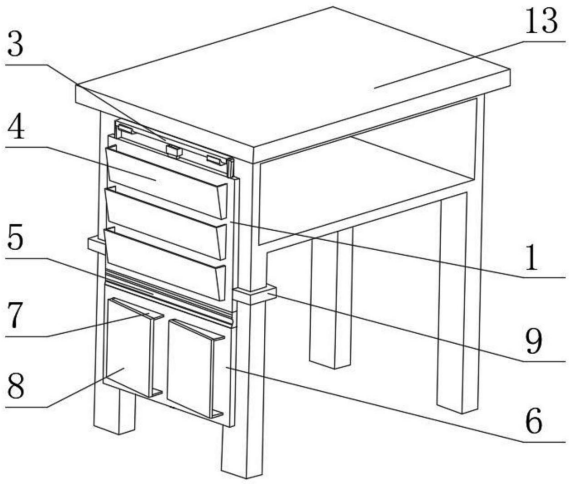

CN 218960218 U

1.一种悬挂式书袋,包括主存书部,其特征在于:所述主存书部的上表面固定连接有拉力绳,所述拉力绳的另一端固定连接有悬挂杆,所述主存书部的一面固定连接有第一存书口袋,所述主存书部的下表面固定连接有连接带,所述连接带的下表面固定连接有副存书部,所述副存书部靠近第一存书口袋的一面设置有第二存书口袋,所述主存书部的两侧均固定连接有弹力绳,所述弹力绳之间通过插扣结构进行连接,所述副存书部远离第二存书口袋的一面底部固定连接有下固定带,所述主存书部的上表面中部固定连接有上固定带。

2.根据权利要求1所述的一种悬挂式书袋,其特征在于:所述悬挂杆悬挂于书桌一侧的挂钩上,所述第一存书口袋的数量为三个,且开口向上。

3.根据权利要求2所述的一种悬挂式书袋,其特征在于:所述插扣结构由公插扣和母插扣插接组成。

4.根据权利要求3所述的一种悬挂式书袋,其特征在于:所述第二存书口袋设置有两个,开口方向与书桌的放书斗开口方向相同,且第二存书口袋和副存书部之间通过弹力带进行连接。

5.根据权利要求4所述的一种悬挂式书袋,其特征在于:所述下固定带远离副存书部的一端固定连接有公插扣,所述上固定带远离主存书部的一端固定连接有母插扣,且下固定带的公插扣和上固定带的母插扣能够通过插接进行连接。

6.根据权利要求5所述的一种悬挂式书袋,其特征在于:所述拉力绳和连接带由尼龙绳制成,所述弹力带和弹力绳由弹力尼龙绳制成。

一种悬挂式书袋

技术领域

[0001] 本实用新型涉及书袋技术领域,更具体的是涉及一种悬挂式书袋。

背景技术

[0002] 目前,学生课桌内的容量较小,很难满足一个标准高中生的放书量,所以很多学生将大量的课本书籍等学习用品放到桌面上,但大量书籍堆放在桌面上会大大减少桌面的利用面积,会直接影响书写的舒适性,每个课桌大量的书本堆积还会使教室显得非常凌乱,如果不放在桌面上而放在地面上,不仅拿书和放书都很不方便,而且较多的书籍堆放容易歪倒,不仅费时、费力影响学习效率,还会影响到自己或同桌的座位进出,所以学生群体会选择书袋进行书本的存放,以节省桌面空间,但是现在的书袋还具有不便于进行携带和储存大小不同的多本书籍的问题。

[0003] 在中国实用新型专利申请号:CN201721026194.8中公开有一种多功能书本挂书袋,结构包括第一锁紧带、固定插筒、插杆、第二缩紧带、布套和支撑板;所述承力拉带呈左右两处设置,且两处承力拉带的顶端连接固定有支撑板,支撑板的顶端又车缝固定有挂带。该多功能书本挂书袋,由于其构造,具有不便于进行悬挂和进行折叠的问题,不便于学生进行日常的使用和携带,而且由于其挂书布袋的大小相同,不能够进行大小不同书籍的存放,能够存放的书籍过于单一。

[0004] 因此,提出一种悬挂式书袋来解决上述问题很有必要。

实用新型内容

[0005] (一)解决的技术问题

[0006] 本实用新型的目的在于:为了解决上述背景技术中提出的问题,本实用新型提供一种悬挂式书袋。

[0007] (二)技术方案

[0008] 本实用新型为了实现上述目的具体采用以下技术方案:

[0009] 一种悬挂式书袋,包括主存书部,所述主存书部的上表面固定连接有拉力绳,所述拉力绳的另一端固定连接有悬挂杆,所述主存书部的一面固定连接有第一存书口袋,所述主存书部的下表面固定连接有连接带,所述连接带的下表面固定连接有副存书部,所述副存书部靠近第一存书口袋的一面设置有第二存书口袋,所述主存书部的两侧均固定连接有弹力绳,所述弹力绳之间通过插扣结构进行连接,所述副存书部远离第二存书口袋的一面底部固定连接有下固定带,所述主存书部的上表面中部固定连接有上固定带。

[0010] 进一步地,所述悬挂杆悬挂于书桌一侧的挂钩上,所述第一存书口袋的数量为三个,且开口向上。

[0011] 进一步地,所述插扣结构由公插扣和母插扣插接组成。

[0012] 进一步地,所述第二存书口袋设置有两个,开口方向与书桌的放书斗开口方向相同,且第二存书口袋和副存书部之间通过弹力带进行连接。

[0013] 进一步地，所述下固定带远离副存书部的一端固定连接有公插扣，所述上固定带远离主存书部的一端固定连接有母插扣，且下固定带的公插扣和上固定带的母插扣能够通过插接进行连接。

[0014] 进一步地，所述拉力绳和连接带由尼龙绳制成，所述弹力带和弹力绳由弹力尼龙绳制成。

[0015] 与现有技术相比，本实用新型的有益效果在于：

[0016] 1、通过在主存书部的上面添加拉力绳和悬挂杆，能够将主存书部悬挂在放书斗的一侧，在主存书部侧面添加弹力绳和插扣结构，能够将主存书部与桌腿牢牢地固定在一起，防止使用的过程中产生晃动，在主存书部和副存书部之间添加连接带，连接带由尼龙绳制成，具有柔韧性，方便将主存书部和副存书部对折起来，用下固定带和上固定带一端的公插扣和母插扣进行插接固定，方便进行携带和收纳，具有便于携带，可折叠，便于悬挂的作用，方便使用。

[0017] 2、通过在主存书部的一侧添加第一存书口袋，第一存书口袋的开口方向向上，方便进行书本的存放和拿取，便于存放经常使用的书籍，副存书部一侧的第二存书口袋开口方向和放书斗的方向相同，方便直接从座位上进行书本的存放和拿取，用于存放不常用的书籍，副存书部和第二存书口袋之间的弹力带由具有弹力的尼龙绳制成，能够将书本牢牢地夹持住，防止脱落，通过主存书部和副存书部的相互配合，具有存放不同大小，不同数量书本的作用，起到节省桌面空间的作用。

附图说明

[0018] 图1为本实用新型结构的立体示意图；

[0019] 图2为本实用新型结构的立体剖视示意图；

[0020] 图3为本实用新型中连接带、副存书部和下固定带处的连接结构的立体示意图；

[0021] 图4为本实用新型中主存书部、拉力绳和悬挂杆处的连接结构的立体示意图。

[0022] 附图标记：1、主存书部；2、拉力绳；3、悬挂杆；4、第一存书口袋；5、连接带；6、副存书部；7、弹力带；8、第二存书口袋；9、弹力绳；10、插扣结构；11、下固定带；12、上固定带；13、书桌。

具体实施方式

[0023] 下面将结合本实用新型实施例中的附图，对本实用新型实施例中的技术方案进行清楚、完整地描述，显然，所描述的实施例仅仅是本实用新型一部分实施例，而不是全部的实施例。基于本实用新型中的实施例，本领域普通技术人员在没有做出创造性劳动前提下所获得的所有其他实施例，都属于本实用新型保护的范围。

[0024] 请参阅图1-4，一种悬挂式书袋，包括主存书部1，主存书部1的上表面绑扎有拉力绳2，拉力绳2的另一端绑扎有悬挂杆3，拉力绳2用于连接主存书部1和悬挂杆3，且拉力绳2由尼龙绳制成，具有柔韧性，主存书部1的一面绑扎有第一存书口袋4，主存书部1的下表面绑扎有连接带5，连接带5由尼龙绳制成，能够带动主存书部1和副存书部6进行翻折，连接带5的下表面绑扎有副存书部6，副存书部6靠近第一存书口袋4的一面设置有第二存书口袋8，主存书部1的两侧均绑扎有弹力绳9，弹力绳9由弹力尼龙制成，能够拉长，从而与桌腿固定

在一起，弹力绳9之间通过插扣结构10进行连接，副存书部6远离第二存书口袋8的一面底部绑扎有下固定带11，主存书部1的上表面中部绑扎有上固定带12。

[0025] 具体的，悬挂杆3悬挂于书桌13一侧的挂钩上，第一存书口袋4的数量为三个，且开口向上，第一存书口袋4的开口向上，且长度较长，方便拿取经常使用的书本。

[0026] 具体的，插扣结构10由公插扣和母插扣插接组成，通过公插扣和母插扣方便将两段弹力绳9连接在一起。

[0027] 具体的，第二存书口袋8设置有两个，开口方向与书桌13的放书斗开口方向相同，方便坐在座位上进行书本的拿取和安放，且第二存书口袋8和副存书部6之间通过弹力带7进行连接，弹力带7由弹力尼龙绳制成，将通过第二存书口袋8将存放在内的书本固定在副存书部6上，使其不易掉落。

[0028] 具体的，下固定带11远离副存书部6的一端固定连接有公插扣，上固定带12远离主存书部1的一端绑扎有母插扣，且下固定带11的公插扣和上固定带12的母插扣能够通过插接进行连接，主存书部1和副存书部6通过连接带5翻折后，通过下固定带11和上固定带12上的公插扣和母插扣进行固定。

[0029] 具体的，拉力绳2和连接带5由尼龙绳制成，具有柔韧性，能够进行任意的翻折，弹力带7和弹力绳9由弹力尼龙绳制成，具有延伸性，能够进行任意的拉伸。

[0030] 本实施例中，通过悬挂杆3将主存书部1悬挂于书桌13一侧的挂钩上，将弹力绳9绕过书桌13侧边的两条桌腿，通过插扣结构10的公插扣和母插扣将弹力绳9连接在一起，具有将主存书部1与书桌13固定在一起的作用，使用时，第一存书口袋4的数量为三个，且开口向上，方便进行经常使用书籍的存放和拿取，第二存书口袋8为两个，且开口与书桌13的放书斗方向相同，方便坐在位子上进行书本的使用，且第二存书口袋8和副存书部6之间连接有弹力带7，弹力带7由弹力尼龙绳制成，具有弹力，能够通过第二存书口袋8将存放的书本牢牢地固定在副存书部6上，防止掉落，当需要将书袋进行携带时，将书袋从书桌13的一侧取下，将主存书部1和副存书部6通过连接带5进行折叠，连接带5由尼龙绳制成，具有柔韧性，能够进行折叠，通过下固定带11的公插扣和上固定带12的母插扣插接在一起，起到将主存书部1和副存书部6固定在一起的作用，抓持着悬挂杆3进行书袋的运输，方便快捷。

[0031] 以上，仅为本实用新型的较佳实施例，并不用以限制本实用新型，本实用新型的专利保护范围以权利要求书为准，凡是运用本实用新型的说明书及附图内容所作的等同结构变化，同理均应包含在本实用新型的保护范围内。

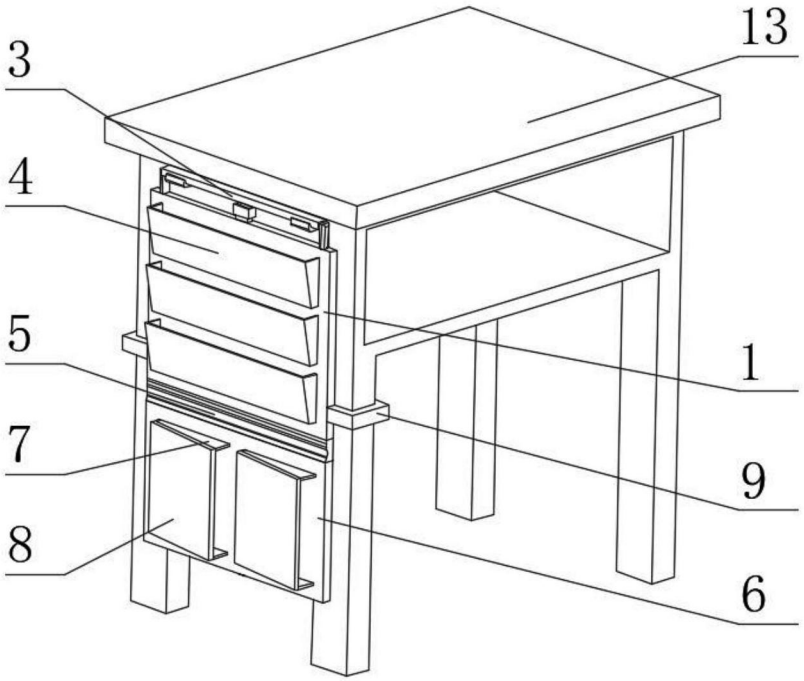

图1

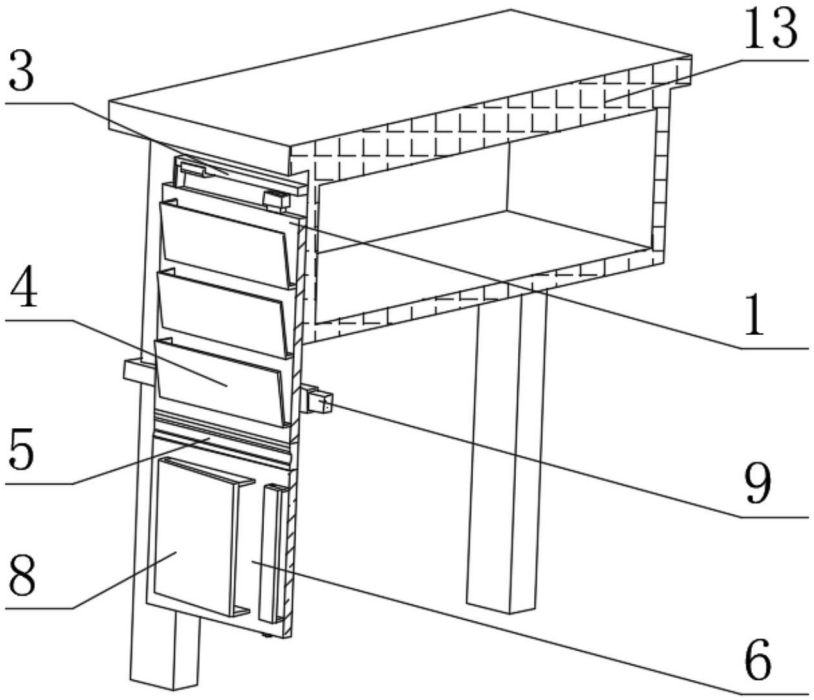

图2

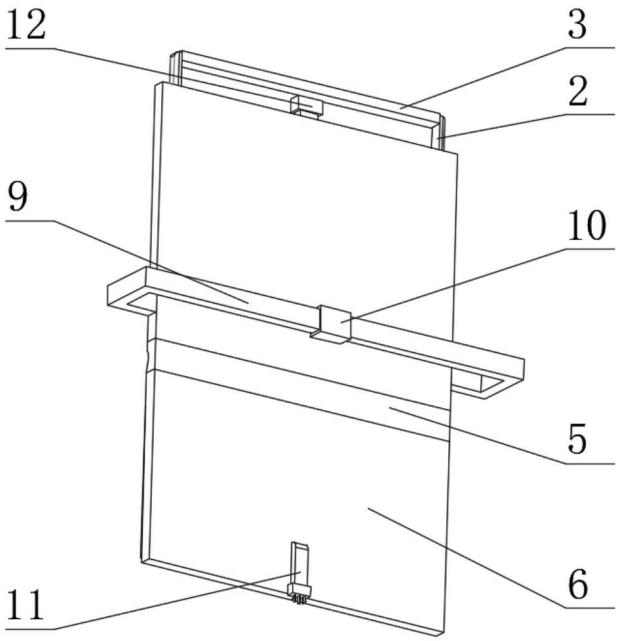

图3

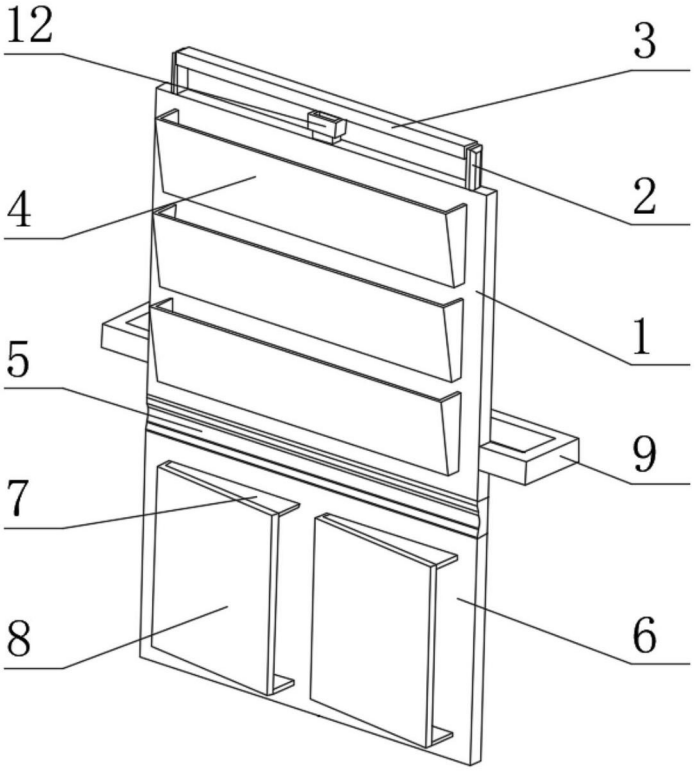

图4