(19) RÉPUBLIQUE FRANÇAISE

INSTITUT NATIONAL
DE LA PROPRIÉTÉ INDUSTRIELLE

PARIS

(11) N° de publication : **2 573 283**
(à n'utiliser que pour les commandes de reproduction)

(21) N° d'enregistrement national : **84 18132**

(51) Int Cl⁴ : A 01 M 13/00; A 61 L 9/03.

(12) DEMANDE DE BREVET D'INVENTION A1

(22) Date de dépôt : 21 novembre 1984.

(30) Priorité :

(43) Date de la mise à disposition du public de la demande : BOPI « Brevets » n° 21 du 23 mai 1986.

(60) Références à d'autres documents nationaux apparentés :

(71) Demandeur(s) : *PRODUITS BERGER SA, Société anonyme.* — FR.

(72) Inventeur(s) : Bruno Morandi et Michel Desdoits.

(73) Titulaire(s) :

(74) Mandataire(s) : Claude Boivin.

(54) Dispositif pour la diffusion dans l'atmosphère d'un produit parfumé, désodorisant ou insecticide.

(57) La présente invention concerne un dispositif pour assurer la diffusion dans l'atmosphère d'un produit parfumé, désodorisant ou insecticide sous l'action d'une source de chaleur.

Selon l'invention le dispositif comporte un barillet 1 qui est monté pivotant par rapport à un support 3 et contient des récipients ou flacons 6 dont chacun, sauf éventuellement un, enferme un produit à diffuser et est ouvert à sa partie supérieure, un couvercle 9 solidaire du support 3 et recouvrant l'ensemble des récipients, ce couvercle étant percé d'une ouverture 10 située sensiblement à la même distance de l'axe de pivotement du barillet 1 que les ouvertures 8 des flacons, et une source de chaleur 12 disposée sous le barillet 1, dans la même position angulaire que l'ouverture 10 du couvercle 9.

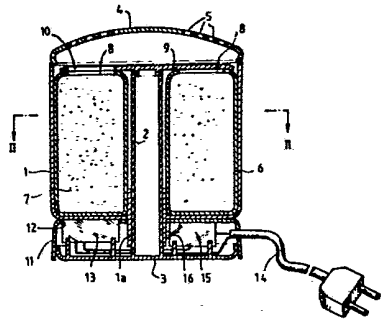

FR 2 573 283 - A1

2573283

La présente invention concerne un dispositif pour assurer la diffusion dans l'atmosphère d'un produit parfumé, désodorisant ou insecticide, sous l'action d'une source de chaleur.

Les dispositifs de ce genre actuellement réalisés comportent un récipient unique contenant le produit à diffuser. Si l'on désire changer de produit, il faut changer de récipient et le remplacer par un autre. Il faut également obturer le premier récipient de façon que le produit qu'il contient ne se diffuse pas dans l'atmosphère sous l'effet de la simple chaleur ambiante.

La présente invention a pour objet un dispositif pour la diffusion dans l'atmosphère d'un produit, qui remédie à cet inconvénient.

Ce dispositif est caractérisé en ce qu'il comporte un barillet qui est monté pivotant par rapport à un support et contient des récipients ou flacons dont chacun, sauf éventuellement un, enferme un produit à diffuser et est ouvert à sa partie supérieure, un couvercle solidaire du support et recouvrant l'ensemble des récipients, ce couvercle étant percé d'une ouverture située sensiblement à la même distance de l'axe de pivotement du barillet que les ouvertures des flacons, et une source de chaleur disposée sous le barillet, dans la même position angulaire que l'ouverture du couvercle.

Pour utiliser ce dispositif, on amène devant l'ouverture du couvercle le récipient contenant le produit qu'on désire diffuser. L'ouverture du récipient se trouve ainsi en regard de l'ouverture du couvercle; en même temps, ce récipient se trouve au-dessus de la source de chaleur. Il ne reste plus qu'à mettre cette source de chaleur en action. Les ouvertures des autres récipients sont obturées par le couvercle de sorte que les produits qu'ils contiennent ne peuvent diffuser dans l'atmosphère.

Dans un mode de réalisation avantageux de l'invention, la source de chaleur est constituée par une résistance électrique sur le circuit d'alimentation de laquelle est interposé un micro-rupteur commandé de préférence par la rotation du barillet.

On a décrit ci-après, à titre d'exemple non limitatif, un mode de réalisation du dispositif selon l'invention, avec référence au dessin dans lequel :

La Figure 1 est une vue en coupe axiale du dispositif;

La Figure 2 en est une coupe transversale suivant II-II de la Figure 1.

Tel qu'il est représenté au dessin, le dispositif selon l'invention comprend un barillet 1 qui est monté autour d'une colonne 2 portée par un socle de support 3. Ce barillet est fermé par un chapeau 4 muni de perforations 5 et contient un certain nombre de flacons indépendants 6, quatre dans l'exemple représenté. Chacun de ces flacons enferme un produit à diffuser, celui-ci étant différent pour chaque flacon.

Les flacons 6 sont ouverts à leur partie supérieure, comme indiqué en 8 et sont recouverts par un même couvercle 9 qui est muni d'une ouverture 10 et est fixé à la colonne 2. L'ouverture 10 est située à la même distance de l'axe du barillet 1 que les ouvertures 8 des flacons 6, de sorte que, en faisant tourner le barillet, on peut amener en regard de l'ouverture 10 l'ouverture 8 de n'importe quel flacon.

Le socle 3 est en butée dans un couver c le 11 sur lequel repose le barillet 1. Ce couvercle est percé d'une ouverture 12 à la verticale de l'ouverture 10 du coucervle 9. Une résistance chauffante 13 portée par le socle 3 est engagée dans cette ouverture de façon à être au niveau de la face supérieure du couvercle 11 et ainsi au contact du barillet 1.

La résistance chauffante 13 est connectée à un cordon d'alimentation 14 par l'intermédiaire d'un mini-rupteur 15.

Pour utiliser le dispositif qui vient d'être décrit, on amène devant l'ouverture 10 le flacon 6 contenant le produit qu'on désire diffuser dans l'atmosphère, et on actionne le mini-rupteur 15. La résistance 13 est ainsi mise sous tension et chauffe le flacon 6 choisi. Le produit que ce flacon contient s'évapore progressivement et ses vapeurs passent dans l'atmosphère par les ouvertures 8 et 10 et par les perforations 5 du chapeau 4. Si les flacons 6 adjacents sont éventuellement chauffés par conductibilité, les produits qu'ils contiennent ne peuvent se dégager dans l'atmosphère car leur ouverture 6 est obturée par le couvercle 9.

Si on veut diffuser dans l'atmosphère le produit contenu dans un autre flacon , il suffit de faire pivoter le barillet pour amener devant l'ouverture 10 l'ouverture 8 de ce flacon.

L'un des flacons 6 peut être un flacon de réserve bouché. Dans ce cas, le mini-rupteur 15 peut être commandé directement par le barillet 1 de façon à être ouvert quand le flacon de réserve se trouve en regard de l'ouverture 10 et à être fermé pour tout autre position du barillet. La mise en service du dispositif se fait ainsi simplement en faisant pivoter le barillet. A cet effet, celui-ci peut, par exemple être solidaire d'un manchon 1a qui est monté sur la colonne 2 et au contact d'un doigt de commande 16 du mini-rupteur 15, le manchon étant muni d'une ouverture latérale qui, lorsque le flacon de réserve se trouve en regard de l'ouverture 10, se trouve elle-même devant le doigt 16 et permet ainsi à ce doigt de se déplacer pour assurer l'ouverture du mini-rupteur.

Il va de soi que la présente invention ne doit pas être considérée comme limitée au mode de réalisation décrit et représenté, mais en couvre, au contraire, toutes les variantes. C'est ainsi que la résistance chauffante 13 pourrait être remplacée par tout autre source de chaleur, par exemple une bougie ou une lampe à alcool.

REVENDICATIONS

1. - Dispositif pour assurer la diffusion dans l'atmosphère d'un produit parfumé, désodorisant ou insecticide sous l'action d'une source de chaleur, caractérisé en ce qu'il comporte un barillet (1) qui est monté pivotant par rapport à un support (3) et contient des récipients ou flacons (6) dont chacun, sauf éventuellement un, enferme un produit à diffuser et est ouvert à sa partie supérieure, un couvercle(9)solidaire du support (3) et recouvrant l'ensemble des récipients, ce couvercle étant percé d'une ouverture (10) située sensiblement à la même distance de l'axe de pivotement du barillet(1)que les ouvertures (8) des flacons, et une source de chaleur (12) disposée sous le barillet (1), dans la même position angulaire que l'ouverture (10) du couvercle (9).

2. - Dispositif selon la revendication 1, caractérisé en ce que la source de chaleur (12) est constituée par une résistance électrique sur le circuit d'alimentation de laquelle est interposé un mini-rupteur (15) commandé de préférence par la rotation du barillet.

3. - Dispositif selon la revendication 2, caractérisé en ce que le barillet (1) est solidaire d'un manchon (1a) qui est au contact d'un doigt de commande (16) du rupteur (15) et présente, sur une partie de sa périphérie, une ouverture permettant le déplacement du doigt (16) de façon à assurer l'ouverture du rupteur, quand le barillet (1) occupe une position angulaire déterminée.

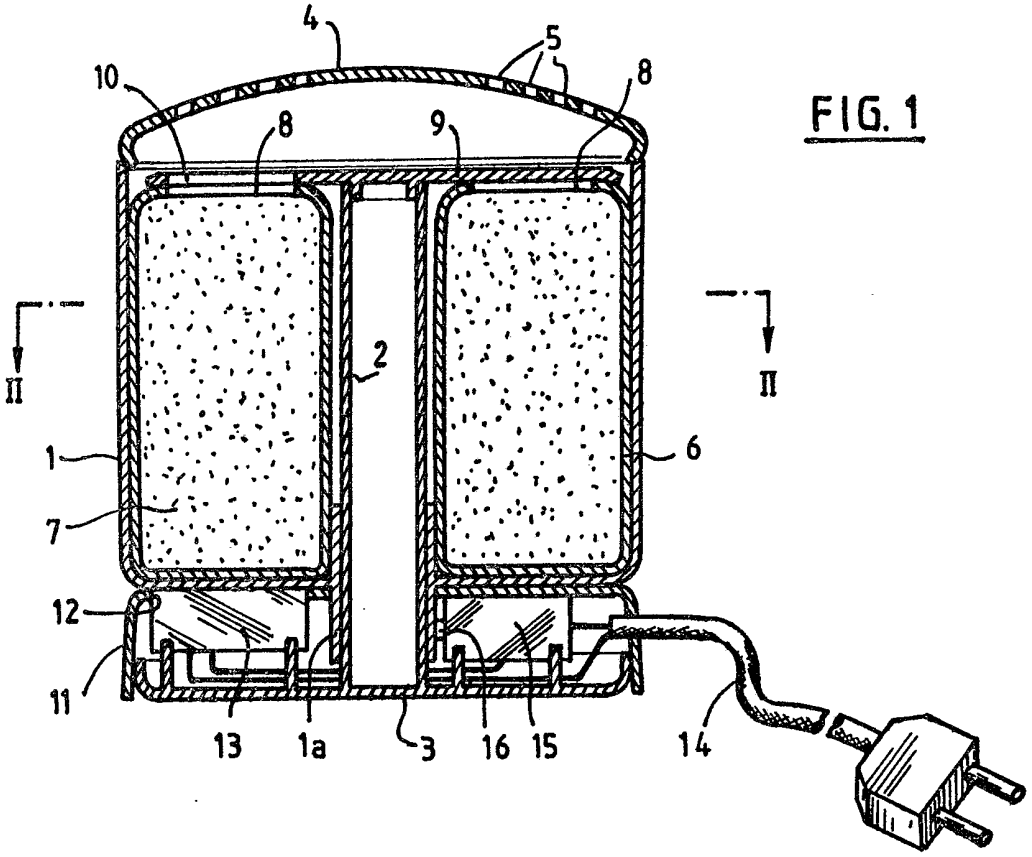

FIG. 1

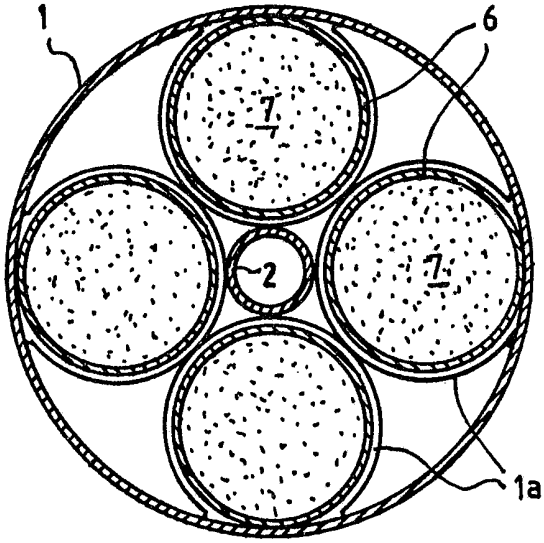

FIG. 2