(19)中华人民共和国国家知识产权局

(12)实用新型专利

(10)授权公告号 CN 214181337 U
(45)授权公告日 2021.09.14

(21)申请号 202022809890.4

(22)申请日 2020.11.27

(73)专利权人 德阳市人民医院
地址 618099 四川省德阳市泰山北路一段173号

(72)发明人 邓欢欢

(74)专利代理机构 成都睿道专利代理事务所(普通合伙) 51217
代理人 刘沁

(51)Int.Cl.
A61M 5/158(2006.01)
A61M 5/168(2006.01)

权利要求书1页 说明书3页 附图2页

(54)实用新型名称

一种防止回血的留置针

(57)摘要

本实用新型公开了一种防止回血的留置针，包括针管，连接软管和进液管，针管的底端连接有针头，针管的侧面设有连接口且与连接软管的一端连接，进液管与连接软管的另一端连接，进液管设有进液口和排气口，针管的内壁设有环形凸台，且环形凸台位于连接口靠近针头的一侧，环形凸台中部留有进液通道；针管的下端内底部固定连接有弹簧，弹簧连接有用于封堵进液通道的堵头，堵头呈锥形结构，进液通道设有可与锥形结构相配合的锥形孔；针管的顶端通过螺纹连接有转动块，转动块的底端连接有顶杆，用于将堵头顶出进液通道。本实用新型可以防止回血，避免给医护人员增加额外的工作量，避免让患者产生恐慌的心理。

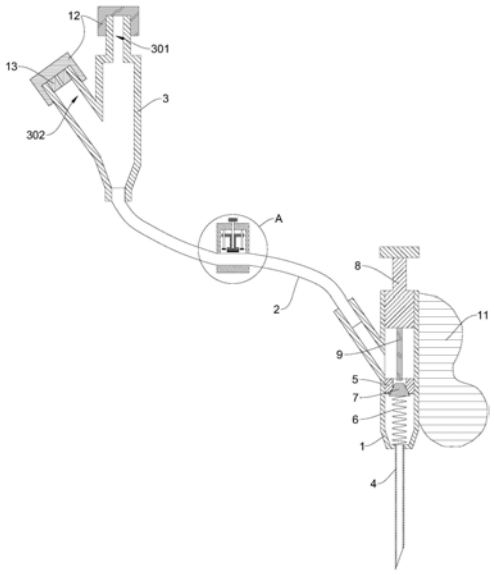

CN 214181337 U

1.一种防止回血的留置针,包括针管(1),连接软管(2)和进液管(3),所述针管(1)的底端连接有针头(4),所述针管(1)的侧面设有连接口且与所述连接软管(2)的一端连接,所述进液管(3)与所述连接软管(2)的另一端连接,所述进液管(3)设有进液口(301)和排气口(302),其特征在于:所述针管(1)的内壁设有环形凸台(5),且环形凸台(5)位于所述连接口靠近所述针头(4)的一侧,所述环形凸台(5)中部留有进液通道;所述针管(1)的下端内底部固定连接有弹簧(6),弹簧(6)连接有用于封堵所述进液通道的堵头(7),所述堵头(7)呈锥形结构,所述进液通道设有可与所述锥形结构相配合的锥形孔;所述针管(1)的顶端通过螺纹连接有转动块(8),所述转动块(8)的底端连接有顶杆(9),用于将所述堵头(7)顶出所述进液通道。

2.根据权利要求1所述的防止回血的留置针,其特征在于:所述连接软管(2)的中部设有截流机构(10),所述截流机构(10)包括具有中空结构的支撑块(111),所述连接软管(2)穿过所述支撑块(111),所述支撑块(111)的顶部穿设有可转动的操作杆(112),所述操作杆(112)上通过螺纹连接有截流块(113),用于压紧所述连接软管(2)并截断液流,所述支撑块(111)的内顶部设有导向杆(115),所述截流块(113)与所述导向杆(115)滑动连接。

3.根据权利要求2所述的防止回血的留置针,其特征在于:所述截流块(113)的底部设有橡胶垫(114)。

4.根据权利要求2所述的防止回血的留置针,其特征在于:所述导向杆(115)的底部设有限位块(116)。

5.根据权利要求2所述的防止回血的留置针,其特征在于:所述操作杆(112)位于所述支撑块(111)外部的一端设有旋钮(117)。

6.根据权利要求2所述的防止回血的留置针,其特征在于:所述针管(1)的侧壁设有针柄(11)。

7.根据权利要求1所述的防止回血的留置针,其特征在于:所述进液口(301)和所述排气口(302)通过螺纹连接有端帽(12),且所述排气口(302)内部固定连接有橡胶块(13),所述橡胶块(13)设有排气眼。

一种防止回血的留置针

技术领域

[0001] 本实用新型涉及留置针技术领域，具体而言，涉及一种防止回血的留置针。

背景技术

[0002] 留置针的使用能减少患者因反复静脉穿刺而造成的痛苦及对打针的恐惧感，便于临床用药，急、危重患者的抢救用药，减轻护士的工作量，减少患儿疼痛，因而静脉留置针在临床广泛应用。

[0003] 目前，市面上的留置针容易产生回血的现象，产生回血以后，不但会给医护人员增加额外的工作量，而且又是会让患者产生恐慌的心理。

实用新型内容

[0004] 本实用新型的目的在于提供一种防止回血的留置针，可以防止回血，避免给医护人员增加额外的工作量，避免让患者产生恐慌的心理。

[0005] 本实用新型通过以下技术方案实现：

[0006] 一种防止回血的留置针，包括针管，连接软管和进液管，所述针管的底端连接有针头，所述针管的侧面设有连接口且与所述连接软管的一端连接，所述进液管与所述连接软管的另一端连接，所述进液管设有进液口和排气口，所述针管的内壁设有环形凸台，且环形凸台位于所述连接口靠近所述针头的一侧，所述环形凸台中部留有进液通道；所述针管的下端内底部固定连接有弹簧，弹簧连接有用于封堵所述进液通道的堵头，所述堵头呈锥形结构，所述进液通道设有可与所述锥形结构相配合的锥形孔；所述针管的顶端通过螺纹连接有转动块，所述转动块的底端连接有顶杆，用于将所述堵头顶出所述进液通道。

[0007] 可选地，所述连接软管的中部设有截流机构，所述截流机构包括具有中空结构的支撑块，所述连接软管穿过所述支撑块，所述支撑块的顶部穿设有可转动的操作杆，所述操作杆上通过螺纹连接有截流块，用于压紧所述连接软管并截断液流，所述支撑块的内顶部设有导向杆，所述截流块与所述导向杆滑动连接。

[0008] 可选地，所述截流块的底部设有橡胶垫。

[0009] 可选地，所述导向杆的底部设有限位块。

[0010] 可选地，所述操作杆位于所述支撑块外部的一端设有旋钮。

[0011] 可选地，所述针管的侧壁设有针柄。

[0012] 可选地，所述进液口和所述排气口通过螺纹连接有端帽，且所述排气口内部固定连接有橡胶块，所述橡胶块设有排气眼。

[0013] 本实用新型至少具有如下优点和有益效果：本实用新型使用时，通过转动转动块使顶杆将堵头向下顶出进液通道，从而打开进液通道，便可进行输液，使用完毕后，转动转动杆使顶杆不再与堵头抵接，堵头在弹簧的作用力下，堵住进液通道，防止血液回流，避免给医护人员增加额外的工作量，避免让患者产生恐慌的心理，而且堵头呈锥形结构，进液通道设有可与所述锥形结构相配合的锥形孔，通过锥形结构与锥形孔配合，密封效果更好。

附图说明

[0014] 为了更清楚地说明本实用新型实施例的技术方案,下面将对实施例中所需要使用的附图作简单地介绍,应当理解,以下附图仅示出了本实用新型的某些实施例,因此不应被看作是对范围的限定,对于本领域普通技术人员来讲,在不付出创造性劳动的前提下,还可以根据这些附图获得其他相关的附图。

[0015] 图1为本实用新型提供的一种防止回血的留置针的结构示意图;

[0016] 图2为图1的A处放大图;

[0017] 图标:1-针管,2-连接软管,3-进液管,301-进液口,302-排气口, 4-针头,5-环形凸台,6-弹簧,7-堵头,8-转动块,9-顶杆,10-截流机构, 111-支撑块,112-操作杆,113-截流块,114-橡胶垫,115-导向杆,116- 限位块,117-旋钮,11-针柄,12-端帽,13-橡胶块。

具体实施方式

[0018] 如图1-2所示,一种防止回血的留置针,包括针管1,连接软管2和进液管3。

[0019] 本实施例中,所述针管1的底端连接有针头4,所述针管1的侧壁设有针柄11,便于医护人员拿持,所述针管1的侧面设有连接口且与所述连接软管2的一端连接,所述进液管3与所述连接软管2的另一端连接,所述进液管3设有进液口301和排气口302。

[0020] 本实施例中,所述进液口301和所述排气口302通过螺纹连接有端帽12,且所述排气口302内部固定连接有橡胶块13,所述橡胶块13设有排气眼,排气眼的直径远远小于排气口302的直径,以减少灰尘进入。

[0021] 本实施例中,所述针管1的内壁设有环形凸台5,且环形凸台5位于所述连接口靠近所述针头4的一侧,所述环形凸台5中部留有进液通道;所述针管1的下端内底部固定连接有弹簧6,弹簧6连接有用于封堵所述进液通道的堵头7,所述堵头7呈锥形结构,所述进液通道设有可与所述锥形结构相配合的锥形孔;所述针管1的顶端通过螺纹连接有转动块8,所述转动块8的底端连接有顶杆9,用于将所述堵头7顶出所述进液通道。

[0022] 本实施例中,所述连接软管2的中部设有截流机构10,所述截流机构 10包括具有中空结构的支撑块111,所述连接软管2穿过所述支撑块111,所述支撑块111的顶部穿设有可转动的操作杆112,所述操作杆112上通过螺纹连接有截流块113,用于压紧所述连接软管2并截断液流,所述支撑块 111的内顶部设有导向杆115,所述截流块113与所述导向杆115滑动连接。

[0023] 本实施例中,所述截流块113的底部设有橡胶垫114,避免压伤所述连接软管2。

[0024] 本实施例中,所述导向杆115的底部设有限位块116,避免截流块113 脱落所述操作杆112。

[0025] 本实施例中,所述操作杆112位于所述支撑块111外部的一端设有旋钮117,便于操作。

[0026] 本实用新型的工作原理如下:使用时,医护人员打开排气口302和进液口301的端帽12,将输液管(图未示)与进液口301连接,再转动转动块 8,使顶杆9向下将堵头7顶出进液通道,下针后药液即可通过进液通道进入人体;

[0027] 使用完毕后,转动转动块8使顶杆9不再与堵头7抵接,堵头7在弹簧6的作用下堵住进液通道,从而防止血液回流,避免给医护人员增加额外的工作量,避免让患者产生恐慌的

心理，而且堵头7呈锥形结构，进液通道设有可与所述锥形结构相配合的锥形孔，通过锥形结构与锥形孔配合，密封效果更好；再通过转动截流机构10的操作杆112，使得截流块113压紧连接软管2并截断液流，避免药液溢流，取下输液管，盖上进液口301 和排气口302的端面。

[0028] 以上仅为本实用新型的优选实施例而已，并不用于限制本实用新型，对于本领域的技术人员来说，本实用新型可以有各种更改和变化。凡在本实用新型的精神和原则之内，所作的任何修改、等同替换、改进等，均应包含在本实用新型的保护范围之内。

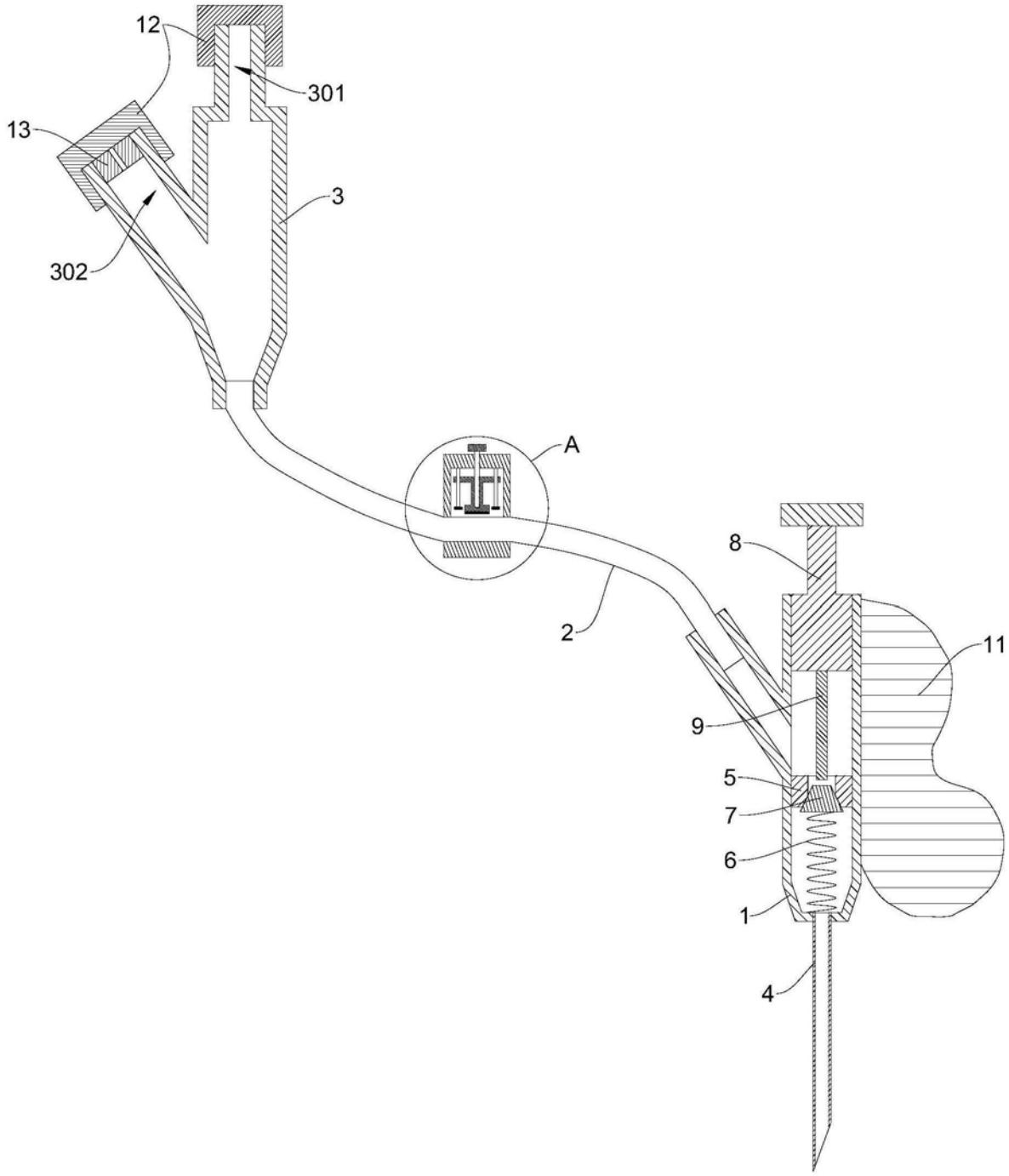

图1

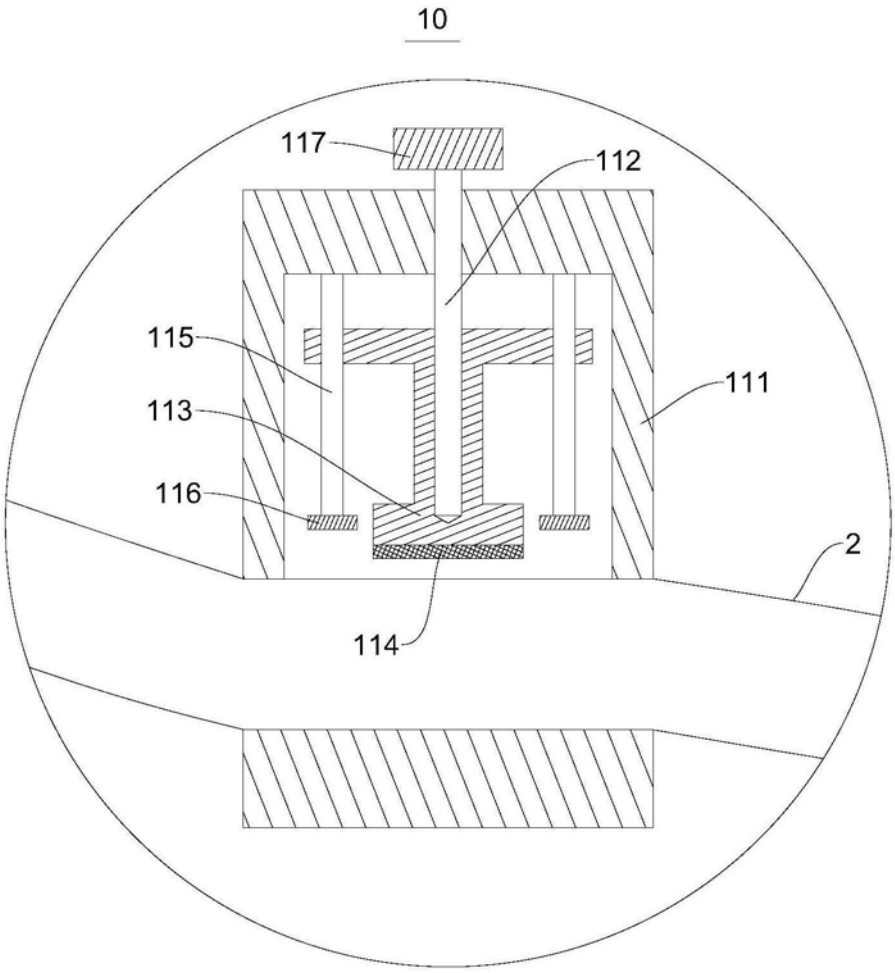

图2