(19)中华人民共和国国家知识产权局

(12)发明专利申请

(10)申请公布号 CN 103961208 A
(43)申请公布日 2014.08.06

(21)申请号 201410153609.2

(22)申请日 2014.04.17

(71)申请人 河南科技大学
地址 471000 河南省洛阳市涧西区西苑路48号

(72)发明人 刘艳华 陈海燕 赵培培 段真真

(74)专利代理机构 洛阳公信知识产权事务所（普通合伙）41120
代理人 罗民健

(51)Int.Cl.
A61F 7/08(2006.01)
A61F 7/10(2006.01)

权利要求书1页 说明书2页 附图1页

(54)发明名称

一种冷热两用外敷保护袋

(57)摘要

本发明涉及一种冷热两用外敷保护袋，由袋体和设置在袋体上的约束带组成，袋体包括复合层、皮革层和网线层，皮革层设置在复合层和网线层之间，相邻两层均三面缝合，复合层的两面分别为皮革和防水布，皮革和防水布之间填充海绵，复合层的防水布与皮革层相对设置，所述复合层与皮革层之间的开口处还设置有拉链。本发明的外敷保护袋可以根据患者的需要进行热敷或者冷敷，该外敷保护袋可以固定在患者的病患处，不会影响患者的正常活动和睡觉，能有效提高湿敷的效果。

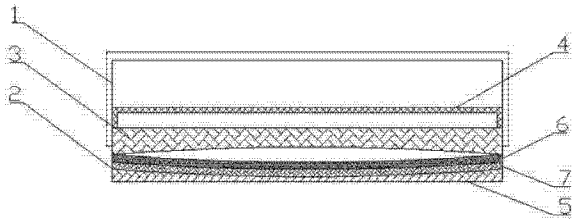

CN 103961208 A

1. 一种冷热两用外敷保护袋，其特征在于：外敷保护袋由袋体和设置在袋体上的约束带（1）组成，袋体包括复合层（2）、皮革层（3）和网线层（4），皮革层（3）设置在复合层（2）和网线层（4）之间，相邻两层均三面缝合，复合层（2）的两面分别为皮革（5）和防水布（6），皮革（5）和防水布（6）之间填充海绵（7），复合层（2）的防水布（6）与皮革层（3）相对设置，所述复合层（2）与皮革层（3）之间的开口处还设置有拉链。

2. 如权利要求 1 所述的一种冷热两用外敷保护袋，其特征在于：所述的袋体上设置有两个约束带（1），约束带（1）的一端固定在袋体的一侧，其另一端通过魔术贴与袋体的相对侧连接。

3. 如权利要求 1 所述的一种冷热两用外敷保护袋，其特征在于：所述网线层（4）的网眼直径为 2mm。

一种冷热两用外敷保护袋

技术领域

[0001] 本发明涉及医疗辅助用品技术领域，具体涉及一种冷热两用外敷保护袋。

背景技术

[0002] 输液意外渗漏在医院中是一种常见现象，如果处置不当，则会造成血管损伤、局部组织损伤和骨筋膜间隔综合征等一系列问题，各所医院对于输液意外渗漏的病人，通常以小毛巾在热水或者冷水中浸湿拧成半干搭在患者渗漏部位，以达到缓解、消肿等目的。热敷时一般利用热毛巾、暖水袋、暖袋直接敷至患处，每天二至三次，每次 15 至 20 分钟。冷敷时一般利用冰袋(用毛巾包裹，避免冻伤)，直接敷于患处，每天二至三次，每次 15 至 20 分钟。但是由于穿刺部位多在手背、手腕、足背、足踝部位，此种方法极大地限制了患者的活动，且若患者处于熟睡状态，这种湿敷的毛巾也极易滑落，影响湿敷效果及延长湿敷时间。

发明内容

[0003] 本发明的目的是为解决上述技术问题的不足，提供一种冷热两用外敷保护袋，该外敷保护袋可以固定在患者的病患处，不会影响患者的正常活动和睡觉，能有效提高湿敷的效果。

[0004] 本发明为解决上述技术问题的不足，所采用的技术方案是：一种冷热两用外敷保护袋，由袋体和设置在袋体上的约束带组成，袋体包括复合层、皮革层和网线层，皮革层设置在复合层和网线层之间，相邻两层均三面缝合，复合层的两面分别为皮革和防水布，皮革和防水布之间填充海绵，复合层的防水布与皮革层相对设置，所述复合层与皮革层之间的开口处还设置有拉链。

[0005] 所述的袋体上设置有两个约束带，约束带的一端固定在袋体的一侧，其另一端通过魔术贴与袋体的相对侧连接。

[0006] 所述网线层的网眼直径为 2mm。

[0007] 有益效果

本发明的外敷保护袋可以根据患者的需要进行热敷或者冷敷，该外敷保护袋可以固定在患者的病患处，不会影响患者的正常活动和睡觉，能有效提高湿敷的效果。

附图说明

[0008] 图 1 为本发明外敷保护袋的结构示意图；

图 2 为本发明外敷保护袋的俯视结构示意图；

图中标记：1、约束带，2、复合层，3、皮革层，4、网线层，5、皮革，6、防水布，7、海绵。

具体实施方式

[0009] 如图所示：一种冷热两用外敷保护袋，外敷保护袋由袋体和设置在袋体上的约束带 1 组成，所述的袋体上设置有两个约束带 1，约束带 1 的一端固定在袋体的一侧，其另一

端通过魔术贴与袋体的相对侧连接。袋体包括复合层 2、皮革层 3 和网线层 4，所述网线层 4 的网眼直径为 2mm。皮革层 3 设置在复合层 2 和网线层 4 之间，相邻两层均三面缝合，复合层 2 的两面分别为皮革 5 和防水布 6，皮革 5 和防水布 6 之间填充海绵 7，复合层 2 的防水布 6 与皮革层 3 相对设置，所述复合层 2 与皮革层 3 之间的开口处还设置有拉链。

[0010] 当患者需要冷敷时，在复合层 2 和皮革层 3 之间的空间里放置冷冻好的冰袋，复合层 2 中的皮革 5 和海绵 7 在一定程度上隔绝空气，可减慢冰袋的溶化速度，延长冰敷时间，复合层 2 中的防水布 6 起到防水的效果。约束带 1 的松紧可随意调节，可以避免冰袋压迫血管。用冰袋或湿冷毛巾敷于病变部位的皮肤上，可以促进局部血管收缩，控制小血管的出血和减轻张力较大的肿块的疼痛，达到消肿止痛之功效。

[0011] 当患者需要热敷时，在皮革层 3 和网线层 4 之间放置浸润药物（如硫酸镁）的热毛巾，这时复合层 2 的海绵 7 又起到保暖的作用，热敷可促进炎症的消退，后期可使炎症局限，有助于坏死组织的消除和组织修复。

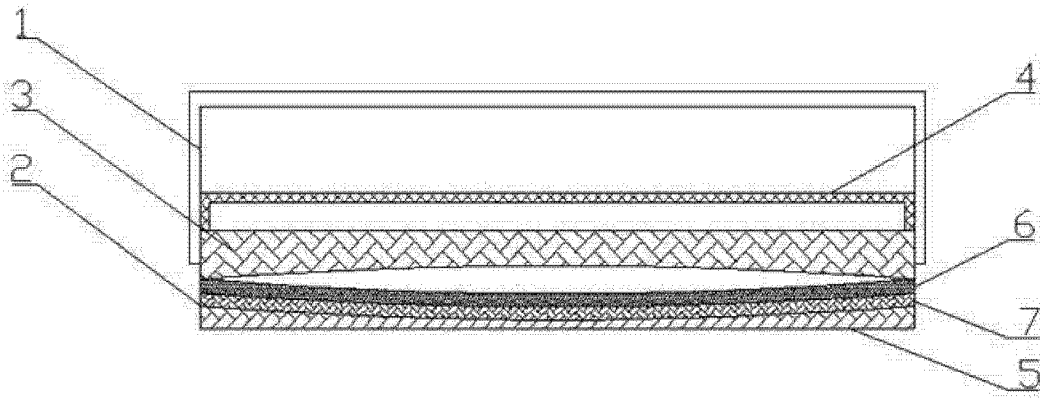

图 1

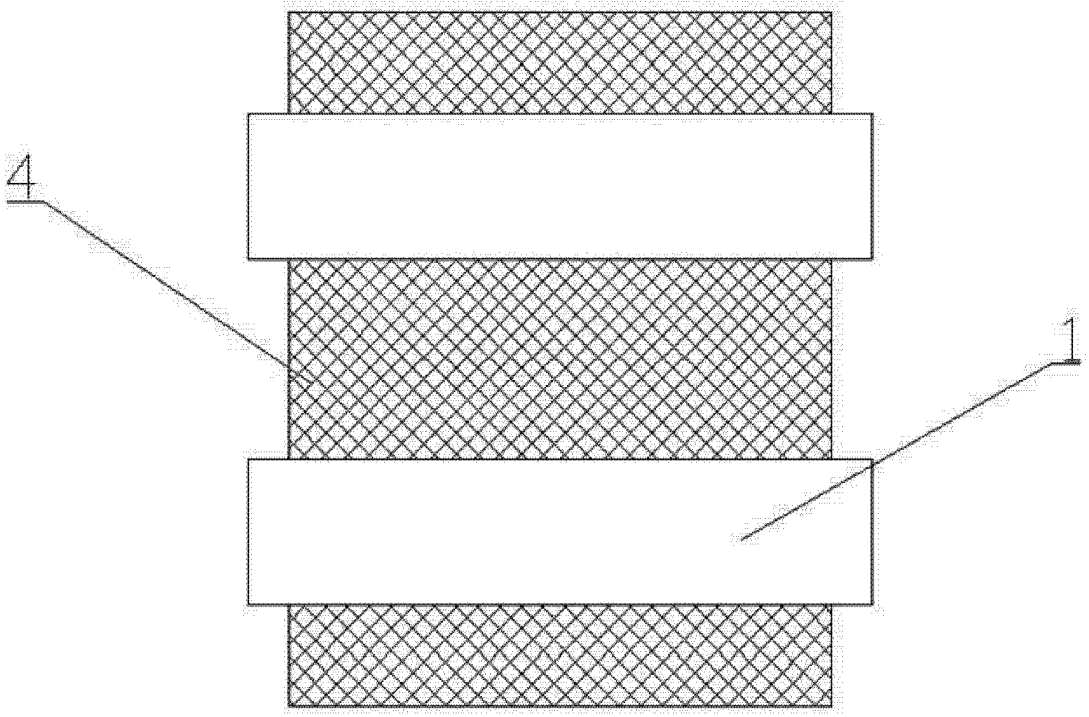

图 2