(19)中华人民共和国国家知识产权局

(12)实用新型专利

(10)授权公告号 CN 210479725 U
(45)授权公告日 2020.05.08

(21)申请号 201921018328.0

(22)申请日 2019.07.02

(73)专利权人 康梅凤
地址 510000 广东省广州市天河区程界西南社大街33号大院34号

(72)发明人 康梅凤

(74)专利代理机构 佛山帮专知识产权代理事务所(普通合伙) 44387
代理人 颜春艳

(51)Int.Cl.
B65F 1/00(2006.01)
B65F 1/14(2006.01)
B65F 1/16(2006.01)
B65F 7/00(2006.01)

权利要求书1页 说明书2页 附图2页

(54)实用新型名称

一种环保型垃圾箱

(57)摘要

本实用新型涉及城市垃圾分类收集技术领域,尤其涉及一种环保型垃圾箱,解决现有技术中存在的垃圾箱在运送时不易固定的缺点,包括箱体、固定板和除臭剂存放盒,箱体的顶部通过铰链连接有箱盖,箱体一侧的上端焊有把手,且箱体另一侧的下端焊有固定板,且固定板呈L型,固定板包括横板和竖板,横板的一端与箱体的侧壁焊接,且横板的另一端与竖板的上端焊接,横板上设有推拉滑槽,竖板的内侧设有第一卡槽和第二卡槽,且第一卡槽位于第二卡槽的上端,箱体的底部设有多个滚轮,推拉滑槽中滑动配合有推拉杆,且推拉杆的下端焊有弹簧,通过调节推拉杆,从而实现了箱体的移动和固定,操作简单方便。

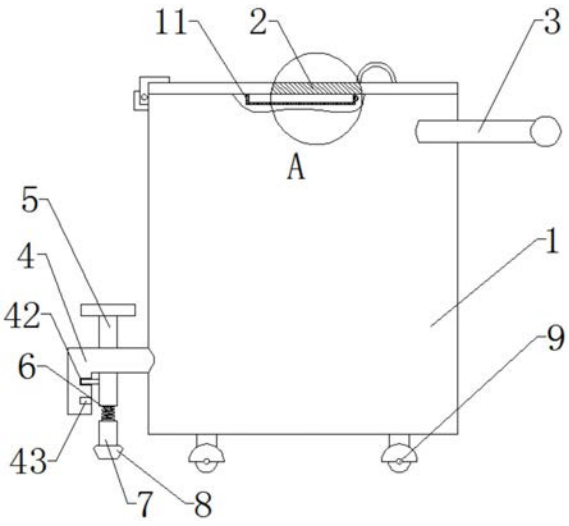

CN 210479725 U

1.一种环保型垃圾箱,包括箱体(1)、固定板(4)和除臭剂存放盒(11),其特征在于,所述箱体(1)的顶部通过铰链连接有箱盖(2),所述箱体(1)一侧的上端焊有把手(3),且箱体(1)另一侧的下端焊有固定板(4),且固定板(4)呈L型,所述固定板(4)包括横板(44)和竖板(45),所述横板(44)的一端与箱体(1)的侧壁焊接,且横板(44)的另一端与竖板(45)的上端焊接,所述横板(44)上设有推拉滑槽(41),所述竖板(45)的内侧设有第一卡槽(42)和第二卡槽(43),且第一卡槽(42)位于第二卡槽(43)的上端,所述箱体(1)的底部设有多个滚轮(9)。

2.根据权利要求1所述的一种环保型垃圾箱,其特征在于,所述推拉滑槽(41)中滑动配合有推拉杆(5),且推拉杆(5)的下端焊有弹簧(6)。

3.根据权利要求2所述的一种环保型垃圾箱,其特征在于,所述弹簧(6)的下端焊接有连接杆(7),且连接杆(7)的下端粘有橡胶固定头(8)。

4.根据权利要求2所述的一种环保型垃圾箱,其特征在于,所述推拉杆(5)上设有卡销(10),且卡销(10)与第一卡槽(42)和第二卡槽(43)相匹配。

5.根据权利要求1所述的一种环保型垃圾箱,其特征在于,所述箱盖(2)底部上粘有除臭剂存放盒(11),且除臭剂存放盒(11)的一侧通过铰链连接有盒盖(12)。

一种环保型垃圾箱

技术领域

[0001] 本实用新型涉及城市垃圾分类收集技术领域，尤其涉及一种环保型垃圾箱。

背景技术

[0002] 目前，随着经济的发展和人民生活水平的提高，城市生活垃圾问题日益突出，且城市生活垃圾的堆积量在持续增加，城市生活垃圾是否能快速有效处理已成为影响城市可持续发展的重要因素之一。城市生活垃圾主要包括食品垃圾和清扫垃圾等，城市生活垃圾一般暂存于垃圾箱内，并由环卫工人定时运送至垃圾处理站进行处理，然而，垃圾箱在运送时不易固定，且垃圾箱容易产生气味，并给环境造成二次污染。

实用新型内容

[0003] 本实用新型的目的是为了解决现有技术中存在的垃圾箱在运送时不易固定的缺点，而提出的一种环保型垃圾箱。

[0004] 为了实现上述目的，本实用新型采用了如下技术方案：

[0005] 一种环保型垃圾箱，包括箱体、固定板和除臭剂存放盒，所述箱体的顶部通过铰链连接有箱盖，所述箱体一侧的上端焊有把手，且箱体另一侧的下端焊有固定板，且固定板呈L型，所述固定板包括横板和竖板，所述横板的一端与箱体的侧壁焊接，且横板的另一端与竖板的上端焊接，所述横板上设有推拉滑槽，所述竖板的内侧设有第一卡槽和第二卡槽，且第一卡槽位于第二卡槽的上端，所述箱体的底部设有多个滚轮。

[0006] 优选的，所述推拉滑槽中滑动配合有推拉杆，且推拉杆的下端焊有弹簧。

[0007] 优选的，所述弹簧的下端焊接有连接杆，且连接杆的下端粘有橡胶固定头。

[0008] 优选的，所述推拉杆上设有卡销，且卡销与第一卡槽和第二卡槽相匹配。

[0009] 优选的，所述箱盖底部上粘有除臭剂存放盒，且除臭剂存放盒的一侧通过铰链连接有盒盖。

[0010] 相较于现有技术，本实用新型的有益效果是：

[0011] 1、通过调节推拉杆，从而实现了箱体的移动和固定，操作简单方便。

[0012] 2、打开盒盖将除臭剂放入除臭剂存放盒，能够减少垃圾散发的气味对环境造成二次污染。

附图说明

[0013] 图1为本实用新型提出的一种环保型垃圾箱的主视结构示意图；

[0014] 图2为本实用新型提出的一种环保型垃圾箱的固定板剖视结构示意图；

[0015] 图3为本实用新型提出的一种环保型垃圾箱的A处放大结构示意图。

[0016] 图中：1箱体、2箱盖、3把手、4固定板、41推拉滑槽、42第一卡槽、43第二卡槽、5推拉杆、6弹簧、7连接杆、8橡胶固定头、9滚轮、10卡销、11除臭剂存放盒、12盒盖。

具体实施方式

[0017] 下面将结合本实用新型实施例中的附图，对本实用新型实施例中的技术方案进行清楚、完整地描述，显然，所描述的实施例仅仅是本实用新型一部分实施例，而不是全部的实施例。

[0018] 参照图1-3，一种环保型垃圾箱，包括箱体1、固定板4和除臭剂存放盒11，箱体1的顶部通过铰链连接有箱盖2，箱体1一侧的上端焊有把手3，且箱体1另一侧的下端焊有固定板4，且固定板4呈L型，固定板4包括横板44和竖板45，横板44的一端与箱体1的侧壁焊接，且横板44的另一端与竖板45的上端焊接，横板44上设有推拉滑槽41，竖板45的内侧设有第一卡槽42和第二卡槽43，且第一卡槽42位于第二卡槽43的上端，箱体1的底部设有多个滚轮9。

[0019] 其中，推拉滑槽41中滑动配合有推拉杆5，且推拉杆5的下端焊有弹簧6，弹簧6的下端焊接有连接杆7，且连接杆7的下端粘有橡胶固定头8，在推拉杆5上设有卡销10，且卡销10与第一卡槽42和第二卡槽43相匹配，向上拉动推拉杆5，旋转推拉杆5，将卡销10旋转至第一卡槽42内，箱体1即可移动，再旋转推拉杆5将卡销10旋出，下移推拉杆5再将卡销10旋进第二卡槽43，橡胶固定头8对与地面接触，弹簧6施加一定的压力，使得箱体1被固定，从而实现了箱体1的移动和固定，操作简单方便。

[0020] 在箱盖2底部上粘有除臭剂存放盒11，且除臭剂存放盒11的一侧通过铰链连接有盒盖12，打开盒盖12将除臭剂放入除臭剂存放盒11，能够减少垃圾散发的气味对环境造成二次污染。

[0021] 实施例：向上拉动推拉杆5，旋转推拉杆5，将卡销10旋转至第一卡槽42内，箱体1即可移动，再旋转推拉杆5将卡销10旋出，下移推拉杆5再将卡销10旋进第二卡槽43，橡胶固定头8对与地面接触，弹簧6施加一定的压力，从而实现了箱体1的移动和固定，操作简单方便，打开盒盖12将除臭剂放入除臭剂存放盒11，能够减少垃圾散发的气味对环境造成二次污染。

[0022] 以上所述，仅为本实用新型较佳的具体实施方式，但本实用新型的保护范围并不局限于此，任何熟悉本技术领域的技术人员在本实用新型揭露的技术范围内，根据本实用新型的技术方案及其实用新型构思加以等同替换或改变，都应涵盖在本实用新型的保护范围之内。

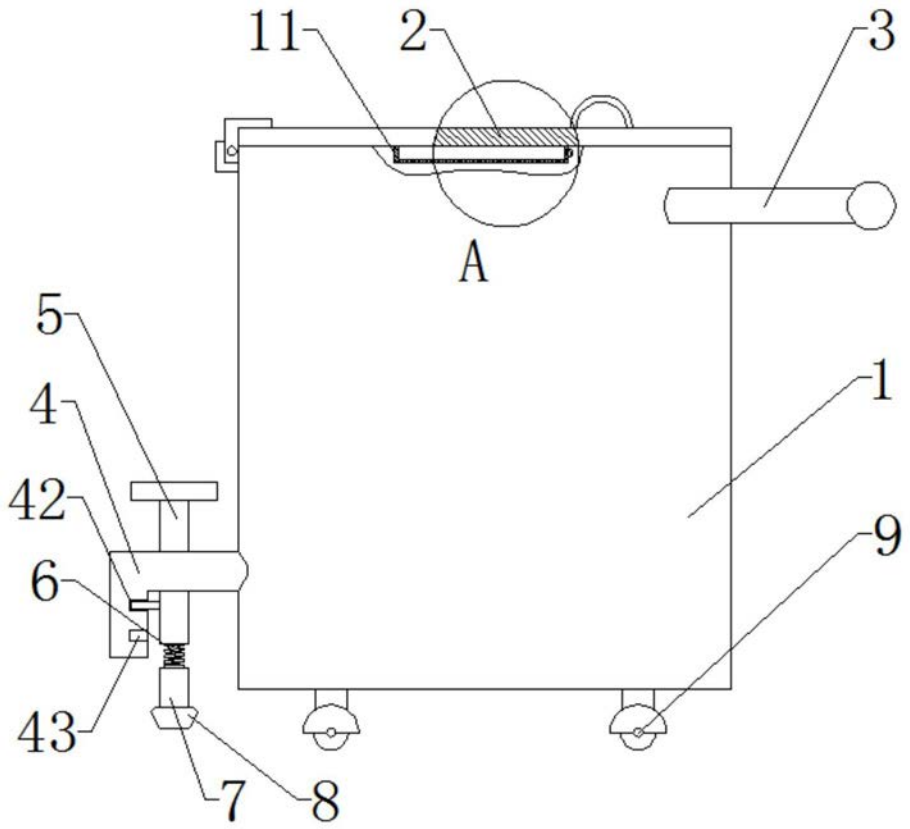

图1

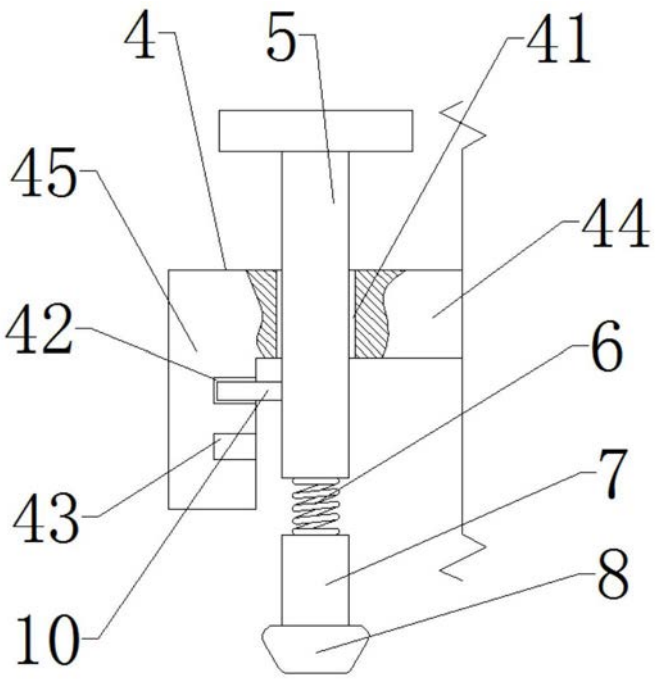

图2

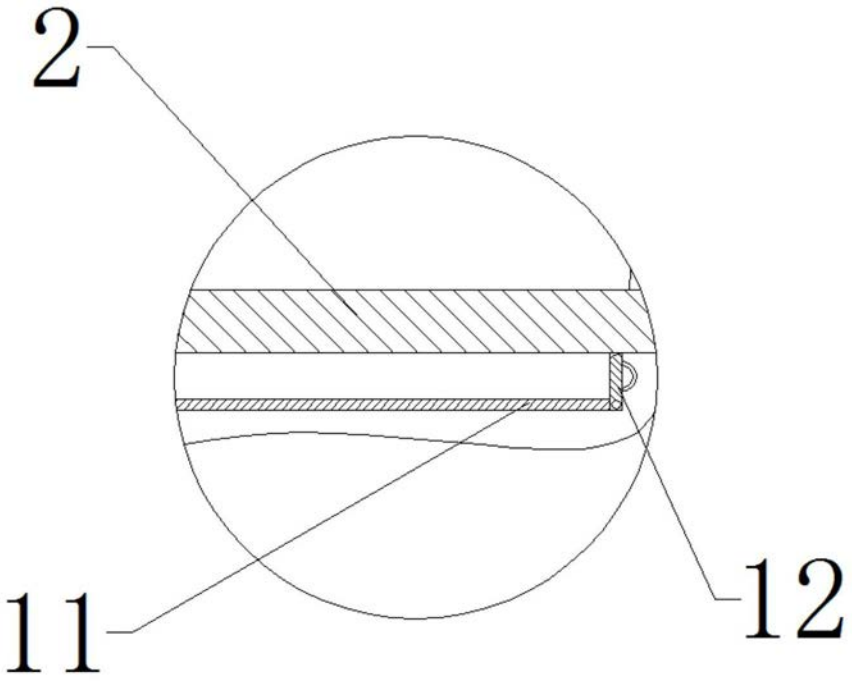

图3