(19)中华人民共和国国家知识产权局

(12)实用新型专利

(10)授权公告号 CN 212765386 U
(45)授权公告日 2021.03.23

(21)申请号 202021127329.1

(22)申请日 2020.06.17

(73)专利权人 齐家刚
地址 523960 广东省东莞市厚街镇白濠绿洲路9号世纪绿洲花园富景轩1单元1401房

(72)发明人 齐家刚

(51)Int.Cl.
B42F 7/00(2006.01)

权利要求书1页 说明书2页 附图1页

(54)实用新型名称

一种便于使用的皮革类文具公文夹结构

(57)摘要

本实用新型公开了一种便于使用的皮革类文具公文夹结构，包括：布质外层、皮质内层、铁质扣件、固定件、固定磁片、活动磁片，所述的布质外层为方形布片，所述的皮质内层为与布质外层形状对应的方形皮层，皮质内层缝制在布质外层内侧，皮质内层的右侧开有半圆形缺口，所述的铁质扣件为文件纸片的固定件，铁质扣件通过铆钉固定在皮质内层的中间位置，所述的固定件为T形缝制片，固定件的水平段设置在布质外层与皮质内层形成的夹层内，而竖直段穿过皮质内层的半圆形缺口并伸出，且竖直段中部压制有折叠痕，所述的固定磁片固接在布质外层与皮质内层之间夹层的左侧，所述的活动磁片设置在固定件竖直段顶端。本实用新型具有结构简单、使用方便、使用效果好等优点。

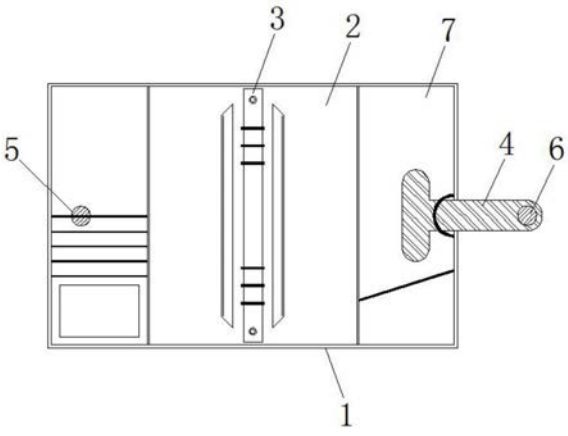

CN 212765386 U

1.一种便于使用的皮革类文具公文夹结构，包括：布质外层(1)、皮质内层(2)、铁质扣件(3)、固定件(4)、固定磁片(5)、活动磁片(6)，其特征在于：所述的布质外层(1)为方形布片，所述的皮质内层(2)为与布质外层(1)形状对应的方形皮层，皮质内层(2)缝制在布质外层(1)内侧，皮质内层(2)的右侧开有半圆形缺口，所述的铁质扣件(3)为文件纸片的固定件，铁质扣件(3)通过铆钉固定在皮质内层(2)的中间位置，所述的固定件(4)为T形缝制片，固定件(4)的水平段设置在布质外层(1)与皮质内层(2)形成的夹层内，而竖直段穿过皮质内层(2)的半圆形缺口并伸出，且竖直段中部压制有折叠痕，所述的固定磁片(5)固接在布质外层(1)与皮质内层(2)之间夹层的左侧，所述的活动磁片(6)设置在固定件(4)竖直段的顶端。

2.根据权利要求1所述的一种便于使用的皮革类文具公文夹结构，其特征在于：所述的布质外层(1)的两侧分别通过胶体固接有硬质支撑板层。

3.根据权利要求1所述的一种便于使用的皮革类文具公文夹结构，其特征在于：所述的皮质内层(2)内侧的两侧缝制有夹层布片(7)。

一种便于使用的皮革类文具公文夹结构

技术领域

[0001] 本实用新型涉及文具用品技术领域，具体为一种便于使用的皮革类文具公文夹结构。

背景技术

[0002] 文件夹是一种商业或事业等活动过程中为了对纸质文件的储存、保护和规范管理而使用到的工具，现代商务活动中更是赋予了形象展示的功能，可用以盛装各类纸质的文件资料，但不限于此。材质包括PP、PVC、纸板；还有部分是仿皮、布面等等。在市场可以买到的通常是以标准A4文件为盛装对象。

[0003] 现有的文件夹在使用时，文件夹无法保持闭合装置，为了克服这一问题，会在文件夹的一侧增设扣绊，以便于保持文件夹处于闭合，然而增设的扣绊又会引起文件夹整体的美观度，并且操作起来也较为麻烦。

实用新型内容

[0004] 本实用新型的目的在于提供一种便于使用的皮革类文具公文夹结构，以解决上述背景技术中提出的问题。

[0005] 为实现上述目的，本实用新型提供如下技术方案：一种便于使用的皮革类文具公文夹结构，包括：布质外层、皮质内层、铁质扣件、固定件、固定磁片、活动磁片，所述的布质外层为方形布片，所述的皮质内层为与布质外层形状对应的方形皮层，皮质内层缝制在布质外层内侧，皮质内层的右侧开有半圆形缺口，所述的铁质扣件为文件纸片的固定件，铁质扣件通过铆钉固定在皮质内层的中间位置，所述的固定件为T形缝制片，固定件的水平段设置在布质外层与皮质内层形成的夹层内，而竖直段穿过皮质内层的半圆形缺口并伸出，且竖直段中部压制有折叠痕，所述的固定磁片固接在布质外层与皮质内层之间夹层的左侧，所述的活动磁片设置在固定件竖直段的顶端。

[0006] 进一步的，所述的布质外层的两侧分别通过胶体固接有硬质支撑板层。

[0007] 进一步的，所述的皮质内层内侧的两侧缝制有夹层布片。

[0008] 与现有技术相比，本实用新型的有益效果是：

[0009] 1.本实用新型的便于使用的文件夹结构，由于固定件呈T型，固定件可在布质外层与皮质内层之间的夹层内活动，使用时可抽出，不使用时可收纳，既能让文件夹进行闭合，同时也能保持外形美观；

[0010] 2.本实用新型的便于使用的文件夹结构，夹层布片的设置可增加文件夹的收纳容量，对卡片纸片进行收纳；

[0011] 3.本实用新型的便于使用的文件夹结构，采用磁铁进行闭合，操作方便，固定效果好，且不易损坏，使用寿命长。

[0012] 本实用新型具有结构简单、使用方便、使用效果好等优点。

附图说明

[0013] 图1为本实用新型整体结构示意图；

[0014] 图中：1-布质外层；2-皮质内层；3-铁质扣件；4-固定件；5-固定磁片；6-活动磁片；7-夹层布片。

具体实施方式

[0015] 下面将结合本实用新型实施例中的附图，对本实用新型实施例中的技术方案进行清楚、完整地描述，显然，所描述的实施例仅仅是本实用新型一部分实施例，而不是全部的实施例。基于本实用新型中的实施例，本领域普通技术人员在没有做出创造性劳动前提下所获得的所有其他实施例，都属于本实用新型保护的范围。

[0016] 请参阅图1，本实用新型提供了一种便于使用的皮革类文具公文夹结构，包括：布质外层1、皮质内层2、铁质扣件3、固定件4、固定磁片5、活动磁片6，所述的布质外层1为方形布片，所述的皮质内层2为与布质外层1形状对应的方形皮层，皮质内层2缝制在布质外层1内侧，皮质内层2的右侧开有半圆形缺口，所述的铁质扣件3为文件纸片的固定件，铁质扣件3通过铆钉固定在皮质内层2的中间位置，所述的固定件4为T形缝制片，固定件4的水平段设置在布质外层1与皮质内层2形成的夹层内，而竖直段穿过皮质内层2的半圆形缺口并伸出，且竖直段中部压制有折叠痕，所述的固定磁片5固接在布质外层1与皮质内层2之间夹层的左侧，所述的活动磁片6设置在固定件4竖直段的顶端。

[0017] 进一步的，所述的布质外层1的两侧分别通过胶体固接有硬质支撑板层。

[0018] 进一步的，所述的皮质内层2内侧的两侧缝制有夹层布片7。

[0019] 尽管已经示出和描述了本实用新型的实施例，对于本领域的普通技术人员而言，可以理解在不脱离本实用新型的原理和精神的情况下可以对这些实施例进行多种变化、修改、替换和变型，本实用新型的范围由所附权利要求及其等同物限定。

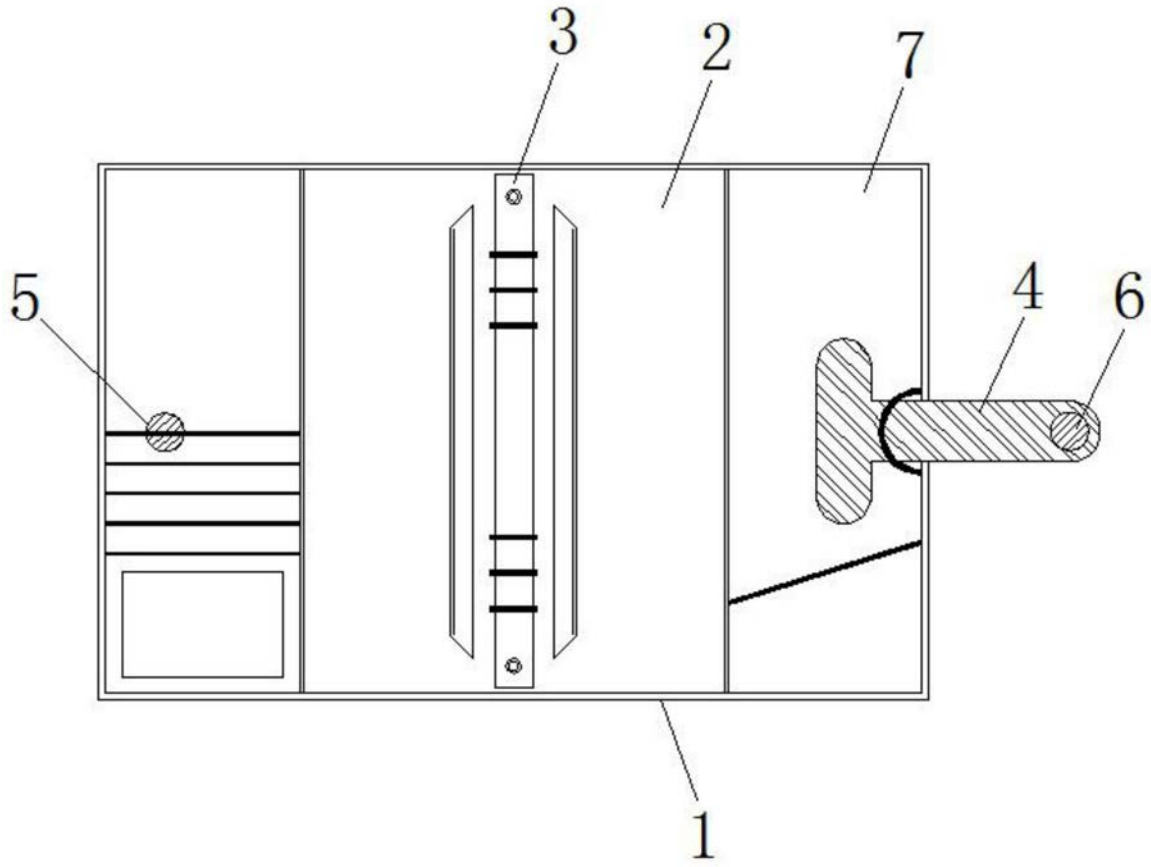

图1