(19)中华人民共和国国家知识产权局

(12)实用新型专利

(10)授权公告号 CN 202071727 U
(45)授权公告日 2011.12.14

(21)申请号 201120192003.1

(22)申请日 2011.06.08

(73)专利权人 谢小明
地址 515300 广东省普宁市梅塘镇远光管区祠堂 234 号

(72)发明人 谢小明

(51)Int.Cl.
B60N 2/64(2006.01)

权利要求书 1 页 说明书 2 页 附图 3 页

(54)实用新型名称

汽车软垫

(57)摘要

本实用新型公开了一种汽车软垫，由牵引部和背垫相连组成，软垫的头部作为牵引部，牵引部在夹架中活动以调整软垫的实际使用长度，背垫的内部设置有气囊。通过软垫的牵引部直接插入座椅的底垫或是穿设于夹架中，可以调整使用长度，从而调整实际使用的高度；软垫内部固定设置有气囊，能够随依体型的不同而产生变形，满足人体工学，舒适度高，并且兼具缓冲功能，背垫气囊集中设置在脊背区域，隆起的气囊起到支撑脊骨的作用，保健效果明显；软垫的皮层采用绒毛面，摩擦力大，身体不易发生移位，平稳性高；最后，气囊可放置于背垫背部的腔室内，打开扣件，便能将气囊随时更换。

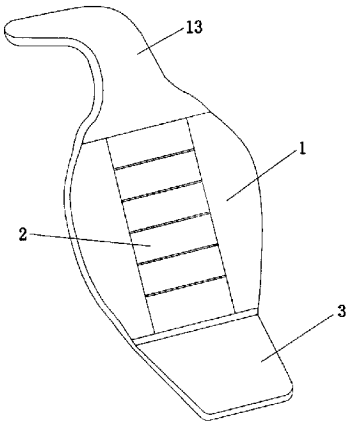

CN 202071727 U

1. 一种汽车软垫，其特征在于：其由牵引部和背垫相连组成。

2. 根据权利要求 1 所述的汽车软垫，其特征在于，所述软垫的头部具有可在座椅的夹架中活动以调整软垫的实际使用长度的牵引部。

3. 根据权利要求 1 或 2 所述的汽车软垫，其特征在于，所述背垫的皮层为绒毛面。

4. 根据权利要求 3 所述的汽车软垫，其特征在于，所述背垫的内部设置有气囊。

5. 根据权利要求 4 所述的汽车软垫，其特征在于，所述背垫的气囊位于背垫的脊背区域内。

6. 根据权利要求 1 或 2 所述的汽车软垫，其特征在于，所述背垫的下端连接舌部，该舌部插入座椅或底垫。

7. 根据权利要求 6 所述的汽车软垫，其特征在于，所述舌部的底面设置有粘贴固定件。

8. 根据权利要求 1 或 2 所述的汽车软垫，其特征在于，所述背垫的背部设置由左扣件和右扣件相互扣合和上扣条和下扣片相互粘接构成的腔室，并在该腔室藏置气囊或缓冲垫。

汽车软垫

技术领域

[0001] 本实用新型涉及一种座垫，特别是指一种汽车用的软垫。

背景技术

[0002] 随着人们生活水平的提高，越来越多人拥有私家车。然而，司机如果长时间驾驶时，他对座椅的舒适性要求比较高。目前，虽然出现了一些座垫产品，其结构简单，功能单一，仅是满足保护座椅的外皮层不受磨损而已；并且在使用时，一般是通过弹性系带将座垫的背部拴套于座椅的颈部处，且再通过弹性系带将座垫的臀部拴套于座椅的底部处，或是通过帽兜套于座椅上，座垫相对座椅容易发生滑动位移，平稳性差；其次，由于与身体接触的座垫平面较光滑，身体也容易发生滑动，舒适性差；再者，座垫整体上较硬，虽可能在座垫表面上铺有软皮层，但仍然不符合人体曲线工学，对人体的骨骼产生影响；最后，座垫套装于座椅后一直固定，不能调整高度，不能适应不同人群的身高要求。

实用新型内容

[0003] 本实用新型的目的是为了克服上述技术存在的不足，提供一种舒适的、平稳的、符合人体工学的、可调整高度的汽车软垫。

[0004] 为了解决上述的技术问题，本实用新型所采取的技术方案是：一种汽车软垫，由牵引部和背垫相连组成。

[0005] 进一步地，所述软垫的头部具有可在座椅的夹架中活动以调整软垫的实际使用长度的牵引部。

[0006] 所述背垫的皮层为绒毛面。

[0007] 所述背垫的内部设置有气囊。

[0008] 所述背垫的气囊位于背垫的脊背区域内，主要支撑脊骨。

[0009] 所述背垫的下端连接舌部，该舌部插入座椅或底垫中以固定软垫。

[0010] 所述舌部的底面设置有粘贴固定件，通过该粘贴固定件将舌部固定。

[0011] 所述背垫的背部设置由左扣件和右扣件相互扣合和上扣条和下扣片相互粘接构成的腔室，并在该腔室藏置气囊或缓冲垫，使气囊或缓冲垫可自由更换。

[0012] 与现有技术相比，通过软垫的牵引部直接插入座椅的底垫或是穿设于夹架中，可以调整使用长度，从而调整实际使用的高度；软垫内部固定设置有气囊，能够随依体型的不同而产生变形，满足人体工学，舒适度高，并且兼具缓冲功能，背垫气囊集中设置在脊背区域，隆起的气囊起到支撑脊骨的作用，保健效果明显；软垫的皮层采用绒毛面，摩擦力大，身体不易发生移位，平稳性高；最后，气囊可放置于背垫背部的腔室内，打开扣件，便能将气囊随时更换。

附图说明

[0013] 图 1 为软垫的立体结构示意图。

[0014] 图 2 为软垫的背面结构示意图。

[0015] 图 3 为软垫背面打开状态示意图。

[0016] 图 4 为座垫与底垫的装配示意图。

[0017] 下面结合具体实施例对本实用新型作进一步详细描述。

具体实施方式

[0018] 如图 1 所示，软垫 11 由牵引部 13、背垫 1 和舌部 3 组成，软垫 11 的表皮层为绒毛面。牵引部 13 的头端逐渐变小，有利于牵引部的伸入夹架的通槽中。背垫 1 的内部设置有气囊 8。气囊 8 集中设置在脊背区域 2，以支撑保护脊骨。

[0019] 如图 2、图 3 所示，背垫 1 的背部设置有左扣件 6、右扣件 5、上扣条 4 和下扣片 9，左扣件 6 与右扣件 5 通过钮扣 7 实现对扣，上扣条 4 和下扣片 9 通过魔术贴 10 实现粘接，这样就在左扣件 6、右扣件 5、上扣条 4 和下扣片 9 的内侧形成腔室，该腔室用于放置气囊 8。由于左扣件 6、右扣件 5、上扣条 4 和下扣片 9 能够打开，气囊 8 可以随时更换。

[0020] 如图 4 所示，软垫 11 与底垫 12 组合使用，先在座椅上套装底垫 12，接着将软垫 11 的牵引部 13 从夹架（未示出）的挂板背面穿出下通槽，再从挂板外面穿绕入上通槽中，从而固定软垫 11，再将夹架伸入底垫的通孔，接着将夹架固定于座椅上的头枕支脚，最后将软垫 11 的舌部 3 插入底垫的坐垫内部，便能固定软垫。牵引部 13 可在夹架的通槽中活动，以调整软垫的高度。当往软垫内部充气，可以先对软垫气囊充气后再使用，也可以先装配后再往软垫气囊充气。这种使用方式，能突显得高档品位。

[0021] 软垫 11 也可以单独使用，先将软垫 11 的牵引部 13 从夹架的挂板背面穿出下通槽，再从挂板外面穿绕入上通槽中，从而固定软垫 11，接着将夹架固定于座椅上的头枕支脚，最后将软垫 11 的舌部 3 折叠后隐藏，便能固定座垫。这种使用方式，会显得比较简约。

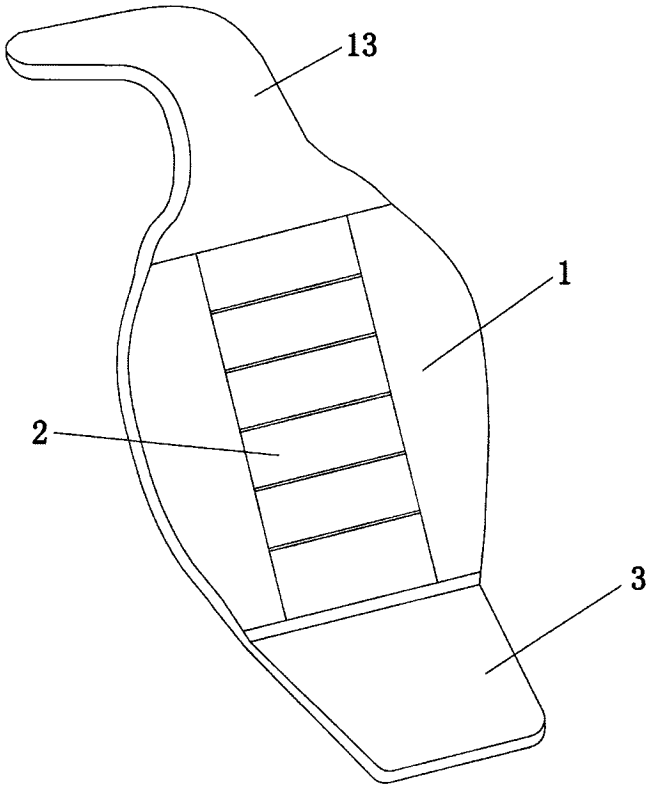

图 1

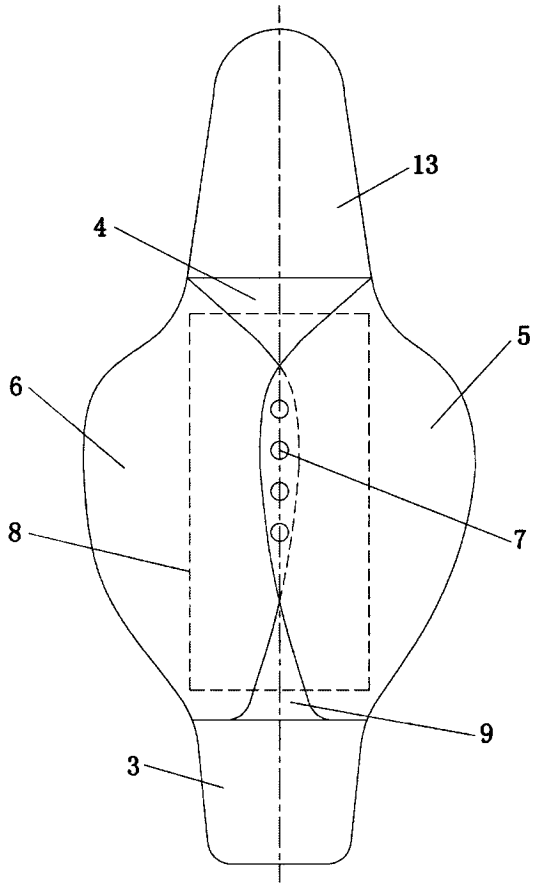

图 2

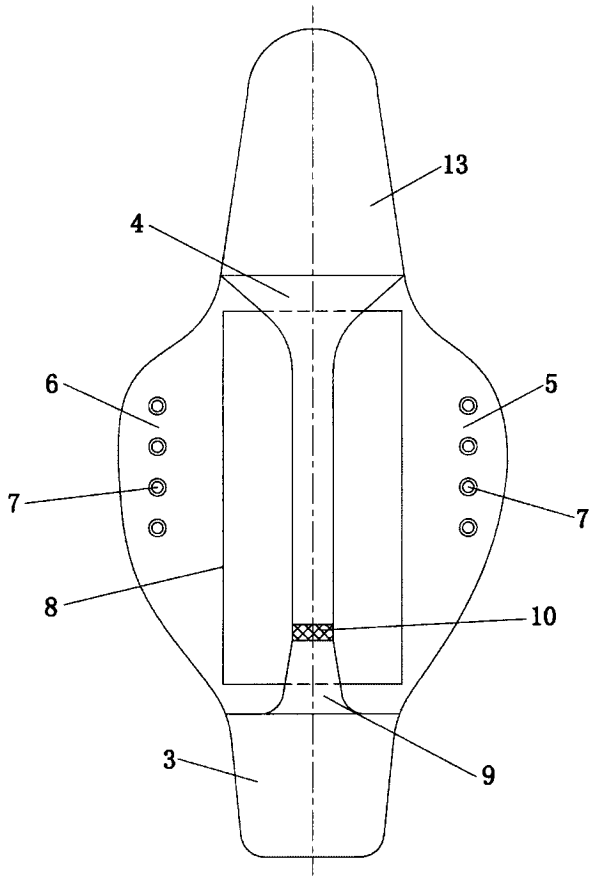

图 3

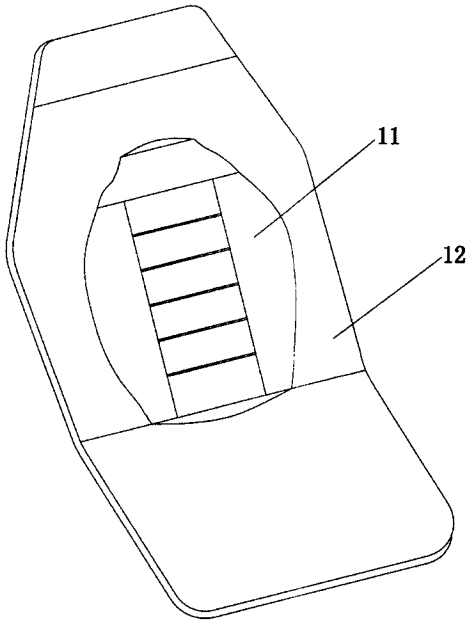

图 4