(19)中华人民共和国国家知识产权局

(12)实用新型专利

(10)授权公告号 CN 212258922 U
(45)授权公告日 2020.12.29

(21)申请号 202020795555.0

(22)申请日 2020.05.13

(73)专利权人 浙江贝朗德物联网科技有限公司
地址 325000 浙江省温州市温州经济技术开发区滨海三道3818号

(72)发明人 章魁强

(74)专利代理机构 温州知西思悟专利代理事务所(普通合伙) 33379
代理人 季亚锋

(51)Int.Cl.
H03K 17/00(2006.01)
H03K 17/94(2006.01)
G08C 17/02(2006.01)

权利要求书1页 说明书2页 附图2页

(54)实用新型名称

一种无线遥控开关

(57)摘要

本实用新型公开了一种无线遥控开关,包括底板,所述底板的上端对称安装有两个电池安装槽座;所述底板的上端设置有电路板和两个硅胶按键,电路板的内侧对应底板两侧电池安装槽座开设有方形槽,电路板两侧的方形槽扣合在电池安装槽座内;两个所述硅胶按键固定安装在电路板的两侧。本无线遥控开关具有如下有益效果,第一,电路板与智能开关通讯,配合使用轻松达到双控及多控效果;第二,采用2节7号电池供电,电池更换方便;第三,安装位置灵活,可贴于墙上,直接放置在茶几、床头柜、沙发等任意地方;第四,无需布线,减少家中布线成本,减少因线路老化所带来的风险。

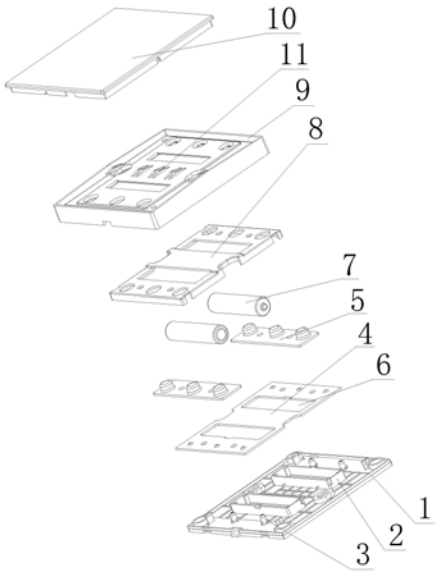

CN 212258922 U

1.一种无线遥控开关,包括底板(1),其特征在于:所述底板(1)的上端对称安装有两个电池安装槽座(2);所述底板(1)的上端设置有电路板(4)和两个硅胶按键(5),电路板(4)的内侧对应底板(1)两侧电池安装槽座(2)开设有方形槽(6),电路板(4)两侧的方形槽(6)扣合在电池安装槽座(2)内;两个所述硅胶按键(5)固定安装在电路板(4)的两侧;所述电路板(4)的上端设置有两节电池(7)、固定板(8)、中板(9)以及按板(10),两节电池(7)分别装在底板(1)上端的两个电池安装槽座(2)内,电路板(4)与电池(7)电性连接;所述固定板(8)固定扣合在两侧硅胶按键(5)的上端;所述中板(9)采用螺栓固定安装在底板(1)上,中板(9)的内部设置有若干按键扣位(11),按板(10)固定扣合在中板(9)的上端。

2.根据权利要求1所述的一种无线遥控开关,其特征在于:所述电池(7)采用7号电池。

3.根据权利要求1所述的一种无线遥控开关,其特征在于:两侧所述电池安装槽座(2)的外侧均固定安装有定位柱(3),电路板(4)两侧的凹槽扣合在定位柱(3)上。

4.根据权利要求1所述的一种无线遥控开关,其特征在于:所述固定板(8)两侧圆形槽扣在两侧硅胶按键(5)的按钮上。

一种无线遥控开关

技术领域

[0001] 本实用新型涉及智能家居技术领域，具体为一种无线遥控开关。

背景技术

[0002] 传统开关实现双控及多控功能，需通过线路布线。可能造成布线难，裸线不安全，影响外观，增加人工成本或者布线成本。并且存在开关位置不理想，或者儿童够不到开关，老人用开关难等问题。且传统开关在洗完手后湿手操作，存在漏电危险，基于此，提出一种无线遥控开关。

实用新型内容

[0003] 本实用新型的目的在于提供一种无线遥控开关，可轻松达到双控及多控效果，电池更换方便；安装位置灵活，无需布线，减少家中布线成本，减少因线路老化所带来的风险，解决了现有技术中使用不便，布线多，存在漏电危险问题。

[0004] 为实现上述目的，本实用新型提供如下技术方案：一种无线遥控开关，包括底板，所述底板的上端对称安装有两个电池安装槽座；所述底板的上端设置有电路板和两个硅胶按键，电路板的内侧对应底板两侧电池安装槽座开设有方形槽，电路板两侧的方形槽扣合在电池安装槽座内；两个所述硅胶按键固定安装在电路板的两侧；所述电路板的上端设置有两节电池、固定板、中板以及按板，两节电池分别装在底板上端的两个电池安装槽座内，电路板与电池电性连接；所述固定板固定扣合在两侧硅胶按键的上端；所述中板采用螺栓固定安装在底板上，中板的内部设置有若干按键扣位，按板固定扣合在中板的上端。

[0005] 优选的，所述电池采用7号电池。

[0006] 优选的，所述两侧所述电池安装槽座的外侧均固定安装有定位柱，电路板两侧的凹槽扣合在定位柱上。

[0007] 优选的，所述固定板两侧圆形槽扣在两侧硅胶按键的按钮上。

[0008] 与现有技术相比，本实用新型的有益效果如下：

[0009] 本无线遥控开关具有如下有益效果，第一，电路板与智能开关通讯，配合使用轻松达到双控及多控效果；第二，采用2节7号电池供电，电池更换方便；第三，安装位置灵活，可贴于墙上，直接放置在茶几、床头柜、沙发等任意地方；第四，无需布线，减少家中布线成本，减少因线路老化所带来的风险。

附图说明

[0010] 图1为本实用新型的整体结构示意图；

[0011] 图2为本实用新型的底板结构示意图。

[0012] 图中：1、底板；2、电池安装槽座；3、定位柱；4、电路板；5、硅胶按键；6、方形槽；7、电池；8、固定板；9、中板；10、按板；11、按键扣位。

具体实施方式

[0013] 下面将结合本实用新型实施例中的附图，对本实用新型实施例中的技术方案进行清楚、完整地描述，显然，所描述的实施例仅仅是本实用新型一部分实施例，而不是全部的实施例。基于本实用新型中的实施例，本领域普通技术人员在没有做出创造性劳动前提下所获得的所有其他实施例，都属于本实用新型保护的范围。

[0014] 请参阅图1-2，一种无线遥控开关，包括底板1，底板1的上端对称安装有两个电池安装槽座2，两侧电池安装槽座2的外侧均固定安装有定位柱3；底板1的上端设置有电路板4和两个硅胶按键5，电路板4两侧的凹槽扣合在定位柱3上，电路板4的内侧对应底板1两侧电池安装槽座2开设有方形槽6，电路板4两侧的方形槽6扣合在电池安装槽座2内；两个硅胶按键5固定安装在电路板4的两侧；电路板4的上端设置有两节电池7、固定板8、中板9 以及按板10，电池7采用7号电池，两节电池7分别装在底板1上端的两个电池安装槽座2内，电路板4与电池7电性连接；固定板8固定扣合在两侧硅胶按键5的上端，固定板8两侧圆形槽扣在两侧硅胶按键5的按钮上；中板9采用螺栓固定安装在底板1上，中板9的内部设置有若干按键扣位11，按板10固定扣合在中板9的上端。

[0015] 该无线遥控开关，采用两节7号电池7供电，操作开关时，即使是湿手操作也不会存在危险，解决了传统开关湿手操作锁存在的危险；无线遥控开关随便贴在家中任何位置，通过电路板4与智能开关通讯，配合使用轻松达到双控及多控效果，无需布线成本，无线遥控开关安装位置灵活，可放置于茶几、床头柜、沙发等地方，只需动动手指就能控制开关。

[0016] 综上所述：本无线遥控开关具有如下有益效果，第一，电路板4与智能开关通讯，配合使用轻松达到双控及多控效果；第二，采用2节7号电池7 供电，电池7更换方便；第三，安装位置灵活，可贴于墙上，直接放置在茶几、床头柜、沙发等任意地方；第四，无需布线，减少家中布线成本，减少因线路老化所带来的风险。

[0017] 尽管已经示出和描述了本实用新型的实施例，对于本领域的普通技术人员而言，可以理解在不脱离本实用新型的原理和精神的情况下可以对这些实施例进行多种变化、修改、替换和变型，本实用新型的范围由所附权利要求及其等同物限定。

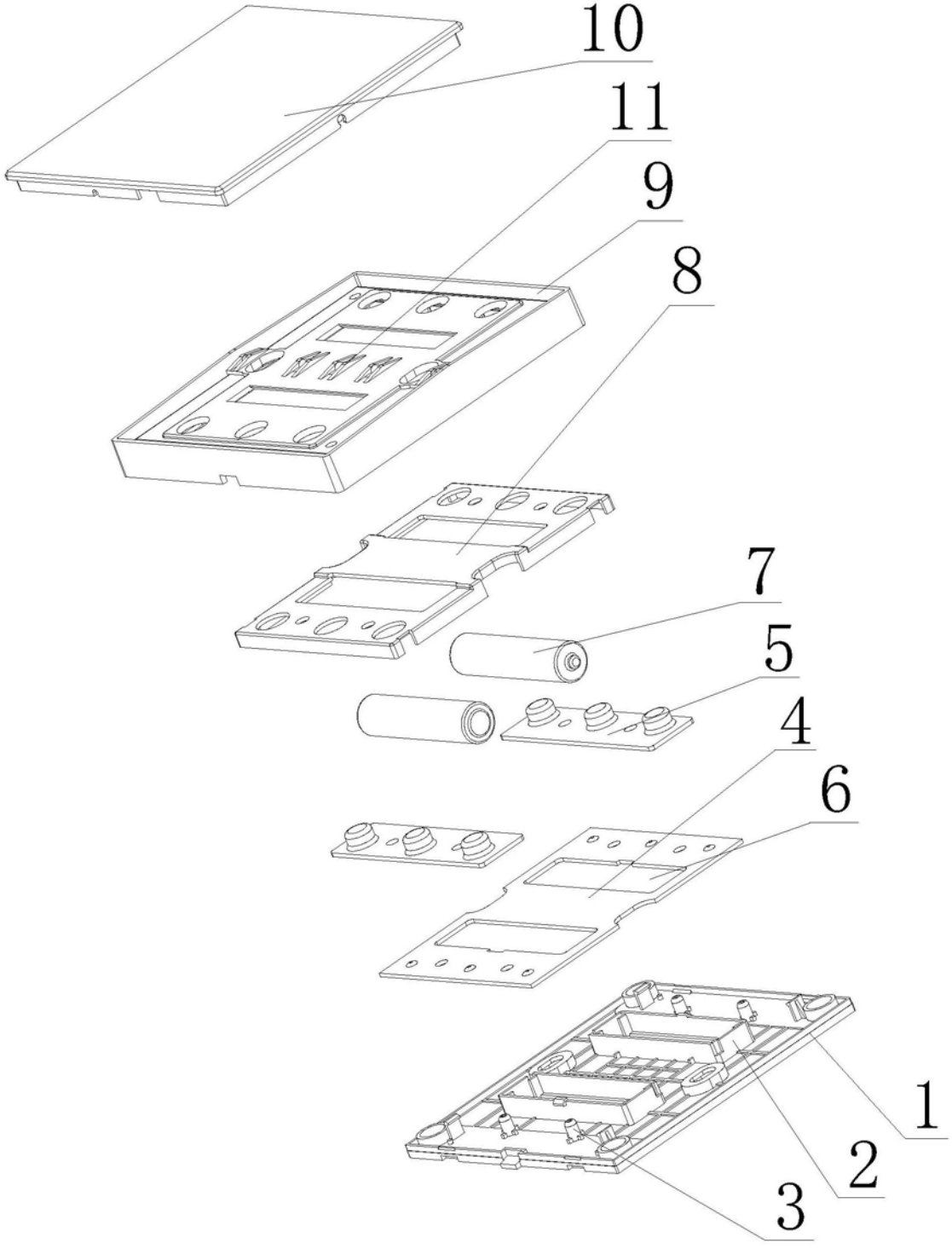

图1

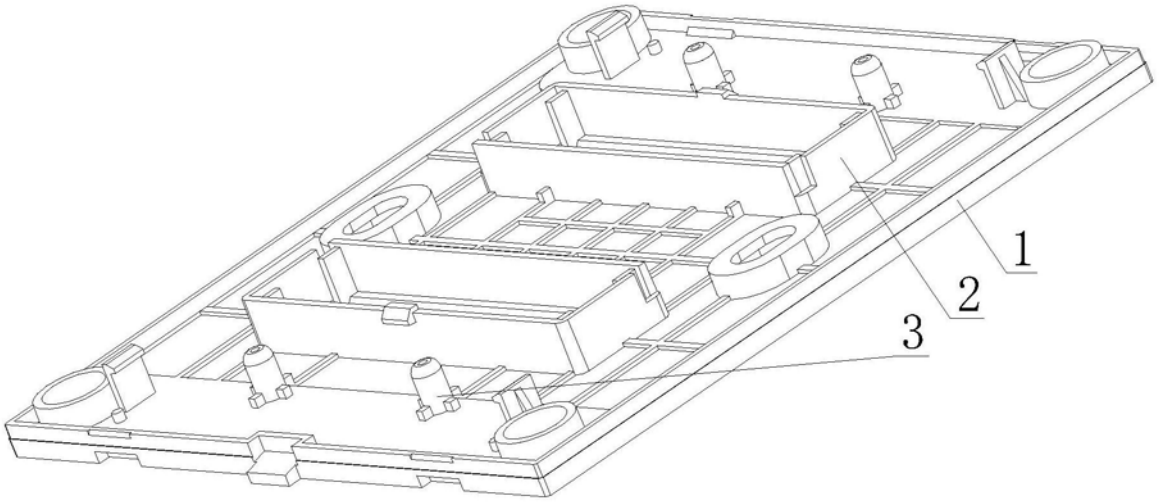

图2