(19)中华人民共和国国家知识产权局

(12)实用新型专利

(10)授权公告号 CN 202699012 U
(45)授权公告日 2013.01.30

(21)申请号 201220281310.1

(22)申请日 2012.06.14

(73)专利权人 谢树林
地址 528248 广东省佛山市南海区黄岐建设大道 1 号 B 栋 2401 房

(72)发明人 谢树林

(74)专利代理机构 广州华进联合专利商标代理有限公司 44224
代理人 谢伟

(51)Int.Cl.
A47K 10/22(2006.01)

权利要求书 1 页 说明书 2 页 附图 1 页

(54)实用新型名称

纸架

(57)摘要

本实用新型公开了一种纸架，包括外盒体，在外盒体内形成手纸放置腔，在外盒体的底部设有抽纸孔，在外盒体的前侧面设有多个安装孔，在各安装孔处安装有装饰颗粒，各装饰颗粒排成一排或排成多排。本实用新型的外形更美观，装饰性更好。

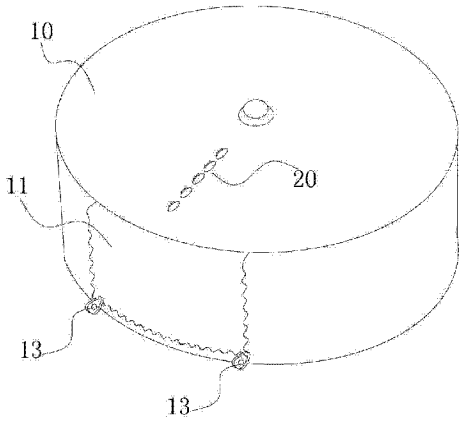

CN 202699012 U

1. 一种纸架，包括外盒体，在外盒体内形成手纸放置腔，在外盒体的底部设有抽纸孔，其特征在于，在外盒体的前侧面设有多个安装孔，在各安装孔处安装有装饰颗粒，各装饰颗粒排成一排或排成多排。

2. 根据权利要求 1 所述纸架，其特征在于，所述外盒体包括固定盒及活动盒，固定盒与活动盒之间活动连接。

3. 根据权利要求 2 所述纸架，其特征在于，所述外盒体整体呈圆筒形，其前侧面呈圆盘形。

4. 根据权利要求 2 所述纸架，其特征在于，所述外盒体的后侧面呈长方形，其前侧面呈圆弧形。

5. 根据权利要求 2 所述纸架，其特征在于，所述固定盒与活动盒之间通过铰接轴活动连接，或者通过活叶活动连接。

6. 根据权利要求 1 至 5 中任一项所述纸架，其特征在于，所述装饰颗粒采用透明材料，其正面具有多个光折射面。

纸架

技术领域

[0001] 本实用新型涉及一种纸架。

背景技术

[0002] 纸架广泛的应用于宾馆、写字楼等场合中，其作用是用于放置手纸，现有的纸架主要体现其“放纸”的功能，但随着人们审美意识的提高，对于纸架的外观也提出更高的要求，现有的纸架的装饰性仍有待提高。

发明内容

[0003] 基于此，本实用新型在于克服现有技术的缺陷，提供一种纸架，本实用新型的外形更美观，装饰性更好。

[0004] 其技术方案如下：

[0005] 一种纸架，包括外盒体，在外盒体内形成手纸放置腔，在外盒体的底部设有抽纸孔，在外盒体的前侧面设有多个安装孔，在各安装孔处安装有装饰颗粒，各装饰颗粒排成一排或排成多排。

[0006] 下面对进一步技术方案进行说明：

[0007] 所述外盒体包括固定盒及活动盒，固定盒与活动盒之间活动连接。

[0008] 所述外盒体整体呈圆筒形，其前侧面呈圆盘形。

[0009] 所述外盒体的后侧面呈长方形，其前侧面呈圆弧形。

[0010] 所述固定盒与活动盒之间通过铰接轴活动连接，或者通过活叶活动连接。

[0011] 所述装饰颗粒采用透明材料，其正面具有多个光折射面。

[0012] 下面对前述技术方案的优点或原理进行说明：

[0013] 1、由于在外盒体的前侧面设有多个装饰颗粒，使得纸架的外形更美观，装饰效果好；

[0014] 2、所述外盒体包括固定盒及活动盒，打开活动盒时，可以方便的将手纸放入外盒体或从外盒体取出；

[0015] 3、所述外盒体整体呈圆筒形，其前侧面呈圆盘形，或者，所述外盒体的后侧面呈长方形，其前侧面呈圆弧形，外盒体还可以采用其它外形；

[0016] 4、所述装饰颗粒采用透明材料，其正面具有多个光折射面，可以形成仿钻石的装饰效果。

附图说明

[0017] 图 1 是本实用新型实施例一所述纸架的结构图；

[0018] 图 2 是本实用新型实施例一所述纸架的结构图；

[0019] 附图标记说明：

[0020] 10、外盒体，11、抽纸孔，12、活叶，13、铰接轴，20、装饰颗粒。

具体实施方式

[0021] 下面对本实用新型的实施例进行详细说明：

[0022] 实施例一

[0023] 如图 1、图 2 所示，一种纸架，包括外盒体 10，外盒体 10 采用不锈钢制成，在外盒体 10 内形成手纸放置腔，在外盒体 10 的底部设有抽纸孔 11，在外盒体 10 的前侧面设有多个安装孔，在各安装孔处安装有装饰颗粒 20，各装饰颗粒 20 排成一排或排成多排。

[0024] 其中，所述外盒体 10 整体呈圆筒形，其前侧面呈圆盘形，在其前侧面形成镭射纹。所述外盒体 10 包括固定盒及活动盒，固定盒与活动盒之间通过铰接轴 13 活动连接。所述装饰颗粒 20 采用透明材料，其正面具有多个光折射面。

[0025] 本实施例具有如下优点：

[0026] 1、由于在外盒体 10 的前侧面设有多个装饰颗粒 20，使得纸架的外形更美观，装饰效果好；

[0027] 2、所述外盒体 10 包括固定盒及活动盒，打开活动盒时，可以方便的将手纸放入外盒体 10 或从外盒体 10 取出；

[0028] 3、所述装饰颗粒 20 采用透明材料，其正面具有多个光折射面，可以形成仿钻石的装饰效果。

[0029] 实施例二

[0030] 如图 2 所示，本实施例中，所述外盒体 10 的后侧面呈长方形，其前侧面呈圆弧形。固定盒与活动盒之间通过活叶 12 活动连接。本实施例的原理与实施例一相同，此处不再赘述。

[0031] 以上所述实施例仅表达了本实用新型的具体实施方式，其描述较为具体和详细，但并不能因此而理解为对本实用新型专利范围的限制。应当指出的是，对于本领域的普通技术人员来说，在不脱离本实用新型构思的前提下，还可以做出若干变形和改进，这些都属于本实用新型的保护范围。

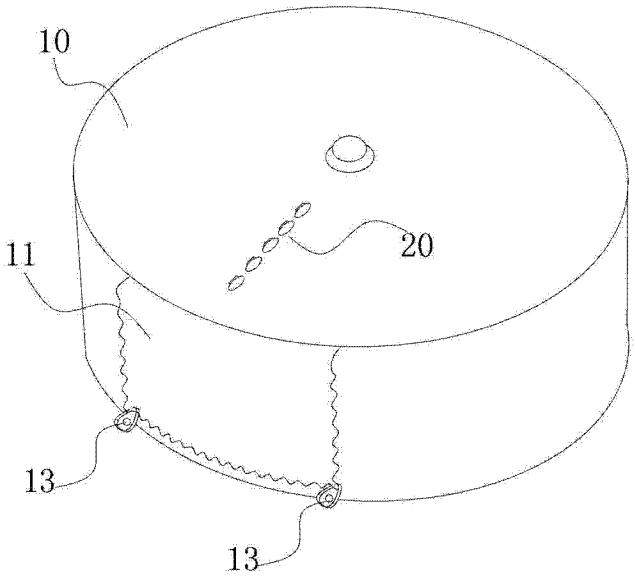

图 1

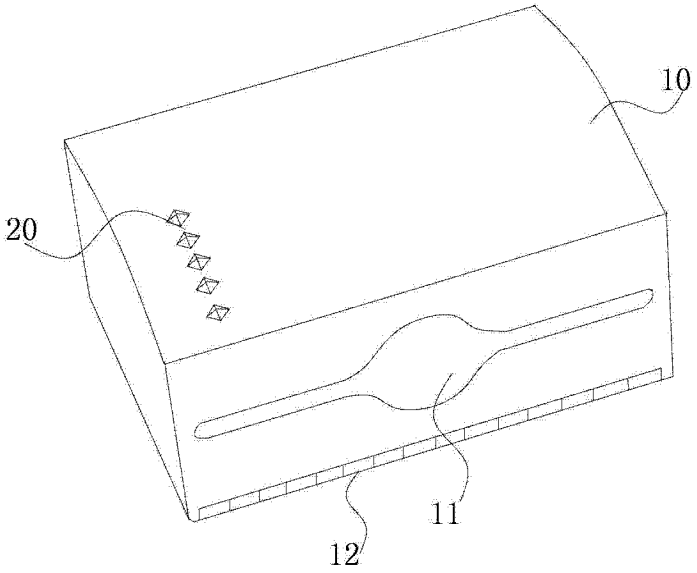

图 2