(19)国家知识产权局

(12)实用新型专利

(10)授权公告号 CN 222207622 U
(45)授权公告日 2024.12.20

(21)申请号 202420619670.0

(22)申请日 2024.03.28

(73)专利权人 山西海丰铝业有限责任公司
地址 044500 山西省运城市永济市循环产业园区海丰铝业

(72)发明人 李娜 苗云华 李漩

(74)专利代理机构 太原科卫专利事务所(普通合伙) 14100
专利代理师 王洁

(51)Int.Cl.
E06B 3/263(2006.01)

权利要求书1页 说明书3页 附图1页

(54)实用新型名称

一种可变中梃

(57)摘要

本实用新型涉及断桥铝技术领域,公开了一种可变中梃,包括外侧中梃型材、隔热件,外侧中梃型材通过隔热件卡接内侧中梃型材;内侧中梃型材包括内隔热件安装板,内隔热件安装板的外表面设有隔热件卡件,内隔热件安装板的两端固定有连接板,连接板的外表面连接有第一卡槽、第二卡槽,连接板的端部安装有内侧中梃面板,内侧中梃面板的两侧设有凹陷部,凹陷部之间夹有凸起部,凹陷部与内侧窗框型材端部的胶条卡槽配合,凸起部与内侧窗框型材的内表面平齐。本实用新型满足隔热平开窗的中梃与窗扇齐平要求,内面观察美观性大大提高,满足不同客户的需求。

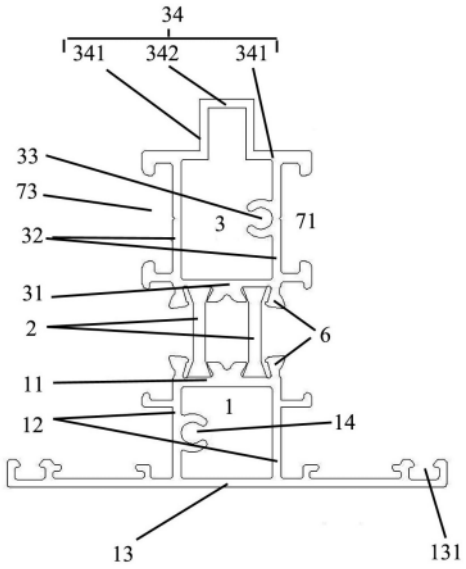

CN 222207622 U

1.一种可变中梃,其特征在于:包括外侧中梃型材(1)、隔热件(2),所述外侧中梃型材(1)通过隔热件(2)卡接内侧中梃型材(3);

所述内侧中梃型材(3)包括内隔热件安装板(31),所述内隔热件安装板(31)的外表面设有隔热件卡件(6),所述内隔热件安装板(31)的两端固定有连接板(32),所述连接板(32)的外表面连接有第一卡槽(71)、第二卡槽(73),所述连接板(32)的端部安装有内侧中梃面板(34),所述内侧中梃面板(34)的两侧设有凹陷部(341),所述凹陷部(341)之间夹有凸起部(342),所述凹陷部(341)与内侧窗框型材(5)端部的胶条卡槽(10)配合,所述凸起部(342)与内侧窗框型材(5)的内表面平齐。

2.根据权利要求1所述的一种可变中梃,其特征在于:所述外侧中梃型材(1)包括外隔热件安装板(11),所述外隔热件安装板(11)的外表面设有隔热件卡件(6),所述外隔热件安装板(11)的两端通过一对外连接板(12)固定有外侧中梃面板(13),所述外侧中梃面板(13)的端部与外侧窗框型材(4)的凹陷配合。

3.根据权利要求1或2所述的一种可变中梃,其特征在于:所述内侧中梃型材(3)的两个连接板(32)中的任一内表面固定有第二螺钉孔(33);所述外侧中梃型材(1)的两个外连接板(12)中的任一内表面固定有第一螺钉孔(14)。

4.根据权利要求1所述的一种可变中梃,其特征在于:位于两侧的凹陷部(341)大小完全相等。

5.根据权利要求1所述的一种可变中梃,其特征在于:所述隔热件(2)包括两条平行安装的隔热条。

6.根据权利要求1所述的一种可变中梃,其特征在于:所述内侧窗框型材(5)的外表面设有窗框合页卡槽(72),所述窗框合页卡槽(72)与第一卡槽(71)配合安装合页;

所述内侧窗框型材(5)的外表面朝向玻璃一侧一体连接有压条卡槽(8);

所述内侧窗框型材(5)的窗框内板(51)向中梃一侧设有第一延伸部(511),所述第一延伸部(511)与窗侧连接板(32)的弯折部(331)平整配合;

所述内侧窗框型材(5)的外表面通过隔热件(2)与外侧窗框型材(4)连接。

7.根据权利要求2所述的一种可变中梃,其特征在于:所述外侧窗框型材(4)朝向室外的一侧向内凹陷,且与外侧中梃面板(13)平整配合。

8.根据权利要求7所述的一种可变中梃,其特征在于:所述外侧中梃面板(13)设有第三延长部(131),所述第三延长部(131)与外侧窗框型材(4)平整配合。

9.根据权利要求2所述的一种可变中梃,其特征在于:所述外侧窗框型材(4)的窗框外板(41)背向中梃一侧向外设有第二延伸部(411),所述第二延伸部(411)设有弧角,所述第二延伸部(411)的端部设有胶条固定卡槽(9)。

一种可变中梃

技术领域

[0001] 本实用新型涉及断桥铝技术领域,特别涉及一种断桥铝窗领域,具体为一种可变中梃。

背景技术

[0002] 中梃,窗户拼接框的一种横向或竖向的分割,主要用于建筑门窗中,起到连接窗扇和窗框、固定窗扇、密封缝隙的作用。如果门窗强度不足,则需要使用中梃进行拼接。在门窗制作中,中梃的存在与否取决于门窗的强度和设计。

[0003] 现有的两扇窗扇和中梃组装后,两侧窗扇均高于中梃,导致两个内开扇突出平面,而中梃向内凹陷,或者,一侧窗扇一侧固定玻璃盒中梃组装后,窗扇高于玻璃,导致内开扇突出平面,在中梃处形成一个凸棱,存在着不能达到窗扇与中梃无法齐平的问题,影响美观,在内开扇顶部边缘容易积累尘灰,当内开扇的下角出现轻微变形会影响密封程度,而且,位于中部的窗框下角的凸起容易刮钩窗帘,导致窗帘勾丝破损,另外因内开窗的高度与儿童身高接近,且位于中部,在窗扇处活动时,凸起的内开窗下角容易磕碰附近活动的人。

发明内容

[0004] 本实用新型为了解决现有的中梃和窗扇组装后不能达到框扇齐平,进而影响美观程度,还存在着危险因素的问题,提供了一种可变中梃。

[0005] 本实用新型提供了一种可变中梃,包括外侧中梃型材、隔热件,外侧中梃型材通过隔热件卡接内侧中梃型材;

[0006] 内侧中梃型材包括内隔热件安装板,内隔热件安装板的外表面设有隔热件卡件,内隔热件安装板的两端固定有连接板,连接板的外表面连接有第一卡槽、第二卡槽,连接板的端部安装有内侧中梃面板,内侧中梃面板的两侧设有凹陷部,凹陷部之间夹有凸起部,凹陷部与内侧窗框型材端部的胶条卡槽配合,凸起部与内侧窗框型材的内表面平齐。

[0007] 实施时,包括外侧中梃型材、隔热件,外侧中梃型材的外表面对称设置,本实施例中主要以连接窗框一侧进行说明,对侧结构相同,外侧中梃型材包括外隔热件安装板,外隔热件安装板的外表面设有隔热件卡件,外隔热件安装板的两端通过一对外连接板固定有外侧中梃面板,两个外连接板中的任一内表面固定有第一螺钉孔,外侧中梃面板的端部与外侧窗框型材的凹陷配合;具体为,外侧中梃面板的外表面平齐,外侧中梃面板设有第三延长部,第三延长部与外侧窗框型材平整配合。

[0008] 外侧中梃型材通过隔热件卡接内侧中梃型材;隔热件包括两条平行安装的隔热条。

[0009] 内侧中梃型材的外表面对称设置,包括内隔热件安装板,内隔热件安装板的外表面设有隔热件卡件,内隔热件安装板的两端固定有连接板,连接板的外表面连接有第一卡槽、第二卡槽,第一卡槽、第二卡槽可用于配合合页的安装,也可以用于配合玻璃的安装,连接板的端部安装有内侧中梃面板,两个连接板中的任一内表面固定有第二螺钉孔,第二螺

钉孔的安装位置与第一螺钉孔的安装位置左右相对,内侧中梃面板的两侧设有凹陷部,位于两侧的凹陷部大小完全相等,凹陷部之间夹有凸起部,凹陷部与凸起部的结合使内侧中梃型材呈“凸”形,凸出的方向指向室内,凹陷部与内侧窗框型材端部的胶条卡槽0配合,凸起部与内侧窗框型材的内表面平齐。

[0010] 内侧窗框型材的外表面设有窗框合页卡槽,窗框合页卡槽与第一卡槽配合安装合页;内侧窗框型材的外表面朝向玻璃一侧一体连接有压条卡槽;内侧窗框型材的窗框内板向中梃一侧设有第一延伸部,第一延伸部与窗侧连接板的弯折部平整配合;内侧窗框型材的外表面通过隔热件与外侧窗框型材连接。

[0011] 外侧窗框型材朝向室外的一侧向内凹陷,且与外侧中梃面板平整配合;外侧窗框型材的窗框外板背向中梃一侧向外设有第二延伸部,第二延伸部设有弧角,第二延伸部的端部设有胶条固定卡槽。

[0012] 与现有技术相比本实用新型具有以下有益效果:

[0013] 本实用新型所提供的一种可变中梃,通过改变中梃型材的结构,使中梃与隔热窗内开扇配合,使内面观察平齐无突起,满足隔热平开窗的中梃与窗扇齐平要求,内面观察美观性大大提高,满足不同客户的需求。

[0014] 本实用新型可根据现有的内开扇结构灵活变化,不仅可以与现有的内开扇配合,只需要更换中梃就可以实现内框面平齐,在穿条前还可以利用现有的外侧中梃型材直接进行生产,在最大程度上节约用料,该产品的使用大幅度减少了客户备料库存,增加了中梃的变化性,降低了成本,有利于企业生产,便于推广。

附图说明

[0015] 图1为本实用新型中剖视示意图。

[0016] 图2为本实用新型使用状态下剖视图。

[0017] 图中标记如下:

[0018] 1-外侧中梃型材,11-外隔热件安装板,12-外连接板,13-外侧中梃面板,131-第三延长部,14-第一螺钉孔;

[0019] 2-隔热件;

[0020] 3-内侧中梃型材,31-内隔热件安装板, 32-连接板,33-第二螺钉孔,34-内侧中梃面板,341-凹陷部,342-凸起部;

[0021] 4-外侧窗框型材,41-窗框外板,411-第二延伸部;

[0022] 5-内侧窗框型材,51-窗框内板,511-第一延伸部;

[0023] 6-隔热件卡件;

[0024] 71-第一卡槽,72-窗框合页卡槽,73-第二卡槽;

[0025] 8-压条卡槽;

[0026] 9-胶条固定卡槽;

[0027] 10-胶条卡槽。

具体实施方式

[0028] 下面结合附图对本实用新型的具体实施例进行说明。

[0029] 一种可变中梃,如图1~2所示:包括外侧中梃型材1、隔热件2,外侧中梃型材1的外表面对称设置,本实施例中主要以连接窗框一侧进行说明,对侧结构相同,外侧中梃型材1包括外隔热件安装板11,外隔热件安装板11的外表面设有隔热件卡件6,外隔热件安装板11的两端通过一对外连接板12固定有外侧中梃面板13,两个外连接板12中的任一内表面固定有第一螺钉孔14,外侧中梃面板13的端部与外侧窗框型材4的凹陷配合;具体为,外侧中梃面板13的外表面平齐,外侧中梃面板13设有第三延长部131,第三延长部131与外侧窗框型材4平整配合。

[0030] 外侧中梃型材1通过隔热件2卡接内侧中梃型材3;隔热件2包括两条平行安装的隔热条。

[0031] 内侧中梃型材3的外表面对称设置,包括内隔热件安装板31,内隔热件安装板31的外表面设有隔热件卡件6,内隔热件安装板31的两端固定有连接板32,连接板32的外表面连接有第一卡槽71、第二卡槽73,第一卡槽71、第二卡槽73可用于配合合页的安装,也可以用于配合玻璃的安装,连接板32的端部安装有内侧中梃面板34,两个连接板32中的任一内表面固定有第二螺钉孔33,第二螺钉孔33的安装位置与第一螺钉孔14的安装位置左右相对,内侧中梃面板34的两侧设有凹陷部341,位于两侧的凹陷部341大小完全相等,凹陷部341之间夹有凸起部342,凹陷部与凸起部342的结合使内侧中梃型材3呈“凸”形,凸出的方向指向室内,凹陷部341与内侧窗框型材5端部的胶条卡槽10配合,凸起部342与内侧窗框型材5的内表面平齐。

[0032] 内侧窗框型材5的外表面设有窗框合页卡槽72,窗框合页卡槽72与第一卡槽71配合安装合页;内侧窗框型材5的外表面朝向玻璃一侧一体连接有压条卡槽8;内侧窗框型材5的窗框内板51向中梃一侧设有第一延伸部511,第一延伸部511与窗侧连接板32的弯折部331平整配合;内侧窗框型材5的外表面通过隔热件2与外侧窗框型材4连接。

[0033] 外侧窗框型材4朝向室外的一侧向内凹陷,且与外侧中梃面板13平整配合;外侧窗框型材4的窗框外板41背向中梃一侧向外设有第二延伸部411,第二延伸部411设有弧角,第二延伸部411的端部设有胶条固定卡槽9。

[0034] 本实用新型要求保护的范围不限于以上具体实施方式,而且对于本领域技术人员而言,本实用新型可以有多种变形和更改,凡在本实用新型的构思与原则之内所作的任何修改、改进和等同替换都应包含在本实用新型的保护范围之内。

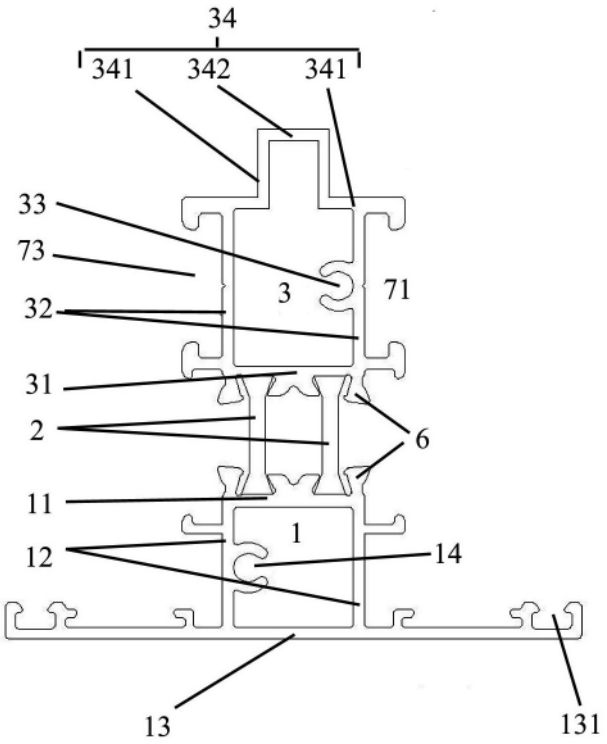
34
341
342
341
33
73
32
3
71
31
2
6
11
1
12
14
13
131

图 1

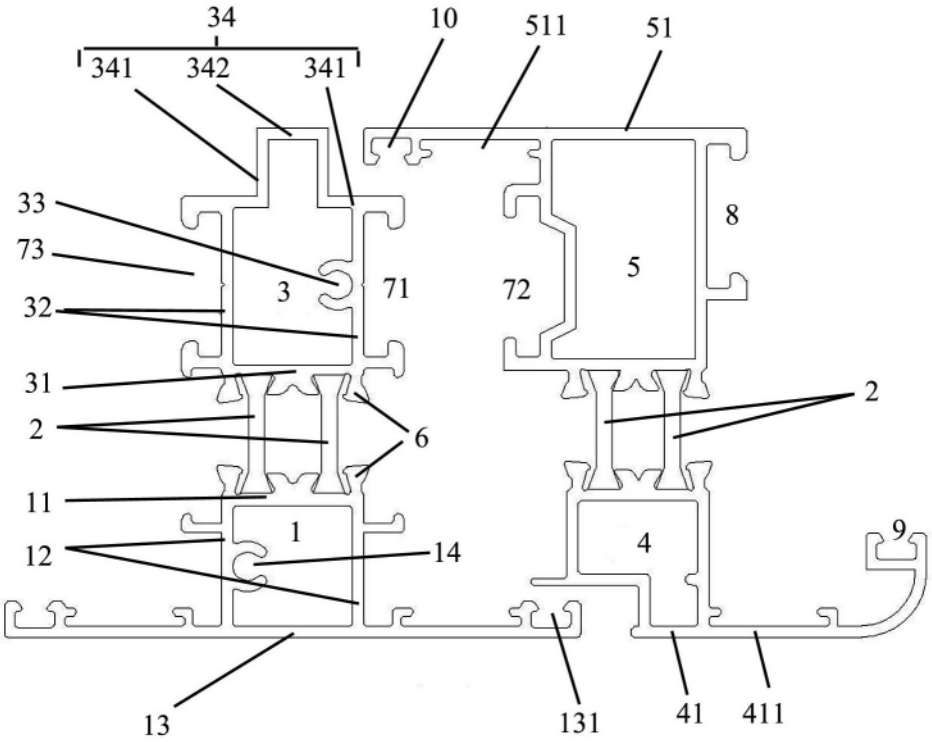
34
341
342
341
10
511
51
33
73
32
3
71
72
5
8
31
2
6
11
1
12
14
4
9
13
131
41
411

图 2