[19] 中华人民共和国国家知识产权局

[51] Int. Cl.
B44C 5/00 (2006.01)
B44C 1/28 (2006.01)
B44D 2/00 (2006.01)

[12] 发明专利说明书

专利号 ZL 200510045645.8

[45] 授权公告日 2008 年 8 月 6 日

[11] 授权公告号 CN 100408354C

[22] 申请日 2005.1.12
[21] 申请号 200510045645.8
[73] 专利权人 戴凤杰
地址 110015 辽宁省沈阳市沈河区大南街多福社区 381 号 4 栋 133 室
[72] 发明人 戴凤杰
[56] 参考文献
CN2625163Y 2004.7.14
CN1415491A 2003.5.17
CN1294057A 2001.5.9
CN2249683Y 1997.3.19
审查员 李玉红

[74] 专利代理机构 沈阳技联专利代理有限公司
代理人 张志刚

权利要求书 1 页 说明书 3 页 附图 1 页

[54] 发明名称

黄金艺术画

[57] 摘要

本发明涉及一种艺术画产品，特别是由黄金膜片做基材绘制而成的艺术字画。画板是由金片(5)与绘画油彩(6)并封膜(7)组成，金片(5)是经 502 胶 1 比乳白胶 5 混合比例制成的混合胶粘贴在宣纸上，再经平整机平整后，以油彩兑入百分之 0.1 的 502 胶，绘制在金片上制得的。利用黄金的华丽背景做底材，用油彩在其上绘制出各种人物肖像或山水等字画，从而创作出一种灿烂辉煌又具绘画艺术的黄金艺术画。

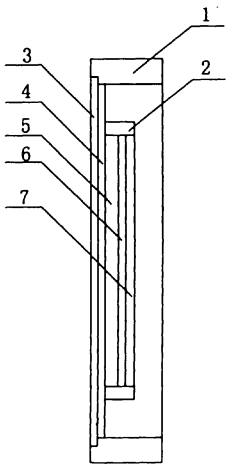

1．一种黄金艺术画，由画板、画框组成，其特征在于所述画板是由粘贴在宣纸上的金片⑸与绘画油彩⑹并封膜⑺组成，金片⑸是经502胶与乳白胶1：5混合比例制成的混合胶粘贴在宣纸上，再经平整机平整后，以油彩兑入百分之0.1的502胶，绘制在金片上制得的。

2．如权利要求1所述的黄金艺术画，其特征在于画面以黄金的本色为背景底色绘制的。

3．如权利要求1所述的黄金艺术画，其特征在于绘制后的画板整体封装一层透明薄塑料膜。

4．如权利要求1所述的黄金艺术画，其特征在于敷膜后的画板镶配在丝稠镶边的画框之中。

黄金艺术画

技术领域

本发明涉及一种艺术画产品，特别是由黄金膜片做基材绘制而成的艺术字画。

背景技术

现有的字画有很多形式，普遍是将字画用油或墨绘制在布上或纸上，还有很多种形式，如木板画、剪纸画、烫画等等，都分别代表了不同的画派与风格，增加了新的艺术效果。随着人们生活水平、欣赏水平、艺术水平的提高，很多艺术品，特别是绘画艺术方面，很多有经济实力的人更愿意收藏名贵、不腐变、同时又具有很高欣赏效果的字画，来装点房间或做为贵重的艺术礼品送人。黄金的名贵、高档是公认的，市场上也出现了由黄金膜片剪制或粘贴的字画，但这种画所表现的字或画不像宣纸绘画绘出的人物、景物或彩画那样真实、生动。而不失黄金的贵重、又具有绘画艺术的表现力、无疑是当前有待开发的新的艺术产品。

发明内容

本发明的目的在于提出一种利用黄金的华丽背景做底材，用油彩在其上绘制出各种人物肖像或山水等字画，从而创作出一种灿烂辉煌又具绘画艺术的黄金艺术画。

本发明的目的是通过以下技术方案实现的：

一种黄金艺术画，由画板、画框组成，画板是由粘贴在宣纸上的

金片与绘画油彩并封膜组成，金片是经502胶与乳白胶1：5混合比例制成的混合胶粘贴在宣纸上，再经平整机平整后，以油彩兑入百分之0.1的502胶，绘制在金片上制得的。

画面以黄金的本色为背景底色绘制的。

绘制后的画板整体封装一层透明薄塑料膜。

绘制完敷膜后的画板镶配在丝稠镶边的画框之中。

本发明的优点与效果是：

1．本发明的艺术产品创造出了既具有黄金高贵品质又具有绘画艺术风格的双重收藏的意义。

2．本发明的艺术产品，具有永久不变的黄金成色，配以名家高手的绘画加以精致的制作工艺使收藏品不老化、不变质，保持长久的艺术观赏性和收藏性。

3．本发明的艺术产品，改变了金属产品的“冷硬”效果、普通字画的灰暗效果，给人以温暖色、并绚丽不变的艺术渲染效果。

附图说明

本发明的图1为产品剖视示意图；

本发明的图2为产品的平面示意图。

具体实施方式

如图1、2所示，黄金膜片画被镶装在一个大的画框1内，由丝稠镶裱而成的丝框2置于画框1中间，中间空处仍镶裱有不同图案、颜色的丝稠4以烘托画板的贵重。画板由金片5、绘画6及封膜7粘合而成。首先将0.08毫米厚度24K黄金膜片展开粘贴在宣纸上，经过塑机热裱成平整的黄金片材，粘贴胶可由502胶配以乳白胶混合而成，以乳白胶与502胶5：1的比例配制，均匀

的涂敷在金片与宣纸之间使之粘合并平整后，将绘画的油彩兑入百分之 0.1 比例 502 胶，调匀后，绘在金片材上。利用金片的背景再根据画面人物或景物的需要绘制成一幅色彩丰富的艺术画面。然后利用热塑机封膜，将画板整体塑封一层很薄的透明封膜 7，再将背板 3 装在整个画框后，这样即制成了一幅装裱精致的黄金艺术画。

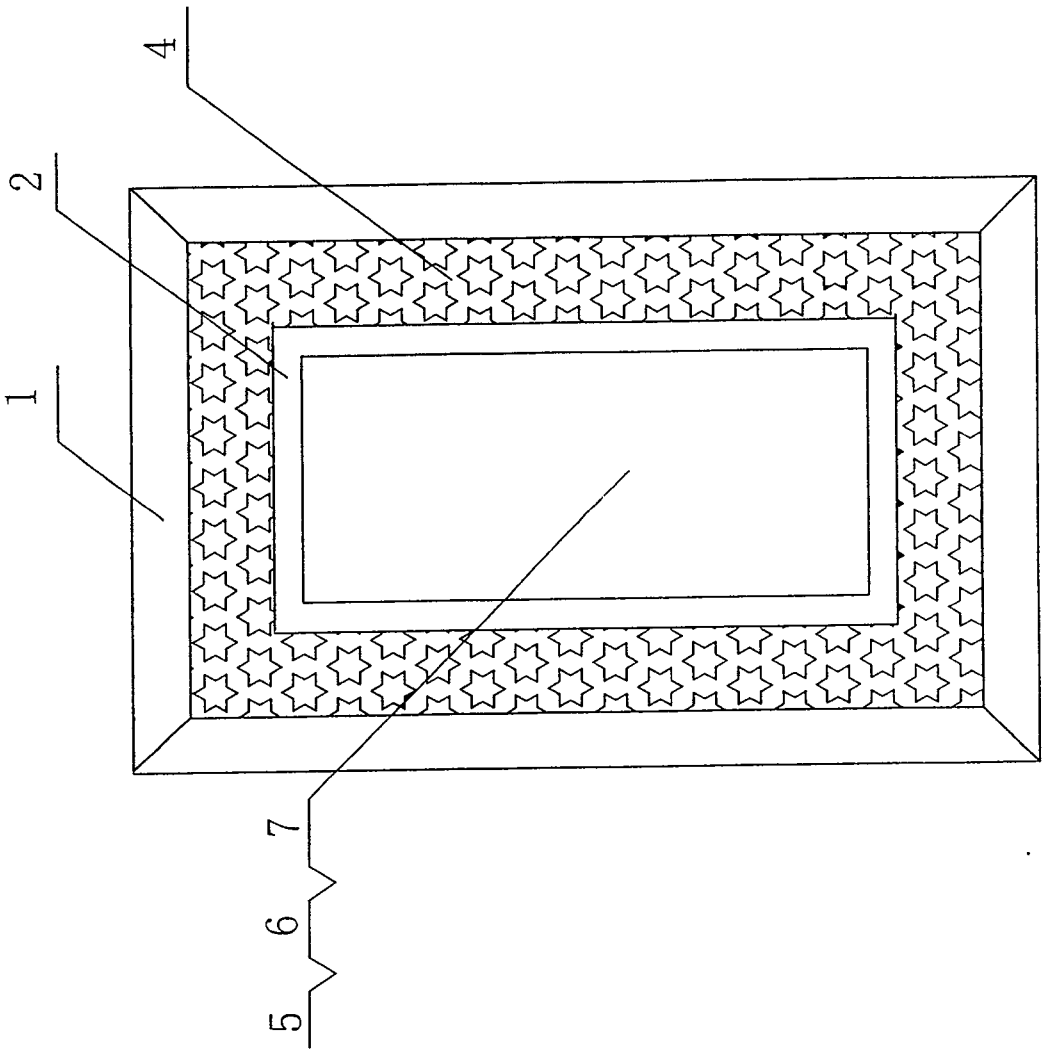

图2

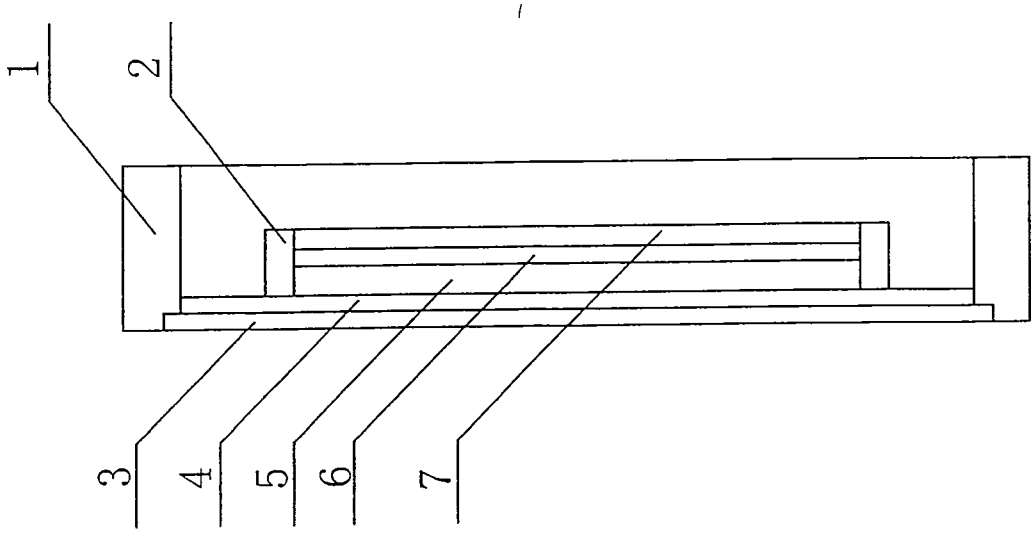

图1