(19)国家知识产权局

(12)发明专利申请

(10)申请公布号 CN 117584555 A
(43)申请公布日 2024.02.23

(21)申请号 202311572376.5

(22)申请日 2023.11.23

(71)申请人 富翔泰(江苏)新材料有限公司
地址 214135 江苏省无锡市新吴区出口加工区3号厂房

(72)发明人 李强 陶志英

(51)Int.Cl.
*B32B 9/02*(2006.01)
*B32B 9/04*(2006.01)
*B32B 5/02*(2006.01)
*B32B 27/32*(2006.01)
*B32B 27/02*(2006.01)
*B32B 27/36*(2006.01)
*B32B 27/08*(2006.01)
*B32B 27/12*(2006.01)
*B32B 3/08*(2006.01)
*B32B 3/24*(2006.01)
*B32B 3/02*(2006.01)
*B32B 33/00*(2006.01)

权利要求书1页 说明书4页 附图2页

(54)发明名称

一种纤维复合保暖絮片

(57)摘要

本发明公开了一种纤维复合保暖絮片,涉及保暖絮片技术领域,包括复合片,所述复合片的表面固定连接有取暖层,所述取暖层为热力棉材,所述复合片的内部固定连接有抗菌层,所述为精梳棉层,其中含有纳米银系抗菌母粒,所述复合片的内部固定连接有蓬松层,所述蓬松层为珍珠棉材质,所述复合片的内部固定连接有增强层,所述增强层为长绒棉材质,所述复合片的表面固定连接有防潮层,所述防潮层为TC科技棉材质,所述防潮层的表面固定连接有防水层,所述防水层为gore-tex,所述复合片的两侧均套有防翘套,所述防翘套为圆弧状,解决了该复合片在使用的过程中,在与身体接触之后,不能很好产生热量,以及对热量进行保存的问题。

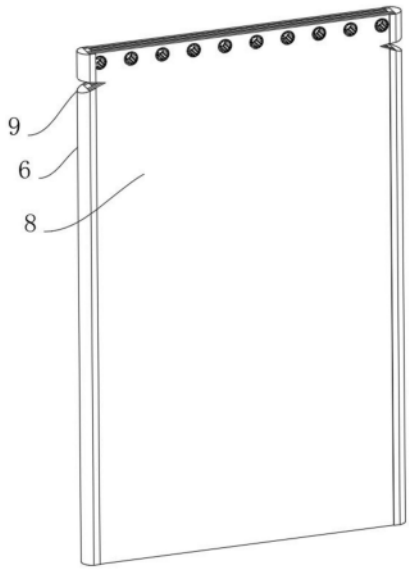


CN 117584555 A

1.一种纤维复合保暖絮片,包括复合片(1),其特征在于:所述复合片(1)的表面固定连接有取暖层(2),所述取暖层(2)为热力棉材质。

2.根据权利要求1所述的一种纤维复合保暖絮片,其特征在于:所述复合片(1)的内部固定连接有抗菌层(3),所述抗菌层(3)为精梳棉层,其中含有纳米银系抗菌母粒。

3.根据权利要求1所述的一种纤维复合保暖絮片,其特征在于:所述复合片(1)的内部固定连接有蓬松层(4),所述蓬松层(4)为珍珠棉材质。

4.根据权利要求1所述的一种纤维复合保暖絮片,其特征在于:所述复合片(1)的内部固定连接有增强层(5),所述增强层(5)为长绒棉材质。

5.根据权利要求1所述的一种纤维复合保暖絮片,其特征在于:所述复合片(1)的表面固定连接有防潮层(7),所述防潮层(7)为TC科技棉材质。

6.根据权利要求5所述的一种纤维复合保暖絮片,其特征在于:所述防潮层(7)的表面固定连接有防水层(8),所述防水层(8)为gore-tex。

7.根据权利要求1所述的一种纤维复合保暖絮片,其特征在于:所述复合片(1)的两侧均套有防翘套(6),所述防翘套(6)为圆弧状。

8.根据权利要求1所述的一种纤维复合保暖絮片,其特征在于:所述复合片(1)的表面开设有若干个圆形孔(10),若干个所述圆形孔(10)均线性阵列在复合片(1)的表面。

9.根据权利要求1所述的一种纤维复合保暖絮片,其特征在于:所述复合片(1)的两侧均开设有剪裁口(9),所述剪裁口(9)为“V”形。

10.根据权利要求8所述的一种纤维复合保暖絮片,其特征在于:若干个所述圆形孔(10)的内部均固定连接有便携套(11),所述便携套(11)为橡胶材质。

# 一种纤维复合保暖絮片

## 技术领域

[0001] 本发明涉及保暖絮片XX技术领域,具体为一种纤维复合保暖絮片。

## 背景技术

[0002] 纤维复合保暖絮片是一种保暖材料,通常用于制作冬季服装、睡袋、帐篷等。这种材料由多种纤维和填充物组成,可以提供良好的保暖性能和舒适度。常见的纤维材料包括羊毛、聚酯纤维、锦纶等,填充物则可以是羽绒、棉花、泡沫等。生产工艺包括纺织、梳理、混合、压缩等步骤。这种材料具有轻便、柔软、易于清洗等优点,并且不易变形,具有很长的使用寿命。

[0003] 在通过将复合片变成服装或者睡袋的时候,通过使用复合片本体不能很好的进行取暖,且不能对身体产出的热量进行很好的保持,从而会导致使用人员在使用的时候,会出现寒冷的问题,不方便复合片进行使用。

[0004] 为此,我们提出一种纤维复合保暖絮片。

## 发明内容

[0005] 本发明的目的在于提供一种纤维复合保暖絮片,以解决上述背景技术中提出的问题。

[0006] 为实现上述目的,本发明提供如下技术方案:一种纤维复合保暖絮片,包括复合片,所述复合片的表面固定连接有取暖层,所述取暖层为热力棉材。

[0007] 上述部件达到的效果为:在需要使用复合片制作物品的时候,可以通过剪裁口快速的将圆形孔的一段进行裁减,不会影响复合片正常的使用。

[0008] 优选地,所述复合片的内部固定连接有抗菌层,所述抗菌层为精梳棉层,其中含有纳米银系抗菌母粒。

[0009] 上述部件达到的效果为:在复合片的内部有抗菌层,抗菌层为精梳棉层,其中含有纳米银系抗菌母粒,可以很好的防止细菌的滋生,可以使复合片长时间的进行使用。

[0010] 优选地,所述复合片的内部固定连接有蓬松层,所述蓬松层为珍珠棉材质。

[0011] 上述部件达到的效果为:在抗菌层的上面有蓬松层,因为蓬松层为珍珠棉,可以很好的将复合片蓬松起来,方便了复合片在铺盖使用的进行,增加了复合片使用的舒适性。

[0012] 优选地,所述复合片的内部固定连接有增强层,所述增强层为长绒棉材质。

[0013] 上述部件达到的效果为:在蓬松层的上面有增强层,该增强层为长绒棉,因为长绒棉本身的材质较高,可以很好的防止复合片出现撕裂的情况。

[0014] 优选地,所述复合片的表面固定连接有防潮层,所述防潮层为TC科技棉材质。

[0015] 上述部件达到的效果为:在复合片的表面有防潮层,防潮层为TC科技层,分别以T(特多龙tetoron也就是聚酯纤维)、C(棉cotton)混纺而成,一般比例是聚酯纤维65%+棉35%,结合的两种材质的特点可以很好的对潮湿气体进行防护。

[0016] 优选地,所述防潮层的表面固定连接有防水层,所述防水层为gore-tex。

[0017] 上述部件达到的效果为:在防潮层的表面有防水层,防水层为gore-tex材质,一层薄膨体聚四氟乙烯薄膜,夹层后形成高质量的防水面料,透气性极高且水滴不会通过,可以很好的对表面接触的水进行防护,方便了复合片的使用,有效的防止了在使用的过程中会浸透水。

[0018] 优选地,所述复合片的两侧均套有防翘套,所述防翘套为圆弧状。

[0019] 上述部件达到的效果为:在复合片的表面套有防翘套,通过使用防翘套可以在复合片没有进行使用的时候,通过防翘套,可以很好的防止复合片的侧壁翘起。

[0020] 优选地,所述复合片的表面开设有若干个圆形孔,若干个所述圆形孔均线性阵列在复合片的表面。

[0021] 上述部件达到的效果为:在携带复合片的时候,可以将复合片进行收卷,然后使用绳子从圆形孔的穿过,接着绕着复合片一圈再次穿过复合片,可以很好的对复合片进行收卷,有效的防止了在携带的过程中,绳子出现脱落的情况,方便了复合片的携带使用。

[0022] 优选地,所述复合片的两侧均开设有剪裁口,所述剪裁口为“V”形。

[0023] 上述部件达到的效果为:在圆形孔的内壁有便携套,因为便携套为橡胶材质,所以在拿取复合片的时候,可以很好的进行拿取,不会出现滑动的情况,进一步方便了复合片的携带工作。

[0024] 优选地,若干个所述圆形孔的内部均固定连接有便携套,所述便携套为橡胶材质。

[0025] 上述部件达到的效果为:在圆形孔的内壁有便携套,因为便携套为橡胶材质,所以在拿取复合片的时候,可以很好的进行拿取,不会出现滑动的情况,进一步方便了复合片的携带工作。

[0026] 与现有技术相比,本发明的有益效果是:

[0027] 本发明通过设置取暖层,取暖层为热力棉,热力棉是一种具有保暖和透气性能的面料,它采用特殊的纤维材料制成,可以有效防止寒冷空气的渗透,同时使用取暖层与身体出现摩擦可以快速的产生热量,方便对身体的快速取暖。

## 附图说明

[0028] 图1为本发明结构示意图;

[0029] 图2为本发明中图1的立体结构示意图;

[0030] 图3为本发明中图2的局部结构示意图。

[0031] 图中:1、复合片;2、取暖层;3、抗菌层;4、蓬松层;5、增强层;6、防翘套;7、防潮层;8、防水层;9、剪裁口;10、圆形孔;11、便携套。

## 具体实施方式

[0032] 下面将结合本发明实施例中的附图,对本发明实施例中的技术方案进行清楚、完整地描述,显然,所描述的实施例仅仅是本发明一部分实施例,而不是全部的实施例。基于本发明中的实施例,本领域普通技术人员在没有做出创造性劳动前提下所获得的所有其他实施例,都属于本发明保护的范围。

[0033] 请参阅图1-3,本发明提供一种技术方案:一种纤维复合保暖絮片,包括复合片1,复合片1的表面固定连接有取暖层2,取暖层2为热力棉材。在需要使用复合片1制作物品的

时候,可以通过剪裁口9快速的将圆形孔10的一段进行裁减,不会影响复合片1正常的使用。复合片1的内部固定连接有抗菌层3,抗菌层3为精梳棉层,其中含有纳米银系抗菌母粒。在复合片1的内部有抗菌层3,抗菌层3为精梳棉层,其中含有纳米银系抗菌母粒,可以很好的防止细菌的滋生,可以使复合片1长时间的进行使用。复合片1的内部固定连接有蓬松层4,蓬松层4为珍珠棉材质。在抗菌层3的上面有蓬松层4,因为蓬松层4为珍珠棉,可以很好的将复合片1蓬松起来,方便了复合片1在铺盖使用的进行,增加了复合片1使用的舒适性。复合片1的内部固定连接有增强层5,增强层5为长绒棉材质。在蓬松层4的上面有增强层5,该增强层5为长绒棉,因为长绒棉本身的材质较高,可以很好的防止复合片1出现撕裂的情况。复合片1的表面固定连接有防潮层7,防潮层7为TC科技棉材质。在复合片1的表面有防潮层7,防潮层7为TC科技层,分别以T(特多龙tetoron也就是聚酯纤维)、C(棉cotton)混纺而成,一般比例是聚酯纤维65%+棉35%,结合的两种材质的特点可以很好的对潮湿气体进行防护。防潮层7的表面固定连接有防水层8,防水层8为gore-tex。在防潮层7的表面有防水层8,防水层8为gore-tex材质,一层薄膨体聚四氟乙烯薄膜,夹层后形成高质量的防水面料,透气性极高且水滴不会通过,可以很好的对表面接触的水进行防护,方便了复合片1的使用,有效的防止了在使用的过程中会浸透水。

[0034] 复合片1的两侧均套有防翘套6,防翘套6为圆弧状。在复合片1的表面套有防翘套6,通过使用防翘套6可以在复合片1没有进行使用的时候,通过防翘套6,可以很好的防止复合片1的侧壁翘起。复合片1的表面开设有若干个圆形孔10,若干个圆形孔10均线性阵列在复合片1的表面。在携带复合片1的时候,可以将复合片1进行收卷,然后使用绳子从圆形孔10的穿过,接着绕着复合片1一圈再次穿过复合片1,可以很好的对复合片1进行收卷,有效的防止了在携带的过程中,绳子出现脱落的情况,方便了复合片1的携带使用。复合片1的两侧均开设有剪裁口9,剪裁口9为“V”形。在圆形孔10的内壁有便携套11,因为便携套11为橡胶材质,所以在拿取复合片1的时候,可以很好的进行拿取,不会出现滑动的情况,进一步方便了复合片1的携带工作。若干个圆形孔10的内部均固定连接有便携套11,便携套11为橡胶材质。在圆形孔10的内壁有便携套11,因为便携套11为橡胶材质,所以在拿取复合片1的时候,可以很好的进行拿取,不会出现滑动的情况,进一步方便了复合片1的携带工作。

[0035] 工作原理:在携带复合片1的时候,可以将复合片1进行收卷,然后使用绳子从圆形孔10的穿过,接着绕着复合片1一圈再次穿过复合片1,可以很好的对复合片1进行收卷,有效的防止了在携带的过程中,绳子出现脱落的情况,方便了复合片1的携带使用,在圆形孔10的内壁有便携套11,因为便携套11为橡胶材质,所以在拿取复合片1的时候,可以很好的进行拿取,不会出现滑动的情况,进一步方便了复合片1的携带工作,在需要使用复合片1制作物品的时候,可以通过剪裁口9快速的将圆形孔10的一段进行裁减,不会影响复合片1正常的使用,在复合片1的表面套有防翘套6,通过使用防翘套6可以在复合片1没有进行使用的时候,通过防翘套6,可以很好的防止复合片1的侧壁翘起,在复合片1的内壁有取暖层2,取暖层2为热力棉,热力棉是一种具有保暖和透气性能的面料,它采用特殊的纤维材料制成,可以有效防止寒冷空气的渗透,同时使用取暖层2与身体出现摩擦可以快速的产生热量,方便对身体的快速取暖,在复合片1的内部有抗菌层3,抗菌层3为精梳棉层,其中含有纳米银系抗菌母粒,可以很好的防止细菌的滋生,可以使复合片1长时间的进行使用,在抗菌层3的上面有蓬松层4,因为蓬松层4为珍珠棉,可以很好的将复合片1蓬松起来,方便了复合

片1在铺盖使用的进行,增加了复合片1使用的舒适性,在蓬松层4的上面有增强层5,该增强层5为长绒棉,因为长绒棉本身的材质较高,可以很好的防止复合片1出现撕裂的情况,在复合片1的表面有防潮层7,防潮层7为TC科技层,分别以T(特多龙tetoron也就是聚酯纤维)、C(棉cotton)混纺而成,一般比例是聚酯纤维65%+棉35%,结合的两种材质的特点可以很好的对潮湿气体进行防护,在防潮层7的表面有防水层8,防水层8为gore-tex材质,一层薄膨体聚四氟乙烯薄膜,夹层后形成高质量的防水面料,透气性极高且水滴不会通过,可以很好的对表面接触的水进行防护,方便了复合片1的使用,有效的防止了在使用的过程中会浸透水。

[0036] 需要说明的是,在本文中,诸如第一和第二等之类的关系术语仅仅用来将一个实体或者操作与另一个实体或操作区分开来,而不一定要求或者暗示这些实体或操作之间存在任何这种实际的关系或者顺序。而且,术语“包括”、“包含”或者其任何其他变体意在涵盖非排他性的包含,从而使得包括一系列要素的过程、方法、物品或者设备不仅包括那些要素,而且还包括没有明确列出的其他要素,或者是还包括为这种过程、方法、物品或者设备所固有的要素。

[0037] 尽管已经示出和描述了本发明的实施例,对于本领域的普通技术人员而言,可以理解在不脱离本发明的原理和精神的情况下可以对这些实施例进行多种变化、修改、替换和变型,本发明的范围由所附权利要求及其等同物限定。

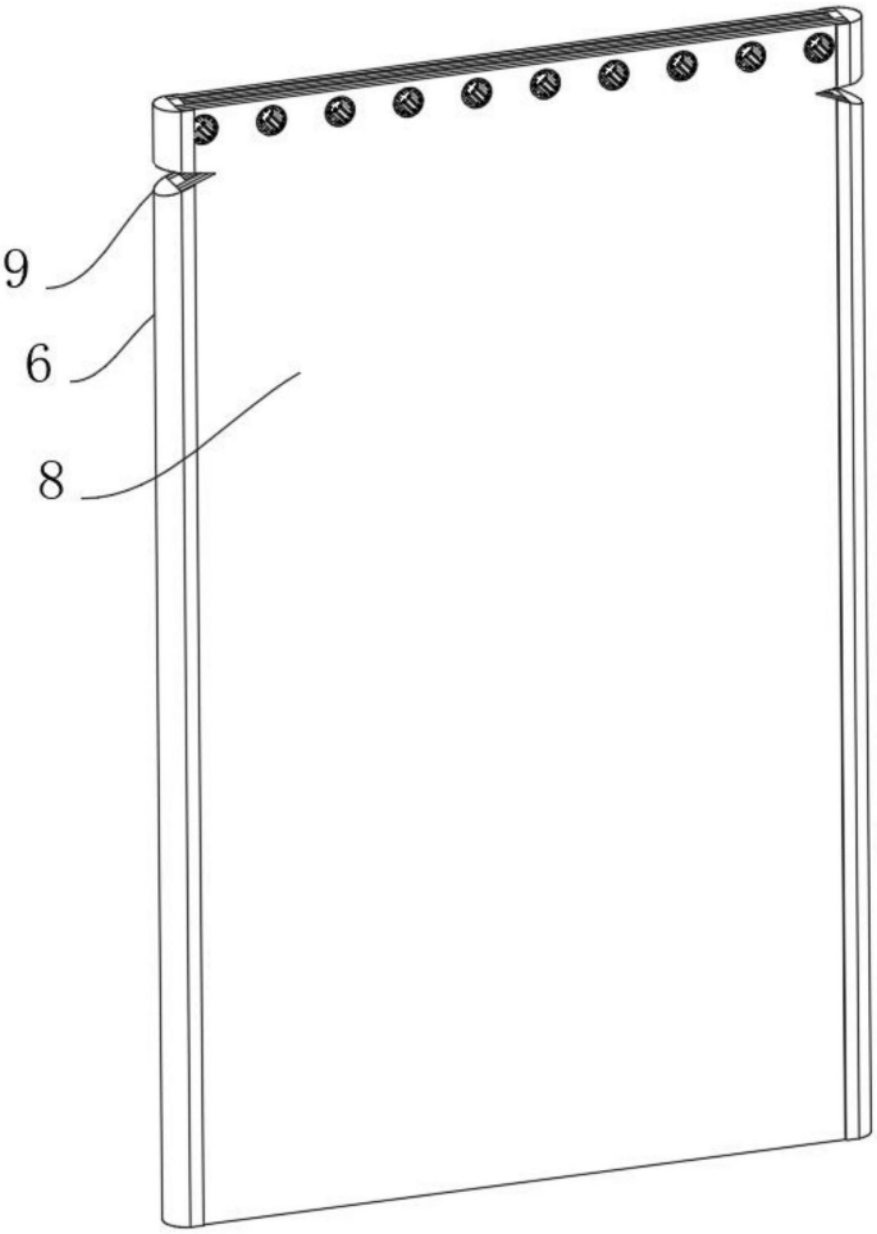


图1

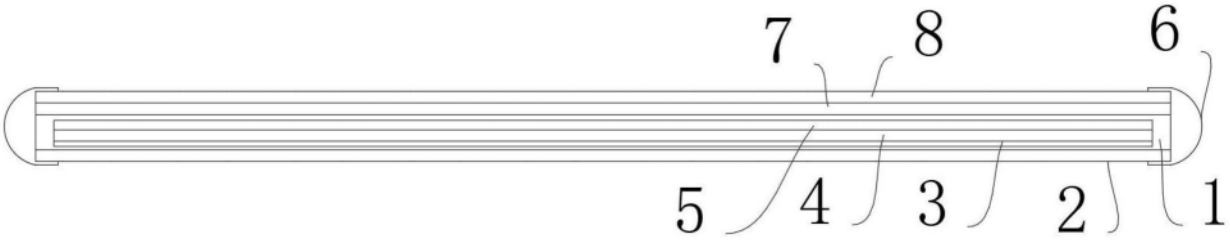


图2

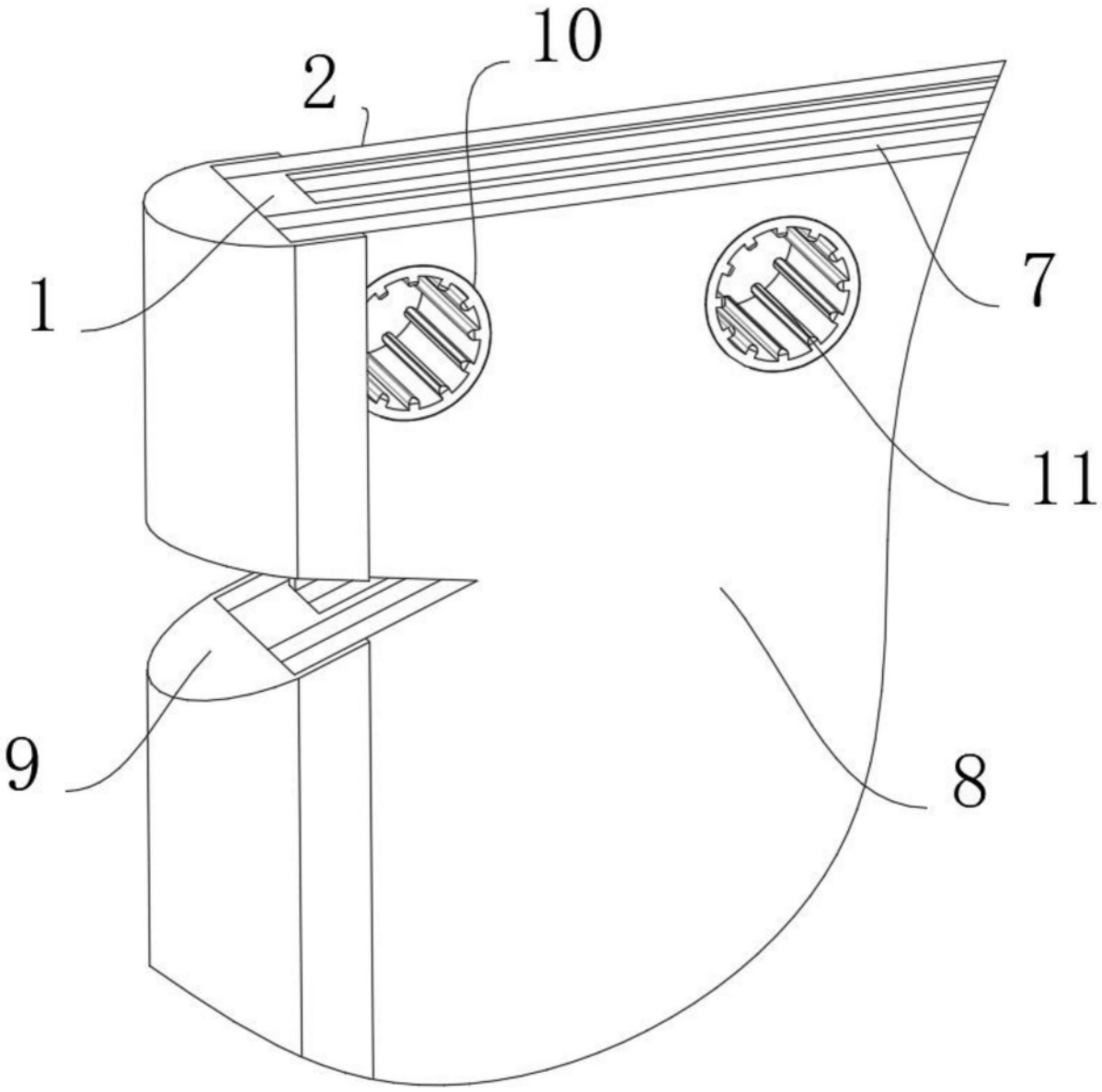


图3