(19)中华人民共和国国家知识产权局

(12)实用新型专利

(10)授权公告号 CN 203578061 U
(45)授权公告日 2014.05.07

(21)申请号 201320603751.3

(22)申请日 2013.09.29

(73)专利权人 安徽同丰橡塑工业有限公司
地址 231400 安徽省安庆市桐城市范岗镇

(72)发明人 项宗武

(51)Int.Cl.
B05B 9/01(2006.01)
B05B 13/02(2006.01)
B05B 15/00(2006.01)

权利要求书1页 说明书2页 附图1页

(54)实用新型名称

一种喷涂机

(57)摘要

本实用新型公开了一种喷涂机，涉及橡胶加工设备领域，包括基座、供料装置、喷枪和雾化发生源，所述供料装置、雾化发生源均设于基座上，所述喷枪与雾化发生源连接，所述喷枪的个数为4，所述喷枪并排设于基座上，所述喷枪上设有过滤喷嘴，所述过滤喷嘴的直径为1～2mm，所述基座上设有在线检测装置，通过并排设于基座上的4个喷枪，使得该设备的工作效率提高了数倍，适合当今的工业化生产节奏，所述喷枪上设有过滤喷嘴，能有效的阻隔涂料中颗粒较大的杂质，提高了喷涂的均匀性，所述基座上设有在线检测装置，能够有效的检测出不合格产品，节约了劳动力成本。

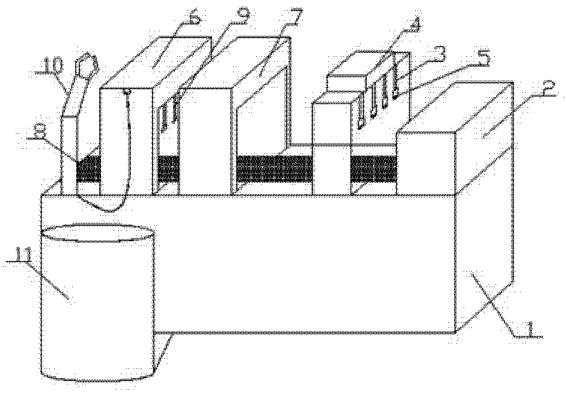

CN 203578061 U

1. 一种喷涂机，包括基座、供料装置、喷枪和雾化发生源，所述供料装置、雾化发生源均设于基座上，所述喷枪与雾化发生源连接，其特征在于：所述喷枪的个数为 4，所述喷枪并排设于基座上，所述喷枪上设有过滤喷嘴，所述过滤喷嘴的直径为 1 ～ 2mm，所述基座上设有在线检测装置。

2. 根据权利要求 1 所述的一种喷涂机，其特征在于：所述基座上设有干燥装置，所述干燥装置与在线检测装置通过传送带连接。

3. 根据权利要求 1 所述的一种喷涂机，其特征在于：所述在线检测装置上并排的设有 4 个喷头。

4. 根据权利要求 1 所述的一种喷涂机，其特征在于：所述基座上设有机械手，所述机械手与在线检测装置连接。

5. 根据权利要求 1 所述的一种喷涂机，其特征在于：所述基座侧边设有废料桶，所述废料桶的直径为 0.8m。

一种喷涂机

技术领域

[0001] 本实用新型涉及橡胶加工设备领域，具体涉及一种喷涂机。

背景技术

[0002] 喷涂机是采用喷涂技术的专用涂装设备，适用于皮具手袋、礼品包装、家具、鞋业、汽车制造等行业中，随着我国各行各业的持续快速发展，特别是橡胶产业，对喷涂机的需求量也越来越大，因此，我们需努力改革创新，生产出高质量的喷涂机，为国家的发展提供充足的动力，申请号为 CN201220730732.2 公开了一种喷涂机，包括机体，机体内设有托料机构和喷涂机构，所述的喷涂机构包括用于装涂料的储料瓶，与储料瓶相连的空气压缩机和喷枪，与喷枪相连的喷嘴。该喷涂机采用全自动喷涂方式，有效提高喷涂效率的同时能够保证喷涂均匀，保证其喷涂效果，但该设备只设有一个喷枪，工作效率低，在现代化的工业生产中很难满足需求，且喷涂后的产品缺少在线检测，导致后期还要对不合格的产品进行人工分拣，增加了劳动成本。

实用新型内容

[0003] 本实用新型的目的在于提供一种喷涂机，以解决现有技术中导致的上述多项缺陷。

[0004] 一种喷涂机，包括基座、供料装置、喷枪和雾化发生源，所述供料装置、雾化发生源均设于基座上，所述喷枪与雾化发生源连接，所述喷枪的个数为 4，所述喷枪并排设于基座上，所述喷枪上设有过滤喷嘴，所述过滤喷嘴的直径为 1 ～ 2mm，所述基座上设有在线检测装置。

[0005] 优选的，所述基座上设有干燥装置，所述干燥装置与在线检测装置通过传送带连接。

[0006] 优选的，所述在线检测装置上并排的设有 4 个喷头。

[0007] 优选的，所述基座上设有机械手，所述机械手与在线检测装置连接。

[0008] 优选的，所述基座侧边设有废料桶，所述废料桶的直径为 0.8m。

[0009] 本实用新型的优点在于：通过并排设于基座上的 4 个喷枪，使得该设备的工作效率提高了数倍，适合当今的工业化生产节奏，所述喷枪上设有过滤喷嘴，能有效的阻隔涂料中颗粒较大的杂质，提高了喷涂的均匀性，所述基座上设有在线检测装置，能够有效的检测出不合格产品，节约了劳动力成本，所述基座上设有干燥装置，所述干燥装置与在线检测装置通过传送带连接，可将喷涂后的产品进行干燥，提高喷涂质量，所述在线检测装置上并排的设有 4 个喷头，可对检测出的不合格产品进行标记，所述基座上设有机械手，所述机械手与在线检测装置连接，能够将检测出的不合格产品从传送带上取出，所述基座侧边设有废料桶，所述废料桶的直径为 0.8m，可将不合格的产品通过机械手取出后放入废料桶中做集中处理。

附图说明

[0010] 图 1 为本实用新型所述的一种喷涂机的结构示意图。

[0011] 图 2 为本实用新型所述的一种喷涂机的喷枪的主视图。

[0012] 其中 :1—基座,2—供料装置,3—喷枪,4—雾化发生源,5—过滤喷嘴,6—在线检测装置,7—干燥装置,8—传送带,9—喷头,10—机械手,11—废料桶。

具体实施方式

[0013] 为使本实用新型实现的技术手段、创作特征、达成目的与功效易于明白了解,下面结合具体实施方式,进一步阐述本实用新型。

[0014] 如图 1 和图 2 所示,一种喷涂机,包括基座 1、供料装置 2、喷枪 3 和雾化发生源 4,所述供料装置 2、雾化发生源 4 均设于基座上 1,所述喷枪 3 与雾化发生源 4 连接,所述喷枪 3 的个数为 4,所述喷枪 3 并排设于基座 1 上,所述喷枪 3 上设有过滤喷嘴 5,所述过滤喷嘴 5 的直径为 1 ～ 2mm,所述基座 1 上设有在线检测装置 6,通过并排设于基座上的 4 个喷枪,使得该设备的工作效率提高了数倍,适合当今的工业化生产节奏,所述喷枪上设有过滤喷嘴,能有效的阻隔涂料中颗粒较大的杂质,提高了喷涂的均匀性,且能够有效的检测出不合格产品,节约了劳动力成本。

[0015] 值得注意的是,所述基座 1 上设有干燥装置 7,所述干燥装置 7 与在线检测装置 6 通过传送带 8 连接,可将喷涂后的产品进行干燥,提高喷涂质量。

[0016] 在本实施例中,所述在线检测装置 6 上并排的设有 4 个喷头 9,可对检测出的不合格产品进行标记。

[0017] 在本实施例中,所述基座 1 上设有机械手 10,所述机械手 10 与在线检测装置 6 连接,能够将检测出的不合格产品从传送带上取出。

[0018] 此外,所述基座 1 侧边设有废料桶 11,所述废料桶 11 的直径为 0.8m,可将不合格的产品通过机械手取出后放入废料桶中做集中处理。

[0019] 基于上述,通过并排设于基座上的 4 个喷枪,使得该设备的工作效率提高了数倍,适合当今的工业化生产节奏,所述喷枪上设有过滤喷嘴,能有效的阻隔涂料中颗粒较大的杂质,提高了喷涂的均匀性,所述基座上设有在线检测装置,能够有效的检测出不合格产品,节约了劳动力成本。

[0020] 由技术常识可知,本实用新型可以通过其它的不脱离其精神实质或必要特征的实施方案来实现。因此,上述公开的实施方案,就各方面而言,都只是举例说明,并不是仅有的。所有在本实用新型范围内或在等同于本实用新型的范围内的改变均被本实用新型包含。

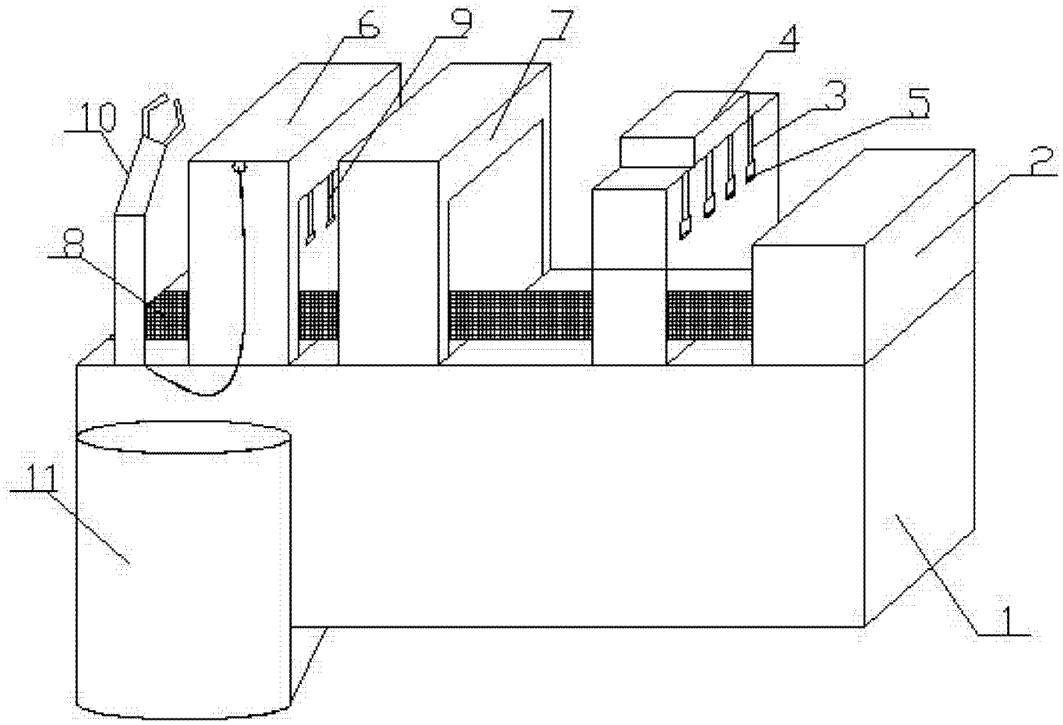

图 1

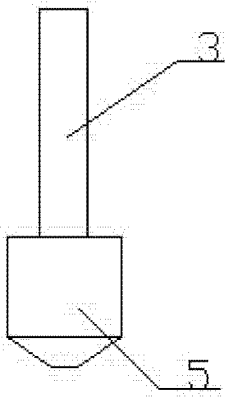

图 2