(19)中华人民共和国国家知识产权局

(12)实用新型专利

(10)授权公告号 CN 210471681 U
(45)授权公告日 2020.05.08

(21)申请号 201920929026.2

(22)申请日 2019.06.19

(73)专利权人 杨泽斌
地址 515041 广东省潮州市潮安区庵埠镇外文村外文永乐路东1幢1号

(72)发明人 杨泽斌

(74)专利代理机构 北京捷诚信通专利事务所（普通合伙）11221
代理人 赵妍妍

(51)Int.Cl.
A47F 5/00(2006.01)

权利要求书1页 说明书3页 附图3页

(54)实用新型名称

一种商品展示挂板

(57)摘要

本实用新型公开了一种商品展示挂板，包括挂板本体和卡合件，挂板本体上部设有挂孔；卡合件至少为一个，包括支板、T型部、托板和挡板，支板与T型部的两侧连接，托板与T型部的下端连接，挡板通过支板、托板与T型部之间形成间距，T型部、挡板、支板和托板之间设有点状孔，通过分离、弯折由平面结构形成立体结构。本实用新型，将卡合件上的点状孔撕开，使得支板、托板和挡板与挂板本体形成立体角度，卡合件与挂板本体通过分离、弯折形成立体结构，产品置于卡合件形成的立体容纳腔内，托板为产品提供支撑，T型部为产品的背面提供承托，挡板在产品的前侧形成防脱结构，加工简单，操作方便，不需要组装卡合，变形后产品也不会掉出，稳定性高，结构简单，操作方便。

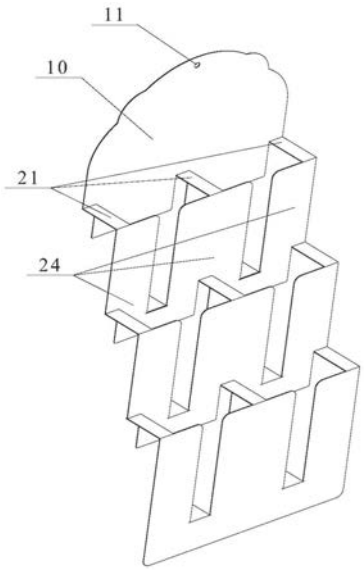

CN 210471681 U

1.一种商品展示挂板,其特征在于,包括:

挂板本体,上部设有挂孔;

卡合件,至少为一个,包括支板、T型部、托板和挡板,所述支板与所述T型部的两侧连接,所述托板与所述T型部的下端连接,所述挡板通过所述支板、托板与所述T型部之间形成间距,所述T型部、所述挡板、所述支板和所述托板之间设有点状孔,通过分离、弯折由平面结构形成立体结构。

2.根据权利要求1所述的商品展示挂板,其特征在于,所述卡合件并排设置成横排,每横排为两个以上。

3.根据权利要求1所述的商品展示挂板,其特征在于,所述卡合件由上至下设置形成竖排,每竖排为多个,且依次首尾设置。

4.根据权利要求1所述的商品展示挂板,其特征在于,所述支板和所述托板与所述挂板本体垂直设置。

5.根据权利要求1所述的商品展示挂板,其特征在于,所述支板与所述挂板本体连接,所述托板与所述挡板固定。

6.根据权利要求1所述的商品展示挂板,其特征在于,所述挡板通过所述支板与所述T型部的顶部固定,通过所述托板与所述T型部的底部固定。

7.根据权利要求1所述的商品展示挂板,其特征在于,所述托板的宽度大于所述支板的宽度。

8.根据权利要求1所述的商品展示挂板,其特征在于,所述挂板本体和所述卡合件为一体成型。

9.根据权利要求1所述的商品展示挂板,其特征在于,所述挂板本体和所述卡合件为透明PP材料。

10.根据权利要求3所述的商品展示挂板,其特征在于,竖排的两个所述卡合件交错设置。

一种商品展示挂板

技术领域

[0001] 本实用新型涉及商品展示技术领域，具体涉及一种商品展示挂板。

背景技术

[0002] 展示盒是包装盒的一种，即通过该包装可直观的看到包装盒内的产品。所有对商品起展示作用的包装盒都称为展示盒。纸制展示盒广泛应用于食品、数码产品、医药、书籍音像、化妆品等各行各业。国内的一些品牌客户已经把纸展示盒(架)作为常规促销品在系统中应用，无论在新品推出或节日促销、日常广告促销，都有不错的效果。相信在未来的品牌营销和广告展示中，纸展示盒(架)会占据重要席位。

[0003] 展示盒为透明材质，可采用亚克力或玻璃材质。现有的展品展示盒一般为立体形状，在使用之前需要人手组装和卡接，浪费时间；且容易变形，变形之后产品容易掉落。

[0004] 有鉴于此，急需对现有的展示盒结构进行改进，以方便操作，提高稳定性。

实用新型内容

[0005] 本实用新型所要解决的技术问题是现有的展示盒结构存在操作不便，稳定性差的问题。

[0006] 为了解决上述技术问题，本实用新型所采用的技术方案是提供一种商品展示挂板，包括：

[0007] 挂板本体，上部设有挂孔；

[0008] 卡合件，至少为一个，包括支板、T型部、托板和挡板，所述支板与所述T型部的两侧连接，所述托板与所述T型部的下端连接，所述挡板通过所述支板、托板与所述T型部之间形成间距，所述T型部、所述挡板、所述支板和所述托板之间设有点状孔，通过分离、弯折由平面结构形成立体结构。

[0009] 在另一个优选的实施例中，所述卡合件并排设置成横排，每横排为两个以上。

[0010] 在另一个优选的实施例中，所述卡合件由上至下设置形成竖排，每竖排为多个，且依次首尾设置。

[0011] 在另一个优选的实施例中，所述支板和所述托板与所述挂板本体垂直设置。

[0012] 在另一个优选的实施例中，所述支板与所述挂板本体连接，所述托板与所述挡板固定。

[0013] 在另一个优选的实施例中，所述挡板通过所述支板与所述T型部的顶部固定，通过所述托板与所述T型部的底部固定。

[0014] 在另一个优选的实施例中，所述托板的宽度大于所述支板的宽度。

[0015] 在另一个优选的实施例中，所述挂板本体和所述卡合件为一体成型。

[0016] 在另一个优选的实施例中，所述挂板本体和所述卡合件为透明PP材料。

[0017] 在另一个优选的实施例中，竖排的两个所述卡合件交错设置。

[0018] 与现有技术相比，本实用新型，将卡合件上的点状孔撕开，使得支板、托板和挡板

与挂板本体形成立体角度，将卡合件与挂板本体通过分离、弯折形成立体结构，然后产品放置于卡合件形成的立体容纳腔内，托板为产品提供支撑作用，T型部为产品的背面提供承托作用，挡板在产品的前侧形成防脱结构，本实用新型利用分离、弯折形成立体结构，加工简单，操作方便，不需要组装卡合，变形后产品也不会掉出，稳定性高，结构简单，操作方便。

附图说明

[0019] 图1为本实用新型的立体图；

[0020] 图2为本实用新型的内部结构立体图；

[0021] 图3为本实用新型的正视图。

具体实施方式

[0022] 本实用新型提供了一种商品展示挂板，与现有技术相比，本实用新型，将卡合件上的点状孔撕开，使得支板、托板和挡板与挂板本体形成立体角度，将卡合件与挂板本体通过分离、弯折形成立体结构，然后产品放置于卡合件形成的立体容纳腔内，托板为产品提供支撑作用，T型部为产品的背面提供承托作用，挡板在产品的前侧形成防脱结构，本实用新型利用分离、弯折形成立体结构，加工简单，操作方便，不需要组装卡合，变形后产品也不会掉出，稳定性高，结构简单，操作方便。下面结合说明书附图和具体实施方式对本实用新型做出详细说明。

[0023] 如图1～3所示，本实用新型提供的一种商品展示挂板，包括挂板本体10和卡合件。挂板本体10上部设有挂孔11。卡合件至少为一个，包括支板21、T型部22、托板23和挡板24，支板21与T型部22的两侧连接，托板23与T型部22的下端连接，挡板24通过支板21、托板23与T型部22之间形成间距，T型部22、挡板24、支板21和托板23之间设有点状孔，通过分离、弯折由平面结构形成立体结构。

[0024] 本实用新型，利用挂板本体10上的挂孔11挂在展示柜或其他便于展示的位置，然后将卡合件上的点状孔撕开，使得支板21、托板23和挡板24与挂板本体10形成立体角度，托板23为产品提供支撑作用，T型部22为产品的背面提供承托作用，挡板24在产品的前侧形成防脱结构。本实用新型利用分离、弯折形成立体结构，加工简单，操作方便，不需要组装卡合，变形后产品也不会掉出，稳定性高。

[0025] 卡合件并排设置成横排，每横排为两个以上，并排设置的结构，根据需要设置，能提高展示的体积，方便展示和对比。

[0026] 卡合件由上至下设置形成竖排，每竖排为多个，且依次首尾设置。由上至下设置为多个，利用产品保持挡板24和T型部22之间的间距，保持立体结构，并能进一步提高展示数量和面积。

[0027] 支板21和托板23与挂板本体10垂直设置，支板21和托板23的长度相同，使得挡板24与挂板本体10平行设置，各卡合件也依次层叠平行设置，层次分明。

[0028] 支板21与挂板本体10连接，托板23与挡板24固定。支板21和托板23的内侧与挂板本体10固定，或与上一个卡合件的挡板24底部固定。

[0029] 挡板24通过支板21与T型部22的顶部固定，通过托板23与T型部22的底部固定。支板21和托板23分别置于挡板24的上下两端，能够保持托板23与支板21的高度差，提高挡板

24的高度，提高防掉落效果。

[0030] 托板23的宽度大于支板21的宽度，由于托板23负载产品的重力，因此宽度较大，提高稳定性。

[0031] 挂板本体10和卡合件为一体成型，一体成型的结构更易加工，降低加工成本。

[0032] 挂板本体10和卡合件为透明PP材料，成本低廉，透明材质更大程度地展示产品，业协议，也可以根据需要设置为不透明或半透明的彩色材料。

[0033] 竖排的两个卡合件交错设置，T型部22也间隔设置，防止结构镂空位置不平衡，能够提高稳定效果。

[0034] 与现有技术相比，本实用新型，将卡合件上的点状孔撕开，使得支板、托板和挡板与挂板本体形成立体角度，将卡合件与挂板本体通过分离、弯折形成立体结构，然后产品放置于卡合件形成的立体容纳腔内，托板为产品提供支撑作用，T型部为产品的背面提供承托作用，挡板在产品的前侧形成防脱结构，本实用新型利用分离、弯折形成立体结构，加工简单，操作方便，不需要组装卡合，变形后产品也不会掉出，稳定性高，结构简单，操作方便。

[0035] 本实用新型并不局限于上述最佳实施方式，任何人应该得知在本实用新型的启示下做出的结构变化，凡是与本实用新型具有相同或相近的技术方案，均落入本实用新型的保护范围之内。

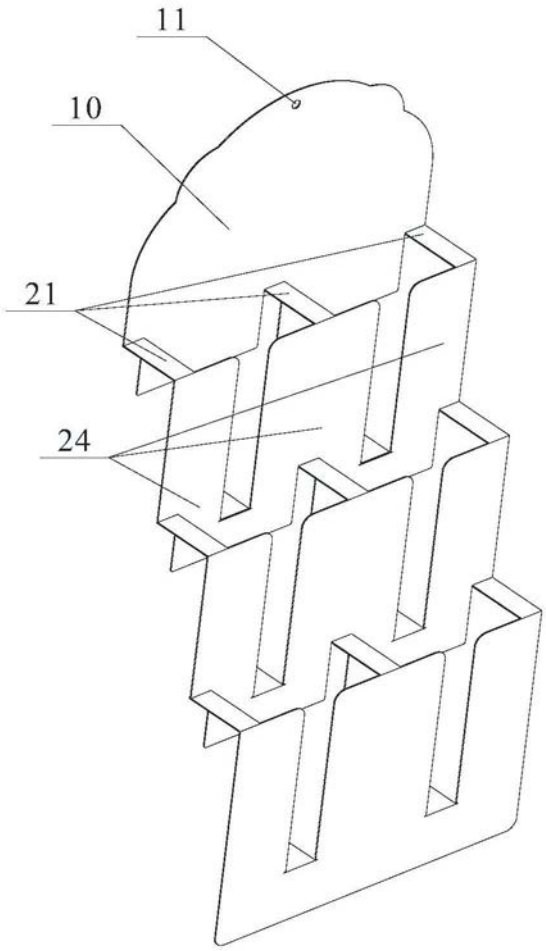

图1

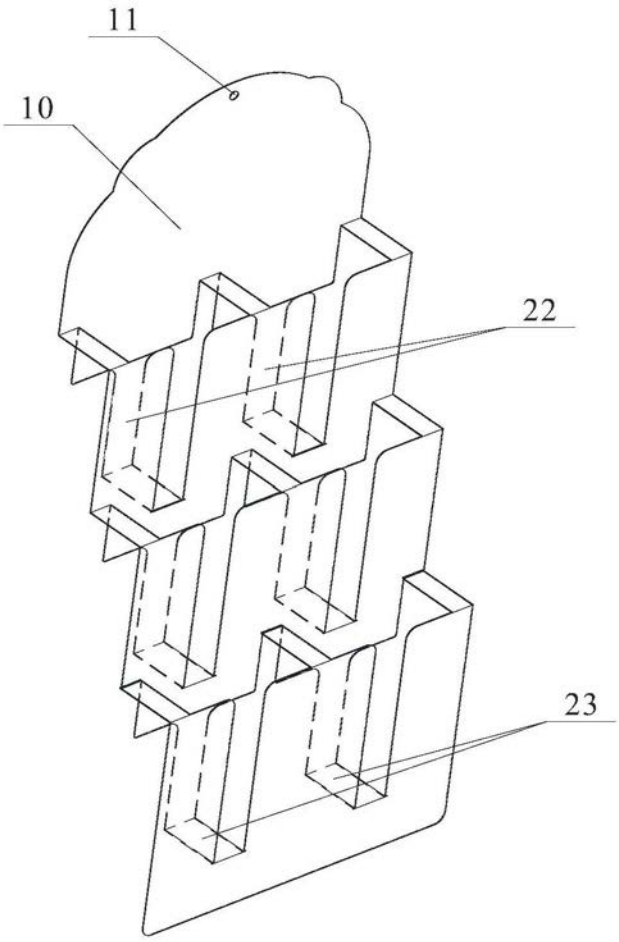

图2

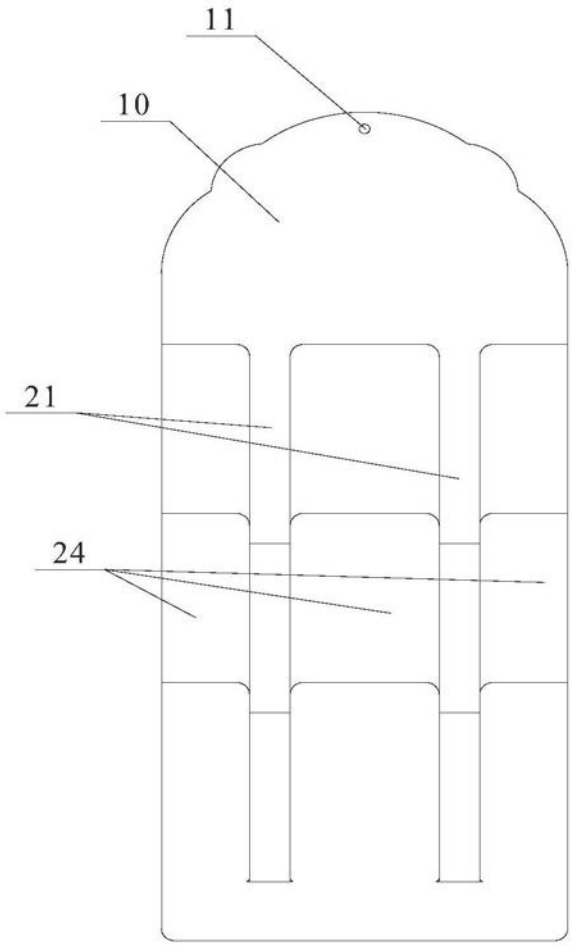

图3