(19)中华人民共和国国家知识产权局

(12)实用新型专利

(10)授权公告号 CN 203939363 U
(45)授权公告日 2014.11.12

(21)申请号 201420267971.8

(22)申请日 2014.05.22

(73)专利权人 梁锐金
地址 528061 广东省佛山市禅城区南庄镇溶洲石达村旧村二十二巷5号

(72)发明人 梁锐金

(51)Int.Cl.
*E06B 3/46*(2006.01)
*E05D 13/00*(2006.01)

权利要求书1页 说明书3页 附图4页

(54)实用新型名称

一种新型不锈钢导轨

(57)摘要

本实用新型公开了一种新型不锈钢导轨，其安装于型材上，包含导轨本体，导轨本体固定安装在胶座上；所述导轨本体为不锈钢导轨，该导轨本体包含圆弧顶，圆弧顶的两端向下延伸出两个侧壁；导轨本体一体成型；所述胶座包含用于固定安装导轨本体的安装槽或安装凸台；所述导轨本体的圆弧顶位于胶座的上方；胶座固定安装在型材上；所述安装槽的槽臂上设置有波浪形的防滑波纹；所述安装凸台的外表面同样设置有波浪形的防滑波纹。

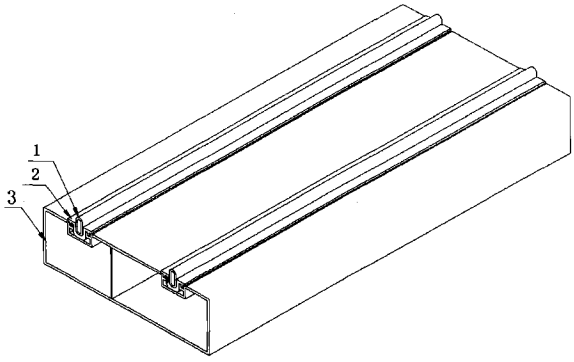


CN 203939363 U

1. 一种新型不锈钢导轨，安装于型材 (3) 上，其特征在于：包含导轨本体 (1)，导轨本体 (1) 固定安装在胶座 (2) 上；

所述导轨本体 (1) 为不锈钢导轨，该导轨本体 (1) 包含圆弧顶 (11)，圆弧顶 (11) 的两端向下延伸出两个侧壁；导轨本体 (1) 一体成型；

所述胶座 (2) 包含用于固定安装导轨本体 (1) 的安装槽 (21) 或安装凸台 (23)；所述导轨本体 (1) 的圆弧顶 (11) 位于胶座 (2) 的上方；胶座 (2) 固定安装在型材 (3) 上；所述安装槽 (21) 的槽臂上设置有波浪形的防滑波纹；所述安装凸台 (23) 的外表面同样设置有波浪形的防滑波纹。

2. 如权利要求 1 所述的一种新型不锈钢导轨，其特征在于：所述导轨本体 (1) 的两个侧壁的底端通过圆弧过渡连接，整个导轨本体 (1) 为环形跑道结构；

所述胶座的安装槽 (21) 为 U 型槽，所述导轨本体 (1) 的侧壁固定安装在安装槽内部，侧壁外部对应设置波浪形防滑波纹。

3. 如权利要求 1 所述的一种新型不锈钢导轨，其特征在于：所述安装凸台 (23) 安装在所述导轨本体 1 的两侧壁之间，导轨本体 1 的两侧壁的内侧设置波浪形防滑波纹。

4. 如权利要求 1 所示的一种新型不锈钢导轨，其特征在于：所述导轨本体 (1) 的宽度为 a，高度为 d；宽度范围是 4 ～ 5.5mm，高度范围是 10 ～ 11.5mm；所述胶座的整体宽度为 16 ～ 18mm；所述胶座的整体高度为 5 ～ 7mm；所述胶座的安装槽的槽口宽度为 4 ～ 5.5mm。

# 一种新型不锈钢导轨

## 技术领域

[0001] 本实用新型涉及一种导轨，具体应用于推拉门窗的滑动。

## 背景技术

[0002] 现有推拉门窗及折叠门所用的导轨是用铜条或是型材挤压出来的轨道，推拉门窗及折叠门通过地轮在所选用的轨道上就可以来回推拉而形成运动；现有导轨存在以下问题：

[0003] 1、推拉门窗及折叠门所用的铜条导轨、型材导轨，用一段时间后较容易摩擦受损，寿命不长。

[0004] 2、由于硬度不够造成受损的导轨会直接影响门窗运动的效果，造成出现推拉不顺畅、噪音大、产生跳动等缺陷。

[0005] 3、在不光滑的轨道上运行时会增加人对门或窗的推力，如用力过大很容易出现轮子跳出轨道，造成安全隐患。

[0006] 出现上述问题的原因为：

[0007] 1、铜条导轨、型材导轨容易摩擦受损，寿命不长的主要原因是材质的硬度不够及加工工艺做不到所需的硬度要求。

[0008] 2、导轨的材质及轮子所用塑料材料的硬度不够高，容易变形而且所承受的重力有限。

[0009] 3、铜条导轨、型材导轨容易受损。

[0010] 但是为了改进上述问题，不能将型材整个更换为不锈钢，这样会造成安装成本大，而且会导致整个推拉门窗过于笨重。

## 实用新型内容

[0011] 本实用新型所要解决的技术问题在于针对上述现有技术中的不足，提供一种新型不锈钢导轨，其相比现有推拉门窗的导轨，滑动过程更加可靠，结构稳定使用寿命更长；而且实现成本低。

[0012] 本实用新型解决其技术问题所采用的技术方案是：一种新型不锈钢导轨，安装于型材上，包含导轨本体，导轨本体固定安装在胶座上；

[0013] 所述导轨本体为不锈钢导轨，该导轨本体包含圆弧顶，圆弧顶的两端向下延伸出两个侧壁；导轨本体一体成型；

[0014] 所述胶座包含用于固定安装导轨本体的安装槽或安装凸台；所述导轨本体的圆弧顶位于胶座的上方；胶座固定安装在型材上；所述安装槽的槽臂上设置有波浪形的防滑波纹；所述安装凸台的外表面同样设置有波浪形的防滑波纹。

[0015] 进一步的是：上述导轨本体的两个侧壁的底端通过圆弧过渡连接，整个导轨本体为环形跑道结构；

[0016] 所述胶座的安装槽为 U 型槽，所述导轨本体的侧壁固定安装在安装槽内部，侧壁

外部对应设置波浪形防滑波纹。

[0017] 进一步的是：上述安装凸台安装在所述导轨本体的两侧壁之间，导轨本体的两侧壁的内侧设置波浪形防滑波纹。

[0018] 进一步的是：上述导轨本体的宽度为 a，高度为 d；宽度范围是 4 ～ 5.5mm，高度范围是 10 ～ 11.5mm；所述胶座的整体宽度为 16 ～ 18mm；所述胶座的整体高度为 5 ～ 7mm；所述胶座的安装槽的槽口宽度为 4 ～ 5.5mm。

[0019] 本实用新型的有益效果：

[0020] 本实用新型公开了一种新型不锈钢导轨，该导轨包含导轨本体和胶座，导轨本体为不锈钢材质，因此其硬度更高，结构更加稳定，使用寿命长；与此同时，本实用新型的导轨本体安装在胶座上后，整体组装于现有的型材上，因此现有型材的结构和材质均不变，实现成本较低；实际使用时，仅仅需要将导轨本体可靠的安装于胶座上，将胶座固定于现有型材上，然后地轮直接配合导轨本体，地轮在导轨本体的圆弧顶上滑动，滑动过程顺畅，可靠。

## 附图说明

[0021] 图 1 为本实用新型一种具体实施方式的整体结构示意图；

[0022] 图 2 为本实用新型一种导轨本体的尺寸结构示意图；

[0023] 图 3 ～图 5 为本实用新型的导轨本体的三种具体实施例的结构示意图；

[0024] 图 6 ～图 9 为本实用新型的胶座的四种具体实施例的结构示意图；

[0025] 图 10 ～图 14 为本实用新型的五种具体实施例的导轨本体与胶座的装配结构示意图。

[0026] 附图标记说明：

[0027] 1- 导轨本体，2- 胶座，3- 型材；

[0028] 11- 圆弧顶，12- 侧壁；

[0029] 21- 安装槽，22- 防滑波纹，23- 安装凸台。

## 具体实施方式

[0030] 下面结合附图及实施例描述本实用新型具体实施方式：

[0031] 图 1 ～图 14 示出了本实用新型的具体实施方式，如图所示，本实用新型一种新型不锈钢导轨，安装于型材 3 上，包含导轨本体 1，导轨本体 1 固定安装在胶座 2 上；

[0032] 所述导轨本体 1 为不锈钢导轨，该导轨本体 1 包含圆弧顶 11，圆弧顶 11 的两端向下延伸出两个侧壁；导轨本体 1 一体成型；

[0033] 所述胶座 2 包含用于固定安装导轨本体 1 的安装槽 21 或安装凸台 23；所述导轨本体 1 的圆弧顶 11 位于胶座 2 的上方；胶座 2 固定安装在型材 3 上；所述安装槽 21 的槽臂上设置有波浪形的防滑波纹；所述安装凸台 23 的外表面同样设置有波浪形的防滑波纹。

[0034] 如图 3 所示，所述导轨本体 1 的两个侧壁的底端通过圆弧过渡连接，整个导轨本体 1 为环形跑道结构；这种结构的导轨本体虽然仅仅适用于安装槽结构，但是，由于整个导轨本体为封闭的环形结构，因此其质量可靠，使用寿命更长。

[0035] 如图 6 ～图 8 所示，所述胶座的安装槽 21 为 U 型槽，所述导轨本体 1 的侧壁固定安装在安装槽内部，侧壁外部对应设置波浪形防滑波纹；图 6、图 7、图 8 和图 9 主要的不同

点，除了安装槽和安装凸台的不同外，仅仅是针对不同型材进行了适应性改变，因此不再详述；

[0036] 如图 9 所示，所述安装凸台 23 安装在所述导轨本体 1 的两侧壁之间，导轨本体 1 的两侧壁的内侧设置波浪形防滑波纹。

[0037] 优选的，上述导轨本体 1 的宽度为 a，高度为 d；宽度范围是 4 ～ 5.5mm，高度范围是 10 ～ 11.5mm；所述胶座的整体宽度为 16 ～ 18mm；所述胶座的整体高度为 5 ～ 7mm；所述胶座的安装槽的槽口宽度为 4 ～ 5.5mm。

[0038] 上面结合附图对本实用新型优选实施方式作了详细说明，但是本实用新型不限于上述实施方式，在本领域普通技术人员所具备的知识范围内，还可以在不脱离本实用新型宗旨的前提下做出各种变化。

[0039] 不脱离本实用新型的构思和范围可以做出许多其他改变和改型。应当理解，本实用新型不限于特定的实施方式，本实用新型的范围由所附权利要求限定。

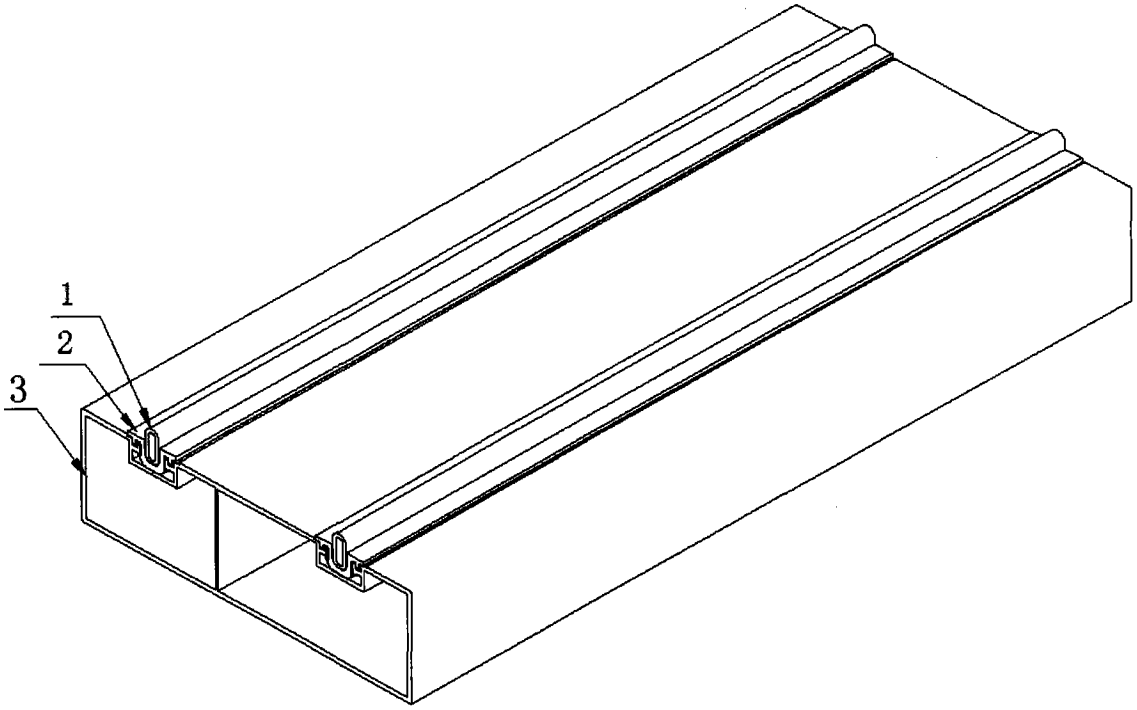


图 1

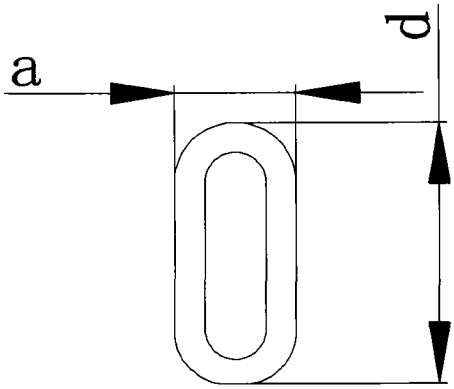


图 2

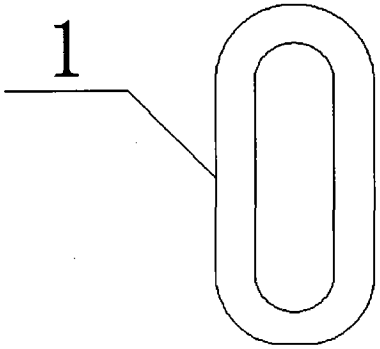


图 3

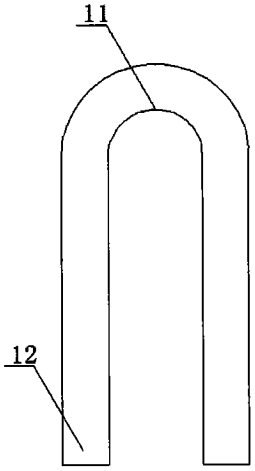


图 4

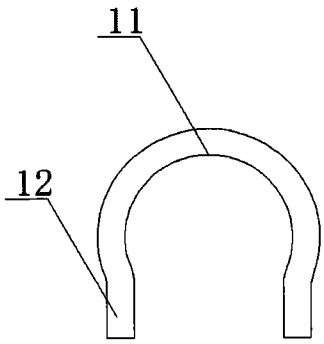


图 5

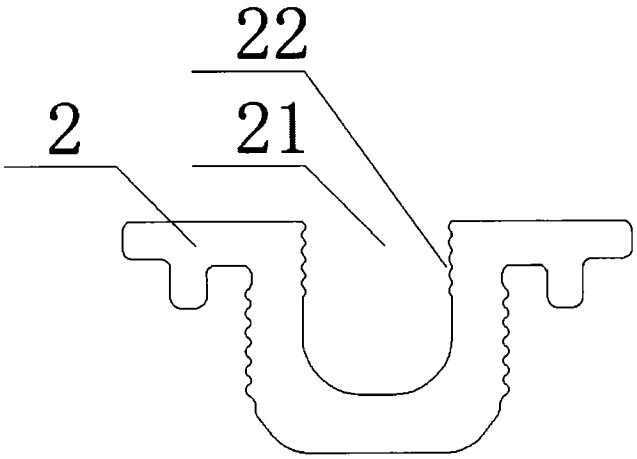


图 6

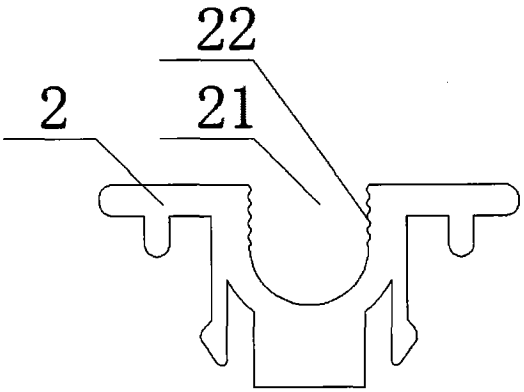


图 7

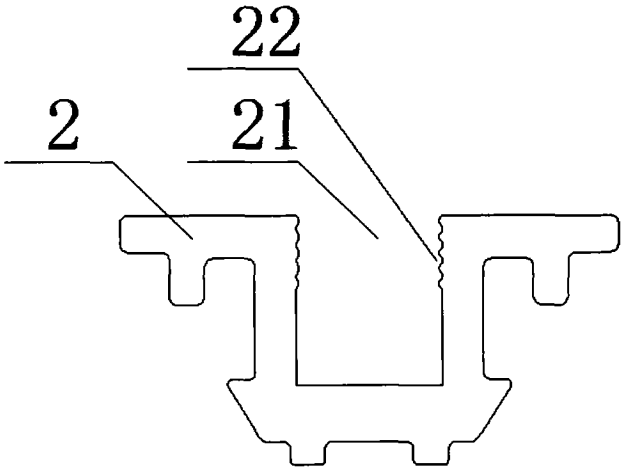


图 8

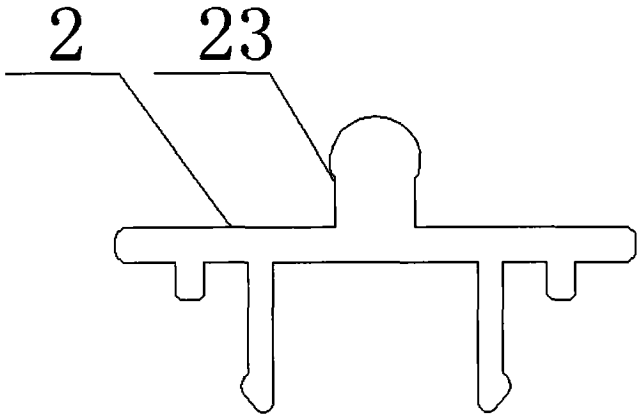


图 9

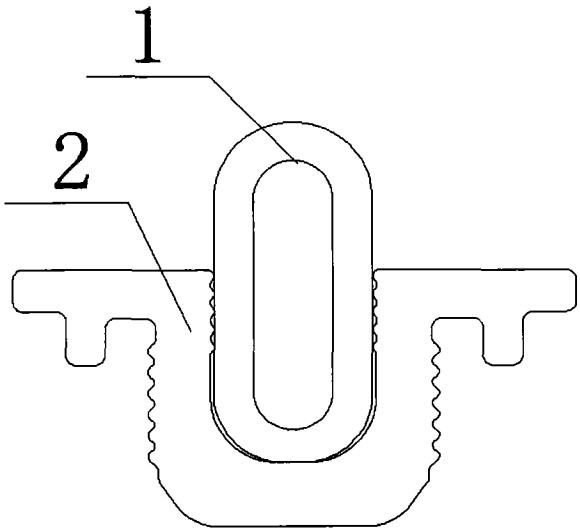


图 10

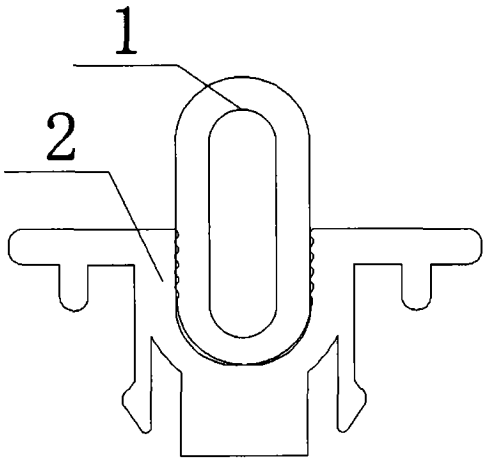


图 11

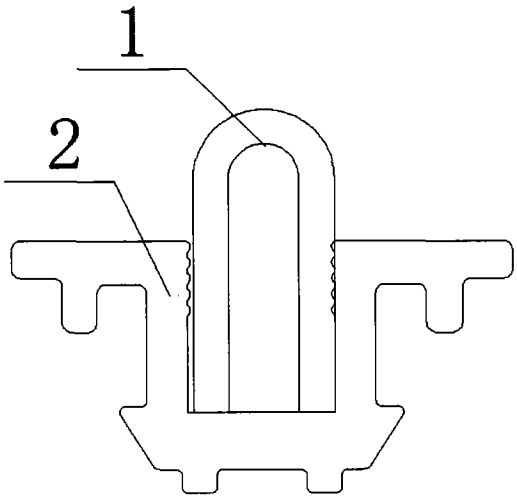


图 12

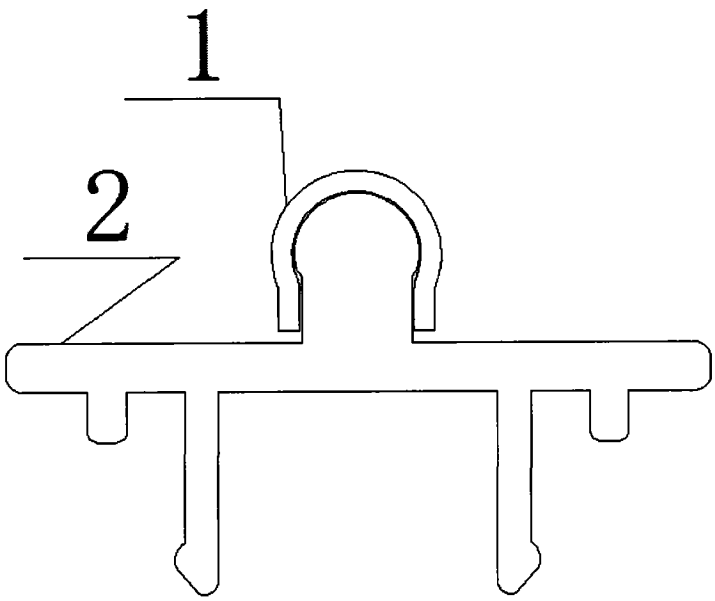


图 13

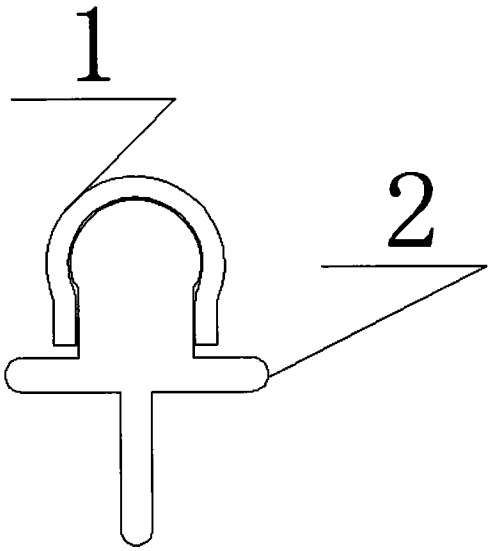


图 14