(19)中华人民共和国国家知识产权局

(12)实用新型专利

(10)授权公告号 CN 214469005 U
(45)授权公告日 2021.10.22

(21)申请号 202120411257.1

(22)申请日 2021.02.25

(73)专利权人 许文珠
地址 515224 广东省揭阳市惠来县周田镇前湖管区后街东四横巷3之2号

(72)发明人 许文珠

(51)Int.Cl.
F24F 1/60(2011.01)
F24F 13/32(2006.01)

权利要求书1页 说明书3页 附图3页

(54)实用新型名称

一种空调机组用具有平衡结构的承托装置

(57)摘要

本实用新型公开了承托装置技术领域的一种空调机组用具有平衡结构的承托装置，包括竖板，竖板的外侧固定有横板，横板的上端设置有空调机组，竖板和横板之间固定有加强板，竖板的右侧对称固定有安装板，竖板的上端开设有凹槽，凹槽的内部设置有夹持机构，竖板的前后侧对称开设有滑槽，滑槽为燕尾槽，竖板上均匀开设有若干散热通孔，夹持机构包括丝杆、螺纹块、连接板、转手、L形夹板和滑块；本实用新型能够将空调机组放置在横板的上端，能够对L形夹板的位置进行调节，利用L形夹板将空调机组夹持固定；本实用新型在竖板上设置有若干散热通孔，便于散热。

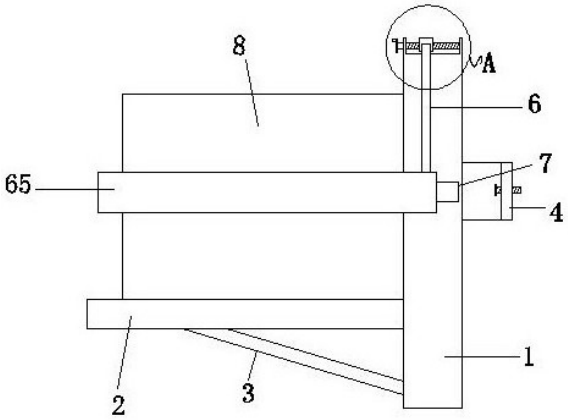

CN 214469005 U

1.一种空调机组用具有平衡结构的承托装置,包括竖板(1),其特征在于:所述竖板(1)的外侧固定有横板(2),所述横板(2)的上端设置有空调机组(8),所述竖板(1)和横板(2)之间固定有加强板(3),所述竖板(1)的右侧对称固定有安装板(4),所述竖板(1)的上端开设有凹槽(5),所述凹槽(5)的内部设置有夹持机构(6),所述竖板(1)的前后侧对称开设有滑槽(7),所述滑槽(7)为燕尾槽,所述竖板(1)上均匀开设有若干散热通孔(9)。

2.根据权利要求1所述的一种空调机组用具有平衡结构的承托装置,其特征在于:所述夹持机构(6)包括丝杆(61)、螺纹块(62)、连接板(63)、转手(64)、L形夹板(65)和滑块(66),所述丝杆(61)转动设置于凹槽(5)的内部,所述丝杆(61)的左端贯穿竖板(1)连接有转手(64),所述丝杆(61)的外侧螺接有螺纹块(62),所述螺纹块(62)的外侧对称固定有连接板(63),所述连接板(63)的底端固定有L形夹板(65),所述L形夹板(65)的外侧靠近竖板(1)的一端固定有滑块(66),所述滑块(66)滑动限制于滑槽(7)。

3.根据权利要求1所述的一种空调机组用具有平衡结构的承托装置,其特征在于:所述安装板(4)上螺接有安装螺栓。

4.根据权利要求1所述的一种空调机组用具有平衡结构的承托装置,其特征在于:所述滑槽(7)的内部涂覆有润滑剂。

5.根据权利要求2所述的一种空调机组用具有平衡结构的承托装置,其特征在于:所述转手(64)的外侧套设有防滑套。

一种空调机组用具有平衡结构的承托装置

技术领域

[0001] 本实用新型涉及承托装置技术领域，具体涉及一种空调机组用具有平衡结构的承托装置。

背景技术

[0002] 空调机组一般安装在室外地面或凸台处，因此，在安装的时候需要安装在承托装置上，起到支撑的作用，对空调机组的使用寿命和性能起到重要的作用。

[0003] 专利公开号为CN207751088U的专利说明书中公开了一种用于承托空调机组的装置，包括安装板，安装板的后表面上部左右两侧对称焊接有U型板，U型板的后侧内壁左右对称贯穿设有螺孔，安装板的前表面顶部左右对称设有L型支撑板，L型支撑板的下方设有平台，平台的顶部左右两侧与左右两侧L型支撑板的底部之间间隔设有阻尼柱，安装板的前表面上部均匀间隔贯穿设有第一通孔，第一通孔位于左右两侧L型支撑板之间，平台的底部边缘与安装板的前表面下部之间斜向设有支柱；平台的内腔均匀间隔贯穿设有第二通孔。

[0004] 上述方案仍存在不足之处：上述方案中的承托装置使用灵活性低，由于空调机组规格存在差异，不便于对空调机组进行放置和夹持。

[0005] 因此，亟需设计一种空调机组用具有平衡结构的承托装置。

实用新型内容

[0006] 本实用新型的目的在于提供一种空调机组用具有平衡结构的承托装置，以解决上述背景技术中提出的问题。

[0007] 为实现上述目的，本实用新型提供如下技术方案：一种空调机组用具有平衡结构的承托装置，包括竖板，所述竖板的外侧固定有横板，所述横板的上端设置有空调机组，所述竖板和横板之间固定有加强板，所述竖板的右侧对称固定有安装板，所述竖板的上端开设有凹槽，所述凹槽的内部设置有夹持机构，所述竖板的前后侧对称开设有滑槽，所述滑槽为燕尾槽，所述竖板上均匀开设有若干散热通孔。

[0008] 进一步的，上述空调机组用具有平衡结构的承托装置中，所述夹持机构包括丝杆、螺纹块、连接板、转手、L形夹板和滑块，所述丝杆转动设置于凹槽的内部，所述丝杆的左端贯穿竖板连接有转手，所述丝杆的外侧螺接有螺纹块，所述螺纹块的外侧对称固定有连接板，所述连接板的底端固定有L形夹板，所述L形夹板的外侧靠近竖板的一端固定有滑块，所述滑块滑动限制于滑槽。

[0009] 进一步的，上述空调机组用具有平衡结构的承托装置中，所述安装板上螺接有安装螺栓。

[0010] 进一步的，上述空调机组用具有平衡结构的承托装置中，所述滑槽的内部涂覆有润滑剂。

[0011] 进一步的，上述空调机组用具有平衡结构的承托装置中，所述转手的外侧套设有防滑套。

[0012] 与现有技术相比，本实用新型的有益效果是：

[0013] 本实用新型能够将空调机组放置在横板的上端，能够对L形夹板的位置进行调节，利用L形夹板将空调机组夹持固定；本实用新型在竖板上设置有若干散热通孔，便于散热。

附图说明

[0014] 为了更清楚地说明本实用新型实施例的技术方案，下面将对实施例描述所需要使用的附图作简单地介绍，显而易见地，下面描述中的附图仅仅是本实用新型的一些实施例，对于本领域普通技术人员来讲，在不付出创造性劳动的前提下，还可以根据这些附图获得其他的附图。

[0015] 图1为本实用新型结构示意图；

[0016] 图2为本实用新型图1中A处放大示意图；

[0017] 图3为本实用新型竖板右侧结构示意图；

[0018] 图4为本实用新型竖板俯视结构示意图；

[0019] 附图中，各标号所代表的部件列表如下：

[0020] 1-竖板，2-横板，3-加强板，4-安装板，5-凹槽，6-夹持机构，61-丝杆，62-螺纹块，63-连接板，64-转手，65-L形夹板，66-滑块，7-滑槽，8-空调机组，9-散热通孔。

具体实施方式

[0021] 下面将结合本实用新型实施例中的附图，对本实用新型实施例中的技术方案进行清楚、完整地描述，显然，所描述的实施例仅仅是本实用新型一部分实施例，而不是全部的实施例。基于本实用新型中的实施例，本领域普通技术人员在没有作出创造性劳动前提下所获得的所有其它实施例，都属于本实用新型保护的范围。

[0022] 请参阅图1-4，本实用新型提供一种技术方案：一种空调机组用具有平衡结构的承托装置，包括竖板1，竖板1的外侧固定有横板2，横板2的上端设置有空调机组8，横板2的表面设置有平衡仪，竖板1和横板2之间固定有加强板3，竖板1的右侧对称固定有安装板4，安装板4为L形，安装板4上螺接有安装螺栓，竖板1的上端开设有凹槽5，凹槽5的内部设置有夹持机构6，竖板1的前后侧对称开设有滑槽7，滑槽7为燕尾槽，滑槽7的内部涂覆有润滑剂，竖板1上均匀开设有若干散热通孔9，便于散热。

[0023] 其中，夹持机构6包括丝杆61、螺纹块62、连接板63、转手64、L形夹板65和滑块66，丝杆61转动设置于凹槽5的内部，丝杆61的左端贯穿竖板1连接有转手64，转手64的外侧套设有防滑套，丝杆61的外侧螺接有螺纹块62，螺纹块62的外侧对称固定有连接板63，连接板63设置为L形，连接板63的底端固定有L形夹板65，L形夹板65的外侧靠近竖板1的一端固定有滑块66，滑块66滑动限制于滑槽7。

[0024] 本实施例工作原理为：使用时，通过安装板4将竖板1安装于墙体或者固定物体的表面，将空调机组8放置在横板2的上端。转动转手64，带动丝杆61转动，驱动螺纹块62运动，通过连接板63带动L形夹板65运动，利用L形夹板65将空调机组8夹持固定。本实用新型能够对L形夹板的位置进行调节，利用L形夹板将空调机组夹持固定。

[0025] 在本说明书的描述中，参考术语“一个实施例”、“示例”、“具体示例”等的描述意指结合该实施例或示例描述的具体特征、结构、材料或者特点包含于本实用新型的至少一个

实施例或示例中。在本说明书中，对上述术语的示意性表述不一定指的是相同的实施例或示例。而且，描述的具体特征、结构、材料或者特点可以在任何的一个或多个实施例或示例中以合适的方式结合。

[0026] 以上公开的本实用新型优选实施例只是用于帮助阐述本实用新型。优选实施例并没有详尽叙述所有的细节，也不限制该实用新型仅为所述的具体实施方式。显然，根据本说明书的内容，可作很多的修改和变化。本说明书选取并具体描述这些实施例，是为了更好地解释本实用新型的原理和实际应用，从而使所属技术领域技术人员能很好地理解和利用本实用新型。本实用新型仅受权利要求书及其全部范围和等效物的限制。

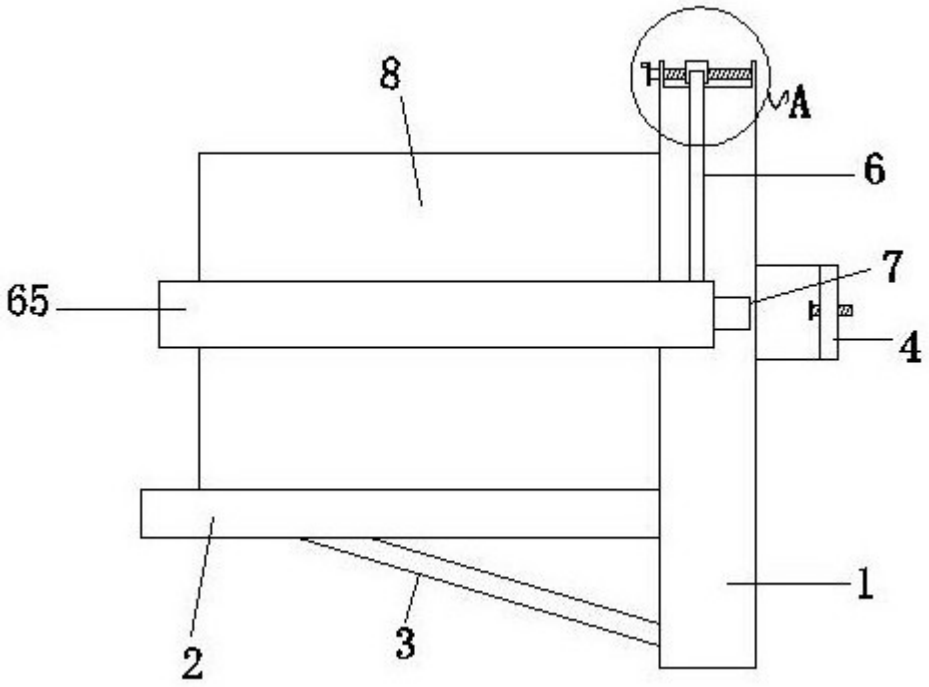

图1

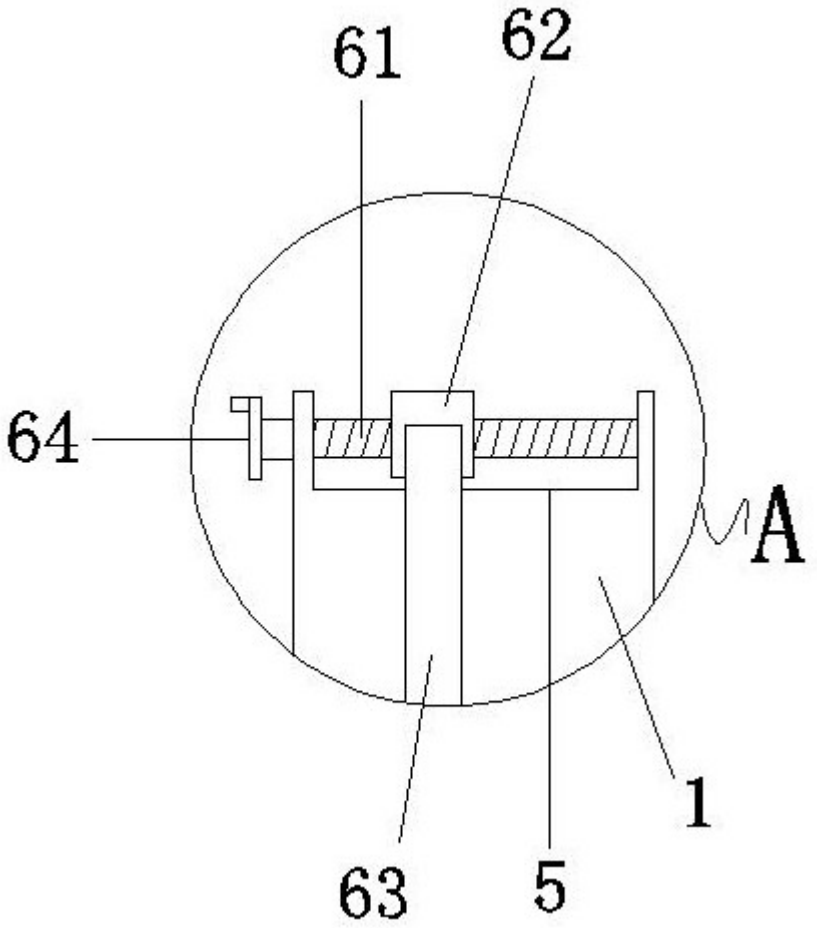

图2

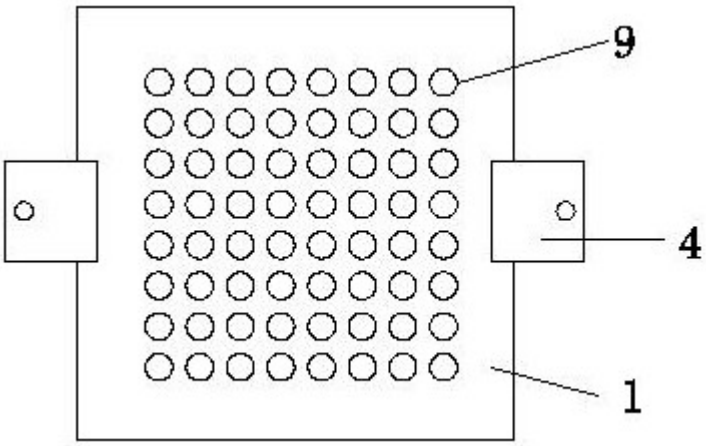

图3

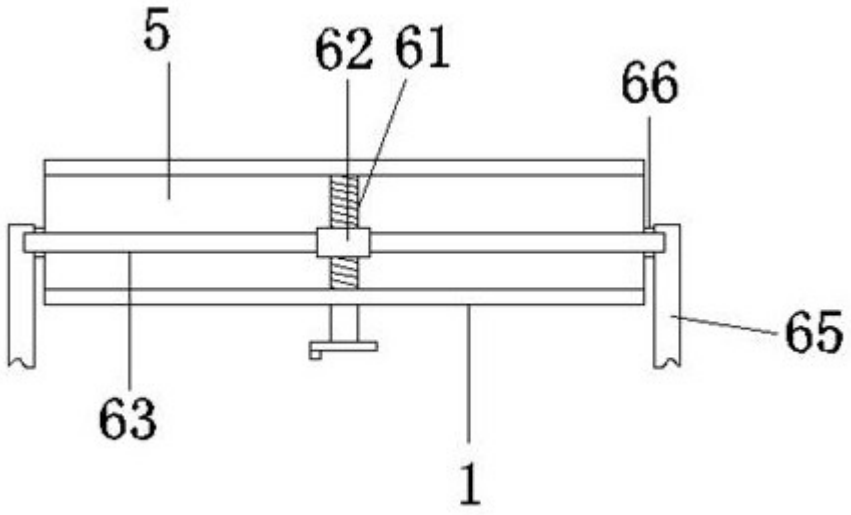

图4