(19)中华人民共和国国家知识产权局

(12)实用新型专利

(10)授权公告号 CN 207739597 U
(45)授权公告日 2018.08.17

(21)申请号 201721668415.1

(22)申请日 2017.12.04

(73)专利权人 青岛秀珀尔科技有限公司
地址 266109 山东省青岛市城阳区春阳路167号盈园国际商务中心918室

(72)发明人 张供民

(51)Int.Cl.
E04F 21/24(2006.01)

权利要求书1页 说明书2页 附图1页

(54)实用新型名称

一种地坪漆自动涂施车

(57)摘要

本实用新型公开了一种地坪漆自动涂施车，包括车架、设置在车架上摆架，设置在摆架上并可沿摆架移动的转动平台、设置在转动平台底部用于涂施的滚筒，转动平台带动滚筒沿摆架前后移动，并在摆架控制下实现左右移动，完成地坪漆涂施。本实用新型能够实现涂施的自动化过程，减轻人工的劳动强度，使地坪漆的涂刷更佳均匀，极大的提高了工作效率。

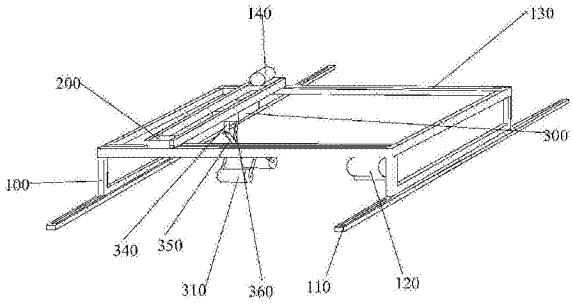

CN 207739597 U

1.一种地坪漆自动涂施车，其特征在于，包括车架、设置在车架上摆架，设置在摆架上并可沿摆架移动的转动平台、设置在转动平台底部用于涂施的滚筒，转动平台带动滚筒沿摆架前后移动，并在摆架控制下实现左右移动，完成地坪漆涂施。

2.根据权利要求1所述的地坪漆自动涂施车，其特征在于，所述车架底部设置有第一导轮，沿地面墙角设置用于涂施车行走的第一导轨，所述车架上设置有用于带动涂施车沿第一导轨移动的第一电机。

3.根据权利要求1所述的地坪漆自动涂施车，其特征在于，所述车架上设置有第二导轨，所述摆架两端上设置有第二导轮，所述摆架上设置有用于带动摆架沿第二导轨移动的第二电机。

4.根据权利要求1所述的地坪漆自动涂施车，其特征在于，所述摆架纵杆上设置有吊轨，所述转动平台顶部设置有与吊轨配合的吊轮，所述转动平台顶部设置有用于控制转动平台吊轨移动的第三电机。

5.根据权利要求4所述的地坪漆自动涂施车，其特征在于，转动平台对应滚筒的连接杆设置有转动座，所述滚筒通过转动座与转动平台连接，并通过转动座实现转向。

6.根据权利要求5所述的地坪漆自动涂施车，其特征在于，所述转动平台内设置有用于控制转动座转动的转动气缸。

7.根据权利要求5所述的地坪漆自动涂施车，其特征在于，所述滚筒的连接杆包括与转动座连接的竖直杆、与竖直杆枢接的摆动杆，所述摆动杆底部连接滚筒，其中，所述转动平台底部设置有用于保持滚筒施压均匀的控制气缸，所述控制气缸的活塞杆连接至摆动杆上。

一种地坪漆自动涂施车

技术领域

[0001] 本实用新型涉及一种漆料刷涂领域，具体涉及一种地坪漆自动涂施车。

背景技术

[0002] 目前家庭、工业车间等场所，大部分都需要对地面进行刷漆。目前应用的是滚筒刷，滚筒刷在使用时，需要蘸下涂料，再将漆料刷到地上或墙上，每刷一次都需要去蘸涂料，使用很不方便，费时费力，效率低。而且有时为了省事会将漆料洒在地面上再进行滚刷，造成漆料膜薄厚不均，而且还浪费了大量漆料。同时，现有的滚筒刷刷杆长度固定不变，当需要对较高墙面、较狭窄角落的地坪刷漆时，人工难以实现，需要借助其他的设备才能完成，费时费力。而且由于工厂车间、建筑物施工现场等环境质量较差，空气含有大量粉尘，现有滚筒刷在不使用时，其刷毛容易布满灰尘，清洁起来比较麻烦，影响刷漆效果。

[0003] 因此，现有技术还需要进一步改进和发展。

实用新型内容

[0004] 本实用新型的目的是为了提供一种地坪漆自动涂施车，旨在解决传统挂涂方式工作强度高工作效率低的问题。

[0005] 所采用的技术方案为：

[0006] 一种地坪漆自动涂施车，其中，包括车架、设置在车架上摆架，设置在摆架上并可沿摆架移动的转动平台、设置在转动平台底部用于涂施的滚筒，转动平台带动滚筒沿摆架前后移动，并在摆架控制下实现左右移动，完成地坪漆涂施。

[0007] 所述的地坪漆自动涂施车，其中，所述车架底部设置有第一导轮，沿地面墙角设置用于涂施车行走的第一导轨，所述车架上设置有用于带动涂施车沿第一导轨移动的第一电机。

[0008] 所述的地坪漆自动涂施车，其中，所述车架横杆上设置有第二导轨，所述摆架两端上设置有第二导轮，所述摆架上设置有用于带动摆架沿第二导轨移动的第二电机。

[0009] 所述的地坪漆自动涂施车，其中，所述摆架纵杆上设置有吊轨，所述转动平台顶部设置有与吊轨配合的吊轮，所述转动平台顶部设置有用于控制转动平台吊轨移动的第三电机。

[0010] 所述的地坪漆自动涂施车，其中，转动平台对应滚筒的连接杆设置有转动座，所述滚筒通过转动座与转动平台连接，并通过转动座实现转向。

[0011] 所述的地坪漆自动涂施车，其中，所述转动平台内设置有用于控制转动座转动的转动气缸。

[0012] 所述的地坪漆自动涂施车，其中，所述滚筒的连接杆包括与转动座连接的竖直杆、与竖直杆枢接的摆动杆，所述摆动杆底部连接滚筒，其中，所述转动平台底部设置有用于保持滚筒施压均匀的控制气缸，所述控制气缸的活塞杆连接至摆动杆上。

[0013] 有益效果：本实用新型提供一种新型地坪漆自动涂施车，使用方便，省时省力，效

率高，还能保证涂刷地坪漆的连续性；滚筒能够自由调整，便于刷漆。

附图说明

[0014] 图1是本实用新型具体实施例中地坪漆自动涂施车的结构示意图。

[0015] 图2是本实用新型具体实施例中地坪漆自动涂施车的转动平台的俯视图。

具体实施方式

[0016] 为使本实用新型的目的、技术方案及优点更加清楚、明确，以下参照附图并举实施例对本实用新型进一步详细说明。

[0017] 如图1所示的一种地坪漆自动涂施车，其中，包括车架100、设置在车架上摆架200，设置在摆架上并可沿摆架移动的转动平台300、设置在转动平台底部用于涂施的滚筒310，转动平台带动滚筒沿摆架前后移动，并在摆架200控制下实现左右移动，完成地坪漆涂施。

[0018] 所述车架底部设置有第一导轮，沿地面墙角设置用于涂施车行走的第一导轨110，所述车架上设置有用于带动涂施车沿第一导轨移动的第一电机120。车架横杆上设置有第二导轨130，所述摆架两端上设置有第二导轮，所述摆架上设置有用于带动摆架沿第二导轨移动的第二电机140。摆架纵杆上设置有吊轨，所述转动平台顶部设置有与吊轨配合的吊轮，所述转动平台顶部设置有用于控制转动平台吊轨移动的第三电机。具体实施例中，根据空间的大小调整车架上第一导轨与第二导轨的长度，在电机和导轮的配合下使滚筒快速的涂施，提高了地坪漆刷涂的工作效率，节省人力，大量缩短工作周期。

[0019] 进一步的，如图2所示转动平台对应滚筒的连接杆设置有转动座 320，所述滚筒通过转动座与转动平台连接，并通过转动座实现转向。转动平台内设置有转动气缸330，转动气缸用于控制转动座转动。滚筒随着转动平台转动，可以自由的调节涂施的方向，使地坪漆涂施更均匀，涂施效果更好。

[0020] 所述滚筒的连接杆包括与转动座连接的竖直杆340、与竖直杆枢接的摆动杆350，所述摆动杆底部连接滚筒310，转动平台底部设置有控制气缸，控制气缸的活塞杆360连接至摆动杆上，控制气缸可以保持滚筒施压均匀，方式压力异常损坏涂施车，影响施工。

[0021] 应当理解的是，本实用新型的应用不限于上述的举例，对本领域普通技术人员来说，可以根据上述说明加以改进或变换，所有这些改进和变换都应属于本实用新型所附权利要求的保护范围。

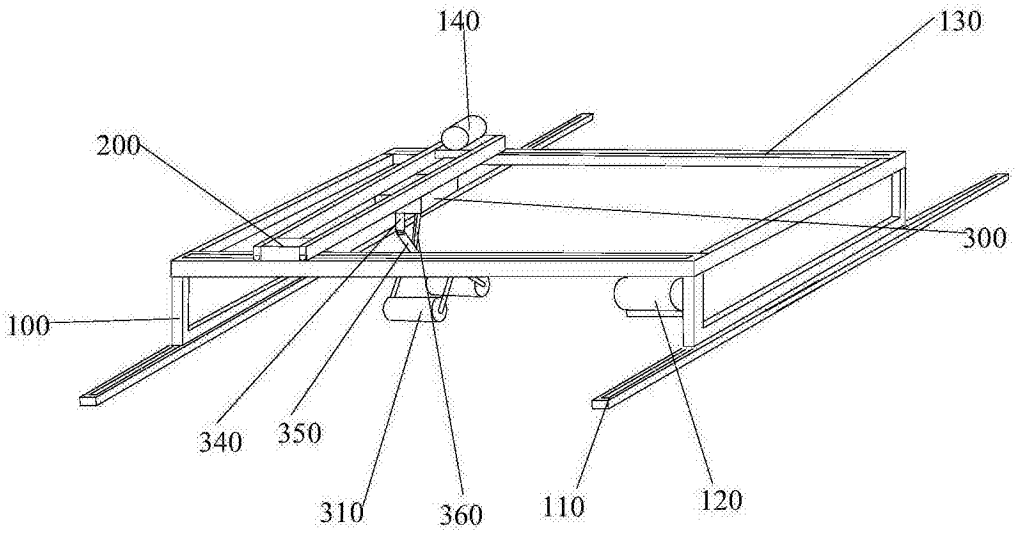

图1

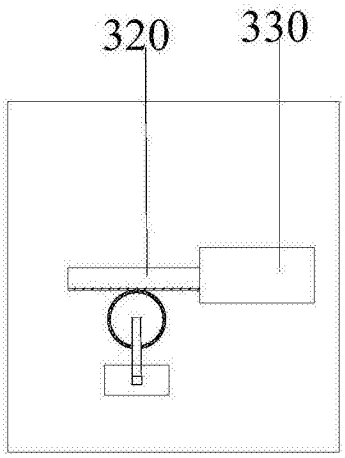

图2