(19)中华人民共和国国家知识产权局

(12)实用新型专利

(10)授权公告号 CN 209787864 U
(45)授权公告日 2019.12.17

(21)申请号 201920360039.2

(22)申请日 2019.03.21

(73)专利权人 江苏汇鸿畜产嘉瑞机电有限公司
地址 210000 江苏省南京市中华路50号国贸大厦1418室

(72)发明人 朱亮

(74)专利代理机构 南京先科专利代理事务所（普通合伙）32285
代理人 缪友益

(51)Int.Cl.
A01D 34/73(2006.01)
A01D 34/82(2006.01)

权利要求书1页 说明书3页 附图5页

(54)实用新型名称

一种磨刀谷型割草锯片

(57)摘要

本实用新型公开一种磨刀谷型割草锯片，包括圆锯片本体，所述圆锯片本体的中部设置有圆形状的第一安装孔，所述第一安装孔的外周侧开设有通孔，所述通孔沿圆锯片本体的径向方向呈环形阵列状设置有4-8周，所述圆锯片本体的边缘处设置有等角度排列的30-50个锯齿，每个所述锯齿上均固定焊接有合金刀头，相邻的两个所述锯齿之间设置有刀谷，所述刀谷的周边通过砂轮研磨有刀刃。本实用新型可对植被进行二次切割，在高速旋转后可以加大该割草锯片表面的气流，使得排屑更加顺畅，减小切割阻力，大大提高切割工作效率；方便该割草锯片的安装，且通过锁紧螺栓、固定孔和沉头孔将第一连接块和第二连接块与圆锯片本体连接在一起，方便进行拆装。

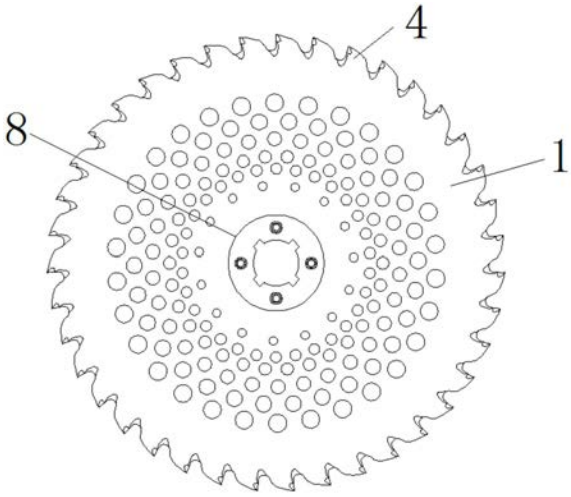

CN 209787864 U

1.一种磨刀谷型割草锯片，包括圆锯片本体(1)，其特征在于：所述圆锯片本体(1)的中部设置有圆形状的第一安装孔(2)，所述第一安装孔(2)的外周侧开设有通孔(3)，所述通孔(3)沿圆锯片本体(1)的径向方向呈环形阵列状设置有4-8周，所述圆锯片本体(1)的边缘处设置有等角度排列的30-50个锯齿(4)，每个所述锯齿(4)上均固定焊接有合金刀头(5)，相邻的两个所述锯齿(4)之间设置有刀谷(6)，所述刀谷(6)的周边通过砂轮研磨有刀刃(7)。

2.根据权利要求1所述的一种磨刀谷型割草锯片，其特征在于：4-8周所述通孔(3)的孔径由内向外依次递增。

3.根据权利要求1所述的一种磨刀谷型割草锯片，其特征在于：所述合金刀头(5)的宽度为3-5mm，长度为10-14mm。

4.根据权利要求1所述的一种磨刀谷型割草锯片，其特征在于：所述圆锯片本体(1)上设置有连接机构(8)，所述连接机构(8)包括第一连接块(801)和第二连接块(802)，所述第一连接块(801)和所述第二连接块(802)分别固定在所述圆锯片本体(1)的前后两侧，所述第一连接块(801)的中部和所述第二连接块(802)的中部均开设有与所述第一安装孔(2)相连通的第二安装孔(803)。

5.根据权利要求4所述的一种磨刀谷型割草锯片，其特征在于：所述圆锯片本体(1)上开设有以所述第一安装孔(2)为中心呈圆周状设置的四组固定孔(9)，所述第一连接块(801)和所述第二连接块(802)上均开设有与所述固定孔(9)相对应的沉头孔(10)，所述固定孔(9)和所述沉头孔(10)中设置有锁紧螺栓(11)。

6.根据权利要求4所述的一种磨刀谷型割草锯片，其特征在于：所述第二安装孔(803)的侧壁上等角度设置有至少四组方形凹槽(12)。

一种磨刀谷型割草锯片

技术领域

[0001] 本实用新型涉及锯片技术领域，具体为一种磨刀谷型割草锯片。

背景技术

[0002] 现有一般的割草锯片，装配在割草机上，用于割草及各种杂树、灌木等用途。

[0003] 一般的割草锯片在野外进行割草作业时，由于刀头并不能一次切割干净，高强度的切割工作会使得锯齿之间排屑槽堵满残屑，影响切割工作效率。

发明内容

[0004] 本实用新型的目的在于提供一种磨刀谷型割草锯片，可对植被进行二次切割，在高速旋转后可以加大该割草锯片表面的气流，使得排屑更加顺畅，减小切割阻力，大大提高切割工作效率；方便该割草锯片的安装，方便进行拆装，以解决上述背景技术中提出的问题。

[0005] 为实现上述目的，本实用新型提供如下技术方案：一种磨刀谷型割草锯片，包括圆锯片本体，所述圆锯片本体的中部设置有圆形状的第一安装孔，所述第一安装孔的外周侧开设有通孔，所述通孔沿圆锯片本体的径向方向呈环形阵列状设置有4-8周，所述圆锯片本体的边缘处设置有等角度排列的30-50个锯齿，每个所述锯齿上均固定焊接有合金刀头，相邻的两个所述锯齿之间设置有刀谷，所述刀谷的周边通过砂轮研磨有刀刃。

[0006] 优选的，4-8周所述通孔的孔径由内向外依次递增。

[0007] 优选的，所述合金刀头的宽度为3-5mm，长度为10-14mm。

[0008] 优选的，所述圆锯片本体上设置有连接机构，所述连接机构包括第一连接块和第二连接块，所述第一连接块和所述第二连接块分别固定在所述圆锯片本体的前后两侧，所述第一连接块的中部和所述第二连接块的中部均开设有与所述第一安装孔相连通的第二安装孔。

[0009] 优选的，所述圆锯片本体上开设有以所述第一安装孔为中心呈圆周状设置的四组固定孔，所述第一连接块和所述第二连接块上均开设有与所述固定孔相对应的沉头孔，所述固定孔和所述沉头孔中设置有锁紧螺栓。

[0010] 优选的，所述第二安装孔的侧壁上等角度设置有至少四组方形凹槽。

[0011] 与现有技术相比，本实用新型的有益效果是：

[0012] 1、通过刀谷处的刀刃可对合金刀头切割不完全的植被进行二次切割，同时由于刀谷处的平面发生改变，在高速旋转后可以加大该割草锯片表面的气流，使得排屑更加顺畅，减小切割阻力，大大提高切割工作效率；

[0013] 2、通过第一连接块和第二连接块可将圆锯片本体固定起来，方便该割草锯片的安装，且通过锁紧螺栓、固定孔和沉头孔将第一连接块和第二连接块与圆锯片本体连接在一起，方便进行拆装。

附图说明

[0014] 图1为本实用新型的结构示意图；

[0015] 图2为本实用新型的圆锯片本体的结构示意图；

[0016] 图3为本实用新型的连接机构的机构示意图；

[0017] 图4为本实用新型的图3侧向剖视示意图；

[0018] 图5为本实用新型的图2中A处放大示意图。

[0019] 图中：1、圆锯片本体；2、第一安装孔；3、通孔；4、锯齿；5、合金刀头；6、刀谷；7、刀刃；8、连接机构；801、第一连接块；802、第二连接块；803、第二安装孔；9、固定孔；10、沉头孔；11、锁紧螺栓；12、方形凹槽。

具体实施方式

[0020] 下面将结合本实用新型实施例中的附图，对本实用新型实施例中的技术方案进行清楚、完整地描述，显然，所描述的实施例仅仅是本实用新型一部分实施例，而不是全部的实施例。基于本实用新型中的实施例，本领域普通技术人员在没有做出创造性劳动前提下所获得的所有其他实施例，都属于本实用新型保护的范围。

[0021] 请参阅图1-5，本实用新型提供一种技术方案：一种磨刀谷型割草锯片，包括圆锯片本体1，所述圆锯片本体1的中部设置有圆形状的第一安装孔2，所述第一安装孔2的外周侧开设有通孔3，所述通孔3沿圆锯片本体1的径向方向呈环形阵列状设置有4-8周，所述圆锯片本体1的边缘处设置有等角度排列的30-50个锯齿4，每个所述锯齿4上均固定焊接有合金刀头5，所述合金刀头5的宽度为3-5mm，长度为10-14mm，相邻的两个所述锯齿4之间设置有刀谷6，所述刀谷6的周边通过砂轮研磨有刀刃7，通过刀谷6处的刀刃7可对合金刀头5切割不完全的植被进行二次切割，同时由于刀谷6处的平面发生改变，在高速旋转后可以加大该割草锯片表面的气流，使得排屑更加顺畅，减小切割阻力，大大提高切割工作效率。

[0022] 具体的，4-8周所述通孔3的孔径由内向外依次递增，采用该设计的通孔3可使得在切割时产生的热量快速散出，使得该割草锯片不会因热量过高而变软。

[0023] 具体的，所述圆锯片本体1上设置有连接机构8，所述连接机构8包括第一连接块801和第二连接块802，所述第一连接块801和所述第二连接块802分别固定在所述圆锯片本体1的前后两侧，所述第一连接块801的中部和所述第二连接块802的中部均开设有与所述第一安装孔2相连通的第二安装孔803，通过第一连接块801和第二连接块802可将圆锯片本体1固定起来，方便该割草锯片的安装。

[0024] 具体的，所述圆锯片本体1上开设有以所述第一安装孔2为中心呈圆周状设置的四组固定孔9，所述第一连接块801和所述第二连接块802上均开设有与所述固定孔9相对应的沉头孔10，所述固定孔9和所述沉头孔10中设置有锁紧螺栓11，通过锁紧螺栓11、固定孔9和沉头孔10将第一连接块801和第二连接块802与圆锯片本体1连接在一起，方便进行拆装。

[0025] 具体的，所述第二安装孔803的侧壁上等角度设置有至少四组方形凹槽12，方形凹槽12可使得第一连接块801和第二连接块802更好地传递扭矩。

[0026] 结构原理：使用时，将第一连接块801和第二连接块802分别设置在圆锯片本体1的前后两侧，使得固定孔9和沉头孔10对齐，再通过锁紧螺栓11将第一连接块801、第二连接块802和圆锯片本体1固定在一起，再通过第二安装孔803将该割草锯片安装在割草设备上，在

进行割草时，通过合金刀头5对植被进行切割，同时通过刀谷6处的刀刃7对合金刀头5切割不完全的植被进行二次切割，同时由于刀谷6处的平面发生改变，在高速旋转后可以加大该割草锯片表面的气流，使得排屑更加顺畅，减小切割阻力，大大提高切割工作效率。

[0027] 如上所述，尽管参照特定的优选实施例已经表示和表述了本实用新型，但其不得解释为对本实用新型自身的限制。在不脱离所附权利要求定义的本实用新型的精神和范围前提下，可对其在形式上和细节上作出各种变化。

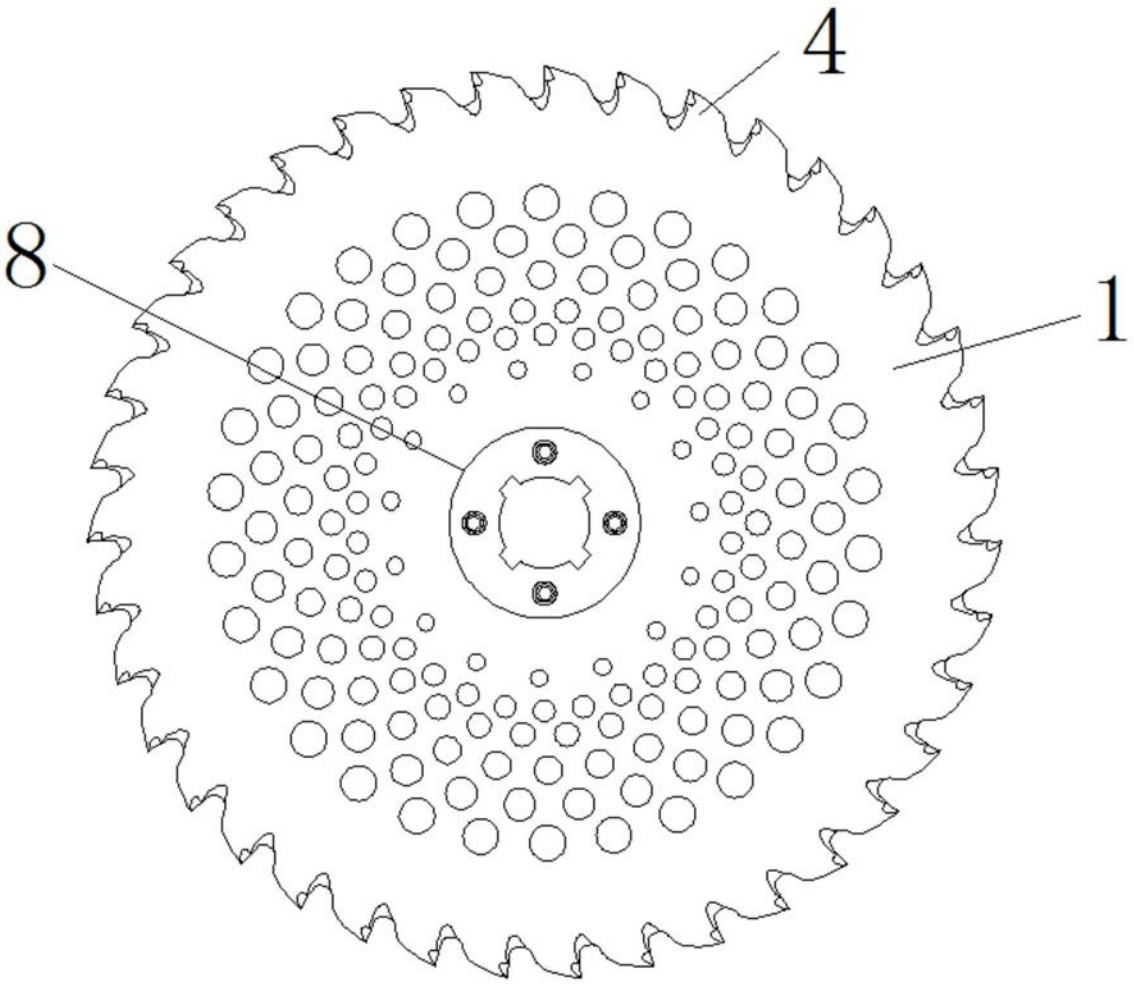

图1

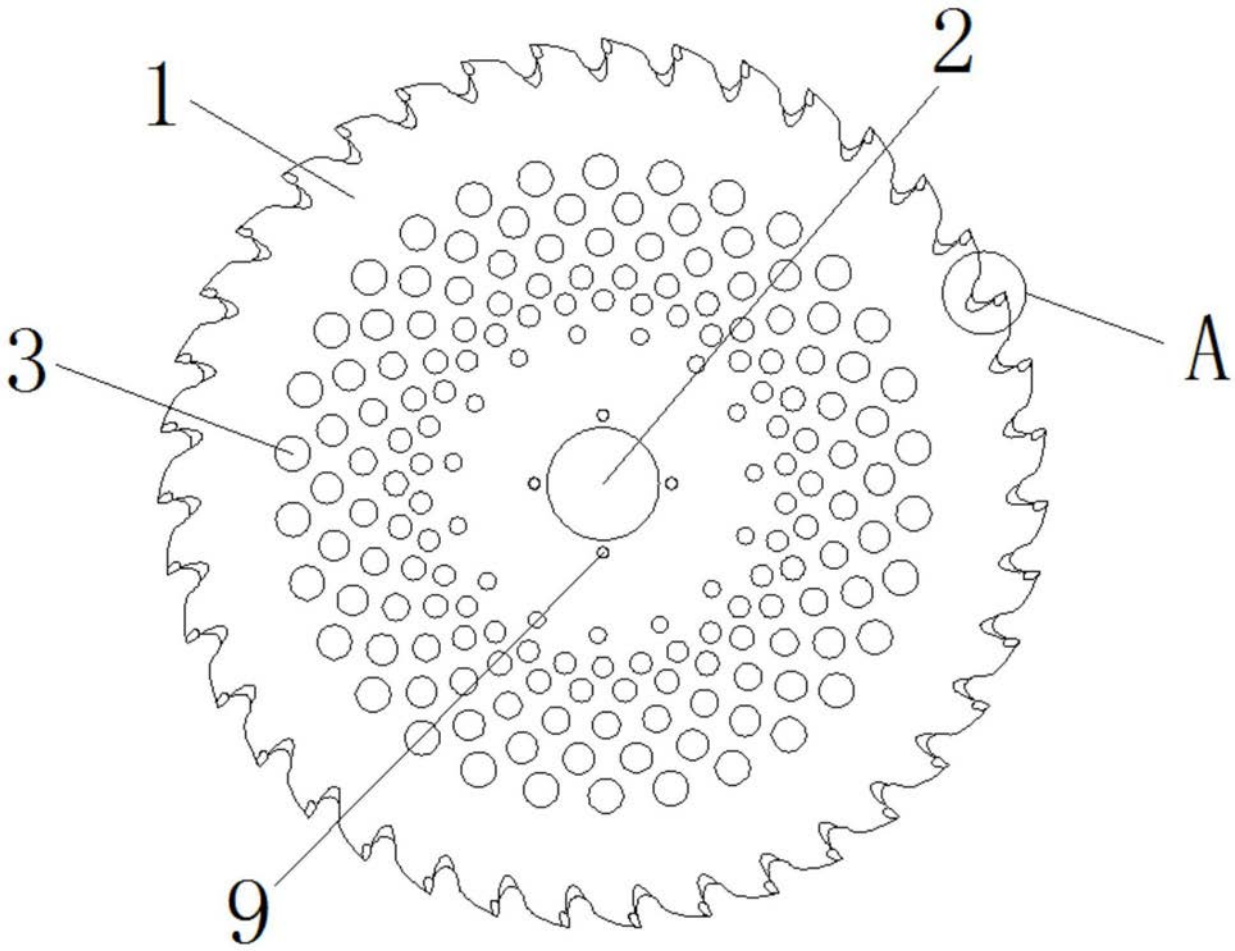

图2

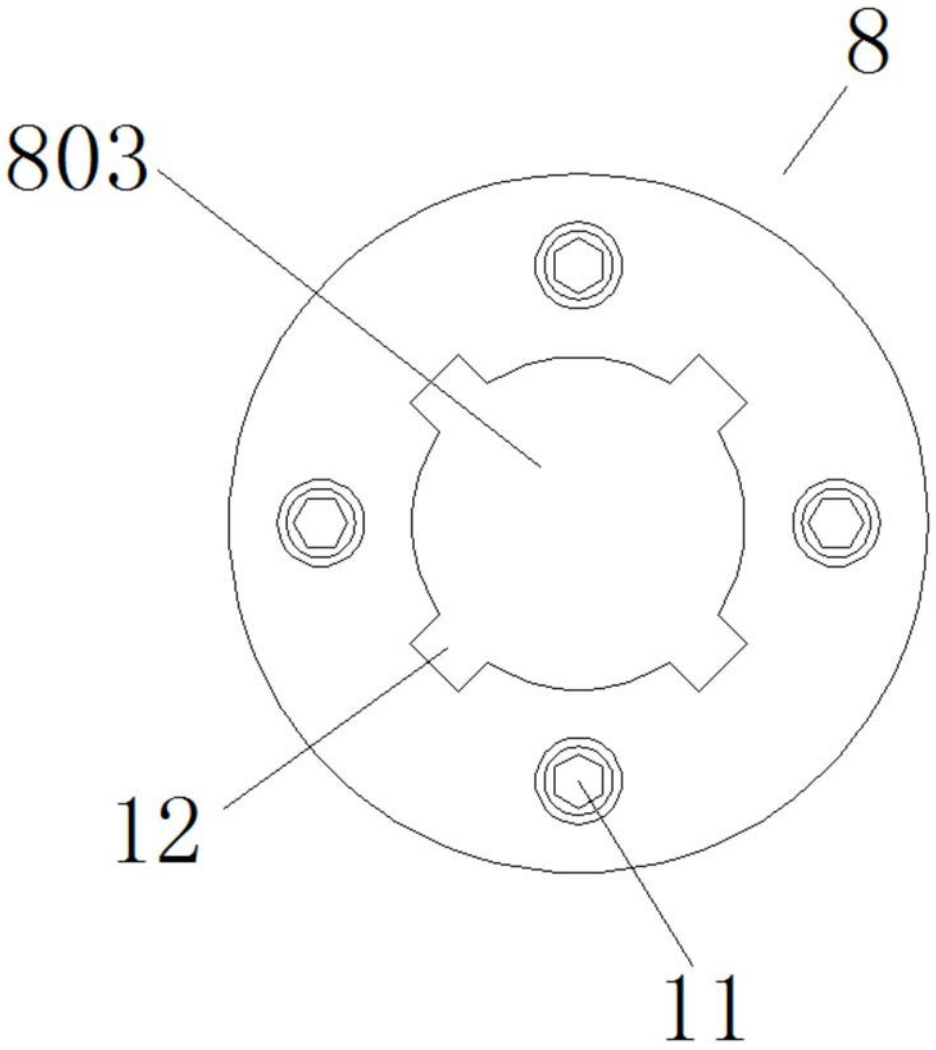

图3

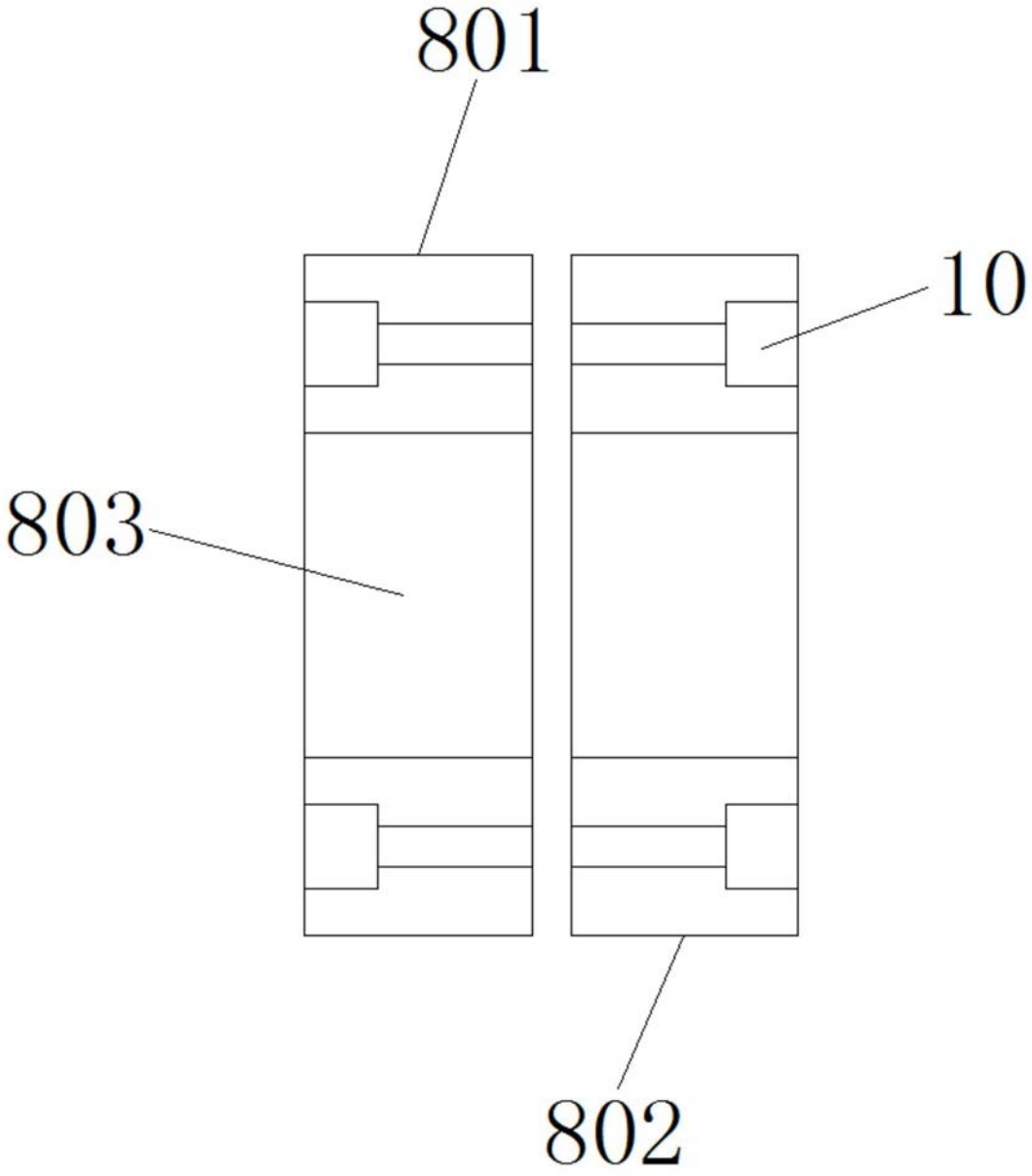

图4

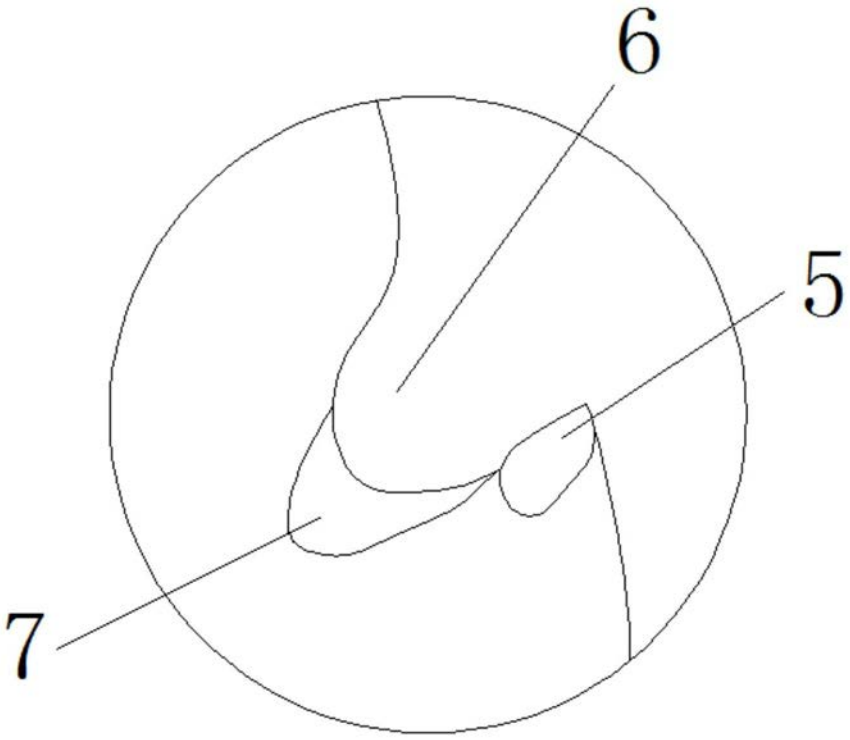

图5