(19)中华人民共和国国家知识产权局

(12)实用新型专利

(10)授权公告号 CN 203801843 U
(45)授权公告日 2014.09.03

(21)申请号 201420035806.X

(22)申请日 2014.01.21

(73)专利权人 张垚
地址 313017 浙江省湖州市南浔区和孚镇长超中学

(72)发明人 张垚

(74)专利代理机构 北京众合诚成知识产权代理有限公司 11246
代理人 连围

(51)Int.Cl.
A42B 3/30(2006.01)

权利要求书1页 说明书2页 附图1页

(54)实用新型名称

一种方便接听手机的安全头盔

(57)摘要

本实用新型涉及一种方便接听手机的安全头盔，包括头盔主体和玻璃罩，玻璃罩活动连接在头盔主体上，头盔左侧设有一内凹槽，内凹槽内可放置手机，手机屏幕朝外放置在内凹槽内；内凹槽上设有一个可扣合在内凹槽上的扣盖，内凹槽内设有固定手机的松紧带；头盔内在对应嘴巴位置处设有一喇叭状的送话口，且送话口连接一传声管a，传声管a嵌装在头盔内，传声管a一直延伸到内凹槽的下部，且可正对手机的话筒；内凹槽的上部也设有一传声管b，传声管b一端正对手机听筒，传声管b另一端可与人的耳朵相接通；所述扣盖设有一长方形槽孔或圆槽孔。本实用新型头盔上可方便放置手机，且骑车时便于接听电话，方便快捷。

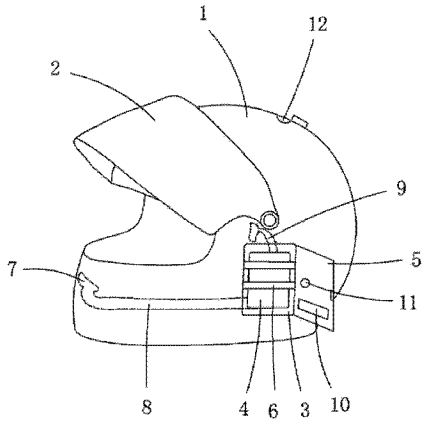

CN 203801843 U

1. 一种方便接听手机的安全头盔，包括头盔主体和玻璃罩，玻璃罩活动连接在头盔主体上，其特征在于：所述头盔左侧设有一内凹槽，内凹槽内可放置手机，手机屏幕朝外放置在内凹槽内；所述内凹槽上设有一个可扣合在内凹槽上的扣盖，内凹槽内设有固定手机的松紧带；所述头盔内在对应嘴巴位置处设有一喇叭状的送话口，且送话口连接一传声管 a，传声管 a 嵌装在头盔内，传声管 a 一直延伸到内凹槽的下部，且可正对手机的话筒；所述内凹槽的上部也设有一传声管 b，传声管 b 一端正对手机听筒，传声管 b 另一端可与人的耳朵相接通；所述扣盖设有一长方形槽孔或圆槽孔。

2. 根据权利要求 1 所述的一种方便接听手机的安全头盔，其特征在于：所述头盔的顶部设有一循环通风口。

3. 根据权利要求 1 所述的一种方便接听手机的安全头盔，其特征在于：所述长方形槽孔对应着触摸屏式手机的接听或挂断电话的位置处。

4. 根据权利要求 1 所述的一种方便接听手机的安全头盔，其特征在于：所述圆槽孔对应着键盘式手机的接听键位置处。

5. 根据权利要求 1 所述的一种方便接听手机的安全头盔，其特征在于：所述传声管 a 和传声管 b 均为透明的空心管体。

一种方便接听手机的安全头盔

技术领域：

[0001] 本实用新型涉及日常生活用品领域，更具体的说是涉及一种方便接听手机的安全头盔。

背景技术：

[0002] 现有的摩托车或电瓶车的头盔功能单一，只是保护头部的作用，由于摩托车或电瓶车在行驶过程中不能接听手机，给人们带来很多不便，如果摩托车或电瓶车的头盔具有便接听手机的功能，将会给人们带来很多便利。

实用新型内容：

[0003] 本实用新型的目的是针对现有技术的不足之处，提供一种方便接听手机的安全头盔，手机可放在头盔上，头盔上设有接通手机的装置，头盔内设有两组传声管，声音可通过传声管传导到人的耳朵处，且人说话的声音可通过传声管传输到手机上。

[0004] 本实用新型的技术解决措施如下：

[0005] 一种方便接听手机的安全头盔，包括头盔主体和玻璃罩，玻璃罩活动连接在头盔主体上，所述头盔左侧设有一内凹槽，内凹槽内可放置手机，手机屏幕朝外放置在内凹槽内；所述内凹槽上设有一个可扣合在内凹槽上的扣盖，内凹槽内设有固定手机的松紧带；所述头盔内在对应嘴巴位置处设有一喇叭状的送话口，且送话口连接一传声管 a，传声管 a 嵌装在头盔内，传声管 a 一直延伸到内凹槽的下部，且可正对手机的话筒；所述内凹槽的上部也设有一传声管 b，传声管 b 一端正对手机听筒，传声管 b 另一端可与人的耳朵相接通；所述扣盖设有一长方形槽孔或圆槽孔。

[0006] 作为优选，所述头盔的顶部设有一循环通风口。

[0007] 作为优选，所述长方形槽孔对应着触摸屏式手机的接听或挂断电话的位置处。

[0008] 作为优选，所述圆槽孔对应着键盘式手机的接听键位置处。

[0009] 作为优选，所述传声管 a 和传声管 b 均为透明的空心管体。

[0010] 本实用新型的有益效果在于：

[0011] 本实用新型不需要下车就可接听电话，既保证接通手机，有保证安全驾驶，可适用不同类型的手机，如按键式手机或触摸屏式手机。本实用新型结构简单，不用电源，可双向通话，接听清晰，具有推广价值。

附图说明：

[0012] 下面结合附图对本实用新型做进一步的说明：

[0013] 图 1 为本实用新型的结构示意图；

具体实施方式：

[0014] 实施例，见附图 1，一种方便接听手机的安全头盔，包括头盔主体 1 和玻璃罩 2，玻

璃罩铰接连接在头盔主体上，所述头盔左侧设有一内凹槽 3，内凹槽内可放置手机 4，手机屏幕朝外放置在内凹槽内，便于控制手机的按键或触摸屏。

[0015] 所述内凹槽上设有一个可扣合在内凹槽上的扣盖 5，内凹槽内设有固定手机的松紧带 6，松紧带便于固定手机，扣盖可防止手机滑落出内凹槽，也保护手机，防灰尘。

[0016] 所述头盔内在对应嘴巴位置处设有一喇叭状的送话口 7，且送话口连接一传声管 a8，传声管 a 嵌装在头盔内，传声管 a 一直延伸到内凹槽的下部，且可正对手机的话筒；所述内凹槽的上部也设有一传声管 b9，传声管 b 一端正对手机听筒，传声管 b 另一端可与人的耳朵相接通；所述扣盖设有一长方形槽孔 10 或圆槽孔 11，长方形槽孔对应着触摸屏式手机的接听或挂断电话的位置处，圆槽孔对应着键盘式手机的接听键位置处，当需要接通手机时，手指从长方形槽孔或圆槽孔处将手机接听即可。

[0017] 所述头盔的顶部设有一循环通风口 12，并对应设置有推钮，可控制推钮来关闭循环通风口，便于头盔内空气畅通。

[0018] 所述传声管 a 和传声管 b 均为透明的空心管体，其声音传输流畅。

[0019] 上述实施例是对本实用新型进行的具体描述，只是对本实用新型进行进一步说明，不能理解为对本实用新型保护范围的限定，本领域的技术人员根据上述实用新型的内容作出一些非本质的改进和调整均落入本实用新型的保护范围之内。

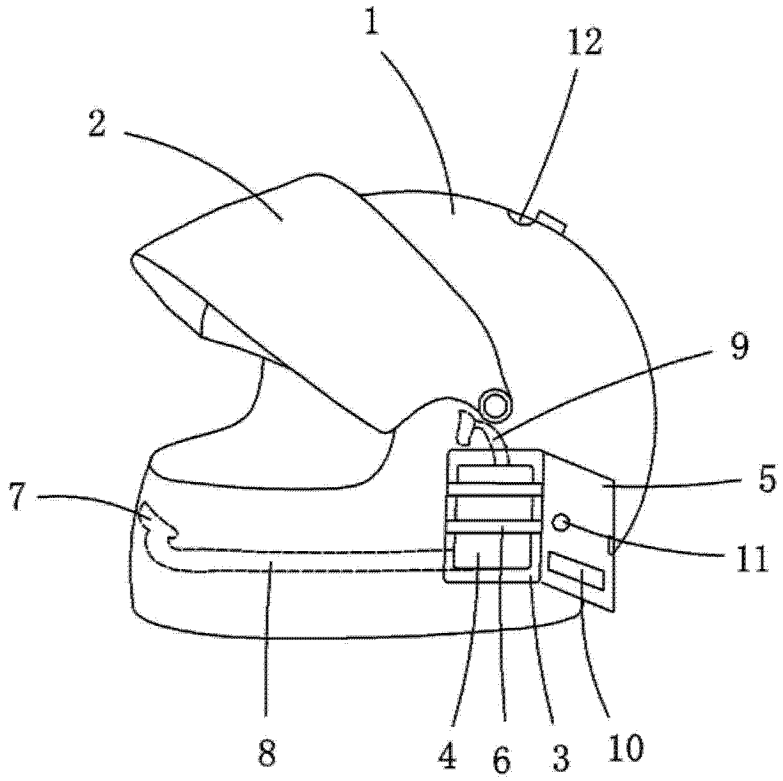

图 1