[19] 中华人民共和国国家知识产权局

[51] Int. Cl.
A45C 5/04 (2006.01)
A45C 13/02 (2006.01)

[12] 实用新型专利说明书

专利号 ZL 200920085610.0

[45] 授权公告日 2010 年 2 月 17 日

[11] 授权公告号 CN 201403675Y

[22] 申请日 2009.5.5

[21] 申请号 200920085610.0

[73] 专利权人 武汉天马人和科技有限公司

地址 430022 湖北省武汉市江岸区三阳小区 21 栋 1－2 室

[72] 发明人 余俊林 朱 彤 袁桂安 彭华燕

[74] 专利代理机构 武汉帅丞知识产权代理有限公司

代理人 朱必武

权利要求书 1 页 说明书 3 页 附图 1 页

[54] 实用新型名称

旅行皮箱

[57] 摘要

本实用新型涉及一种方便出行的旅行皮箱，包括箱体，底部支撑腿，侧面支撑腿，上面和侧面的提手，拉杆和滚轮，箱盖的内部分成多个小箱体，并且具有盖子，其盖子与箱盖的连接是拉链或扣子或粘接，在箱体的侧面还分别有撑物架，其中撑物架包括底部架和侧面架，他们能够闭合也能够对折成 90 度的角度。

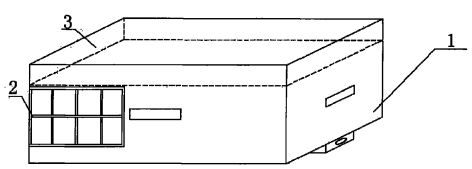

1、一种旅行皮箱，包括箱体，底部支撑腿，侧面支撑腿，上面和侧面的提手，拉杆和滚轮，其特征在于：箱盖的内部分成多个小箱体，并且具有盖子，在箱体的侧面还分别有撑物架，其中撑物架包括底部架和侧面架。

2、根据权利要求 1 所述的旅行皮箱，其特征在于：箱盖与盖子的连接是拉链或扣子或粘接。

3、根据权利要求 1 所述的旅行皮箱，其特征在于：撑物架与箱体能够闭合也能够对折成 90 度的角度。

4、根据权利要求 1 所述的旅行皮箱，其特征在于：箱体的底部架和侧面架能够闭合也能够对折成 90 度的角度。

旅行皮箱

技术领域

本实用新型涉及一种旅行皮箱，特别是一种箱盖内部有分类盒，并且在箱体的侧面分别有一个撑物架的旅行皮箱。

背景技术

现有产品中，皮箱的箱体中只有一个空间，所有的物品和衣服混杂的放在里面，特别是内外衣和袜子，这样不仅不卫生而且给找衣服带来了很多的不方便，每次找完东西后都要重新的收拾一下，而且有的外出旅行的人们一个皮箱不能满足他们的需求，因此还会附加的提上袋子，这样会增加出行的人的负担。

发明内容

本实用新型的目的是提供一种方便出行的旅行皮箱，能够将衣物分类放置，并且能够放置人们除皮箱外所提的袋子。

本实用新型的技术方案是：一种旅行皮箱，包括箱体，底部支撑腿，侧面支撑腿，上面、侧面的提手，拉杆和滚轮，其特征在于：箱盖的内部分成多个小箱体，并且具有盖子，在箱体的侧面还分别有撑物架，其中撑物架包括底部架和侧

面架。

如上所述的旅行皮箱，其特征在于：箱盖的盖子与箱盖的连接是拉链或扣子或粘接。

如上所述的旅行皮箱，其特征在于：撑物架与箱体能够闭合也能够对折成 90 度的角度。

如上所述的旅行皮箱，其特征在于：撑物架的底部架和侧面架能够闭合也能够对折成 90 度的角度。

本实用新型能够将衣物分类放置，并且能够放置人们除皮箱外所提的袋子。

附图说明

图 1 是本实用新型实施例的结构示意图。

图 2 是本实用新型实施例的上箱体示意图。

图 3 是本实用新型实施例的撑物架示意图。

具体实施方式

以下结合附图和实施例对本实用新型做进一步的说明。

附图 1 中的说明：1-箱体，2-撑物架，3-箱盖，4-盖子，5-底部架，6-侧面架，7-撑物架连接件，8-折叠连接件。

如图 1 所示，箱盖 3 放置在箱体 1 的上面，箱盖 3 的宽或长的一边与箱体 1 连接，旋转箱盖 3 就可以放或取箱体 1 中的衣物，箱体 1 的两侧面底部分别通过折叠连接件 8 连接

有撑物架 2。

如图 2 所示，箱盖 3 上面有盖子 4，盖子 4 与箱盖 3 的连接是拉链或扣子或粘接，并且箱盖 3 的内部分成多个小箱体。

如图 3 所示，撑物架 2 由底部架 5、侧面架 6 和撑物架连接件 7 构成，并且底部架 5 和侧面架 6 通过撑物架连接件 7 能够合并和成 90 度的折角。

使用时，将衣物分类的放置在箱盖 3 内，用盖子 4 盖上，然后将旋转箱盖 3，将外衣放置在箱体 1 中，在行走时，将撑物架 2 通过折叠连接件 8 搬至与箱体 1 成 90 度的折角，然后将侧面架 6 通过撑物架连接件 7 搬至与底部架 5 成 90 度的折角，形成如图 3 所示的形状，将多余的袋子放置在撑物架 2 的上面，能够减轻人们的负担。

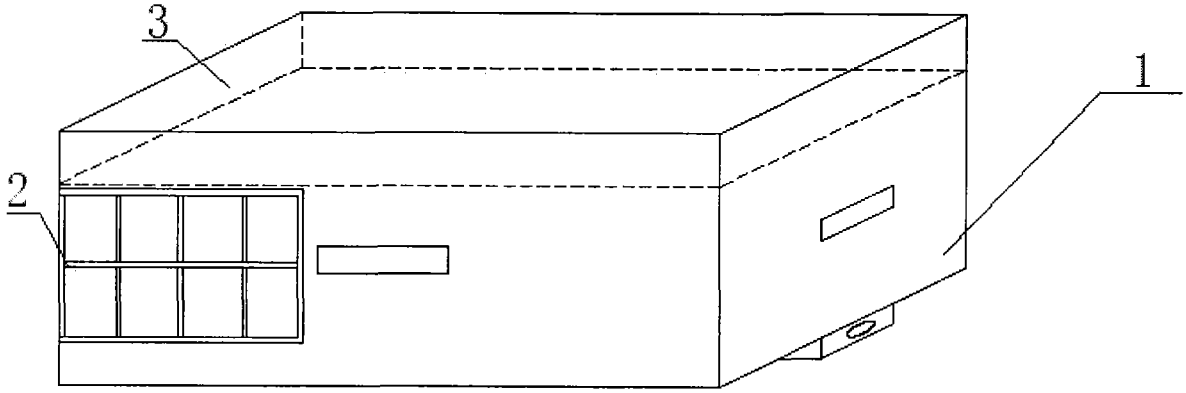

图 1

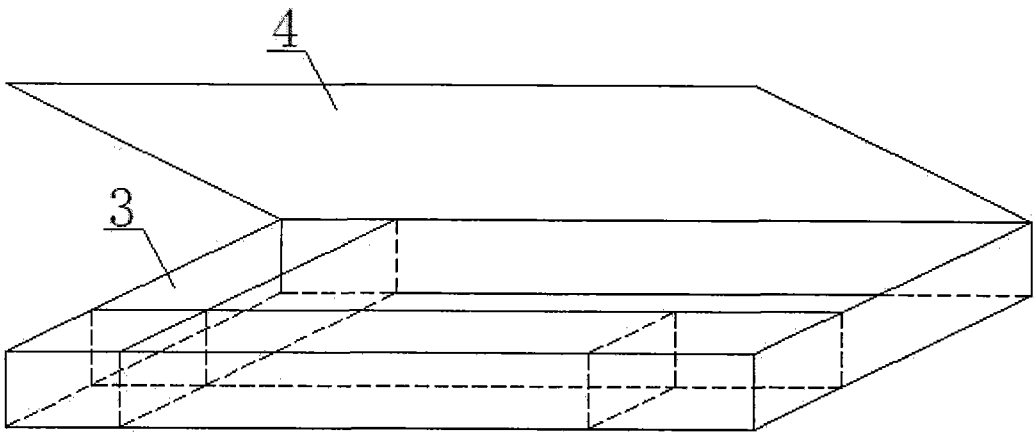

图 2

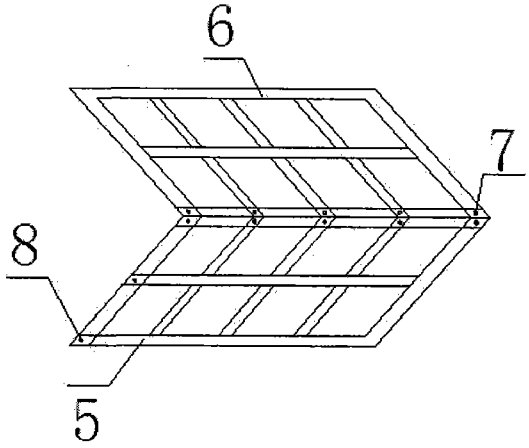

图 3