(19)中华人民共和国国家知识产权局

(12)实用新型专利

(10)授权公告号 CN 206042214 U
(45)授权公告日 2017.03.22

(21)申请号 201620875048.1

(22)申请日 2016.08.10

(73)专利权人 天津卓视科技有限公司
地址 300203 天津市滨海新区开发区北塘企业总部园区东海路1019号201-238室

(72)发明人 孙艺鸣

(74)专利代理机构 北京久维律师事务所 11582
代理人 邢江峰

(51)Int.Cl.
H04N 7/18(2006.01)
F16M 13/02(2006.01)

权利要求书1页 说明书2页 附图2页

(54)实用新型名称

室外无线安防摄像头

(57)摘要

本实用新型属于安防设备领域，尤其涉及一种室外无线安防摄像头，包括支座、悬臂和摄像头，悬臂的一端与支座连接，另一端与摄像头连接，所述的支座通过螺栓固定在墙壁上，支座上固定有上下两块支板，所述的悬臂铰接在支座上，悬臂的一端设置有大齿轮，所述的上支板上设置有电机，电机的输出轴上设置有与所述的大齿轮配合的小齿轮，电机通过大齿轮和小齿轮的配合驱动悬臂旋转，悬臂的另一端设置有旋转座，旋转座的旋转轴沿竖直方向，所述的摄像头铰接在旋转座上，摄像头与旋转座的铰接轴沿水平方向，所述的摄像头的顶部设置有太阳能电池板，防雨盖内设置有用于插接电源线的电源线插孔，用于插接传输天线的天线插孔，以及存储卡插槽。

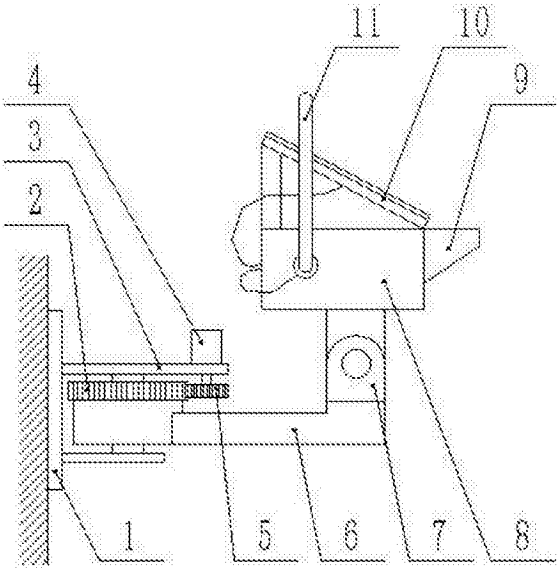

CN 206042214 U

1.一种室外无线安防摄像头，包括支座、悬臂和摄像头，悬臂的一端与支座连接，另一端与摄像头连接，其特征在于：所述的支座通过螺栓固定在墙壁上，支座上固定有上支板和下支板，所述的悬臂铰接在支座上，悬臂的一端设置有大齿轮，所述的上支板上设置有电机，电机的输出轴上设置有与所述的大齿轮配合的小齿轮，电机通过大齿轮和小齿轮的配合驱动悬臂旋转，悬臂的另一端设置有旋转座，旋转座的旋转轴沿竖直方向，所述的摄像头铰接在旋转座上，摄像头与旋转座的铰接轴沿水平方向，所述的摄像头的顶部设置有太阳能电池板，摄像头的侧面设置有传输天线，摄像头的后侧设置有防雨盖，防雨盖内设置有用于插接电源线的电源线插孔，用于插接传输天线的天线插孔，以及存储卡插槽。

2.根据权利要求1所述的一种室外无线安防摄像头，其特征在于：所述的传输天线通过磁铁吸附在摄像头上。

3.根据权利要求1所述的一种室外无线安防摄像头，其特征在于：所述的摄像头的正面设置有镜头、辅助摄像头和红外灯。

4.根据权利要求1所述的一种室外无线安防摄像头，其特征在于：所述的摄像头的正面还设置有遮阳板。

室外无线安防摄像头

技术领域

[0001] 本实用新型属于安防设备领域，尤其涉及一种室外无线安防摄像头。

背景技术

[0002] 随着科技的发展，安防系统的应用越来越广。视频监控是安全防范系统的重要组成部分。传统的监控系统包括摄像头、传输线缆、视频监控平台。由于需要连接传输电缆为摄像头供电，并回传采集到的视频信号，这种监控系统在安装过程中非常繁琐。另外，传输电缆长期置于室外易老化，老化后需要进行更换，因此维护成本比较高。

发明内容

[0003] 本实用新型提供一种室外无线安防摄像头，以解决上述背景技术中提出的问题。

[0004] 本实用新型所解决的技术问题采用以下技术方案来实现：本实用新型提供一种室外无线安防摄像头，包括支座、悬臂和摄像头，悬臂的一端与支座连接，另一端与摄像头连接，所述的支座通过螺栓固定在墙壁上，支座上固定有上下两块支板，所述的悬臂铰接在支座上，悬臂的一端设置有大齿轮，所述的上支板上设置有电机，电机的输出轴上设置有与所述的大齿轮配合的小齿轮，电机通过大齿轮和小齿轮的配合驱动悬臂旋转，悬臂的另一端设置有旋转座，旋转座的旋转轴沿竖直方向，所述的摄像头铰接在旋转座上，摄像头与旋转座的铰接轴沿水平方向，所述的摄像头的顶部设置有太阳能电池板，摄像头的侧面设置有传输天线，摄像头的后侧设置有防雨盖，防雨盖内设置有用于插接电源线的电源线插孔，用于插接传输天线的天线插孔，以及存储卡插槽。

[0005] 所述的传输天线通过磁铁吸附在摄像头上。

[0006] 所述的摄像头的正面设置有镜头、辅助摄像头和红外灯。

[0007] 所述的摄像头的正面还设置有遮阳板。

[0008] 本实用新型的有益效果为：

[0009] 1、本实用新型采用太阳能作为电力来源，并采用无线传输手段使摄像头与视频监控平台连接，从而不必架设传输线缆和供电线缆，安装过程极为方便。

[0010] 2、通过电机控制悬臂旋转，使得摄像头的监控视野可大范围调整，更好的满足安防需求。

[0011] 3、本实用新型的传输天线是通过磁铁吸附在摄像头上的，目的是为了更换维修时不必将摄像头整体拆下，从而提高了维修的便捷性。太阳能电池板如此设计也是基于同样的考虑。

[0012] 4、本实用新型设置了存储卡插槽，可安装存储卡，对数据进行暂时性存储，防止视频监控平台断电造成数据无法回传。

附图说明

[0013] 图1是本实用新型的结构示意图；

[0014] 图2是摄像头正面的结构示意图；

[0015] 图3是摄像头背面的结构示意图。

具体实施方式

[0016] 以下结合附图对本实用新型做进一步描述：

[0017] 图中：1-支座，2-大齿轮，3-上支板，4-电机，5-小齿轮，6-悬臂，7-旋转座，8-摄像头，9-遮阳板，10-太阳能电池板，11-传输天线，12-红外灯，13-镜头，14-辅助摄像头，15-电源线插孔，16-天线插孔，17-存储卡插槽，18-防雨盖。

[0018] 实施例：

[0019] 本实施例包括支座1、悬臂6和摄像头8，悬臂6的一端与支座1连接，另一端与摄像头8连接，所述的支座1通过螺栓固定在墙壁上，支座1上固定有上支板3和下支板，所述的悬臂6铰接在支座1上，悬臂6的一端设置有大齿轮2，所述的上支板3上设置有电机4，电机4的输出轴上设置有与所述的大齿轮2配合的小齿轮5，电机4通过大齿轮2和小齿轮5的配合驱动悬臂6旋转，悬臂6的另一端设置有旋转座7，旋转座7的旋转轴沿竖直方向，所述的摄像头8铰接在旋转座7上，摄像头8与旋转座7的铰接轴沿水平方向，所述的摄像头8的顶部设置有太阳能电池板10，摄像头8的侧面设置有传输天线11，摄像头8的后侧设置有防雨盖18，防雨盖18内设置有用于插接电源线的电源线插孔15，用于插接传输天线11的天线插孔16，以及存储卡插槽17。

[0020] 所述的传输天线11通过磁铁吸附在摄像头8上。所述的摄像头8的正面设置有镜头13、辅助摄像头14和红外灯12。所述的摄像头8的正面还设置有遮阳板9。

[0021] 本实用新型采用太阳能作为电力来源，太阳能电池板通过收集光，将光能转为电能，通过电机4控制悬臂6旋转，并采用无线传输手段使摄像头8与视频监控平台连接，从而不必架设传输线缆和供电线缆，安装过程极为方便。通过电机4控制悬臂6旋转，使得摄像头8的监控视野可大范围调整，更好的满足安防需求。本实用新型的传输天线11是通过磁铁吸附在摄像头8上的，目的是为了更换维修时不必将摄像头8整体拆下，从而提高了维修的便捷性。太阳能电池板10如此设计也是基于同样的考虑。本实用新型设置了存储卡插槽17，可安装存储卡，与使用内置硬盘相比，使用存储卡时数据转移更方便，对数据进行暂时性存储，防止视频监控平台断电造成数据无法回传。

[0022] 利用本实用新型所述的技术方案，或本领域的技术人员在本实用新型技术方案的启发下，设计出类似的技术方案，而达到上述技术效果的，均是落入本实用新型的保护范围。

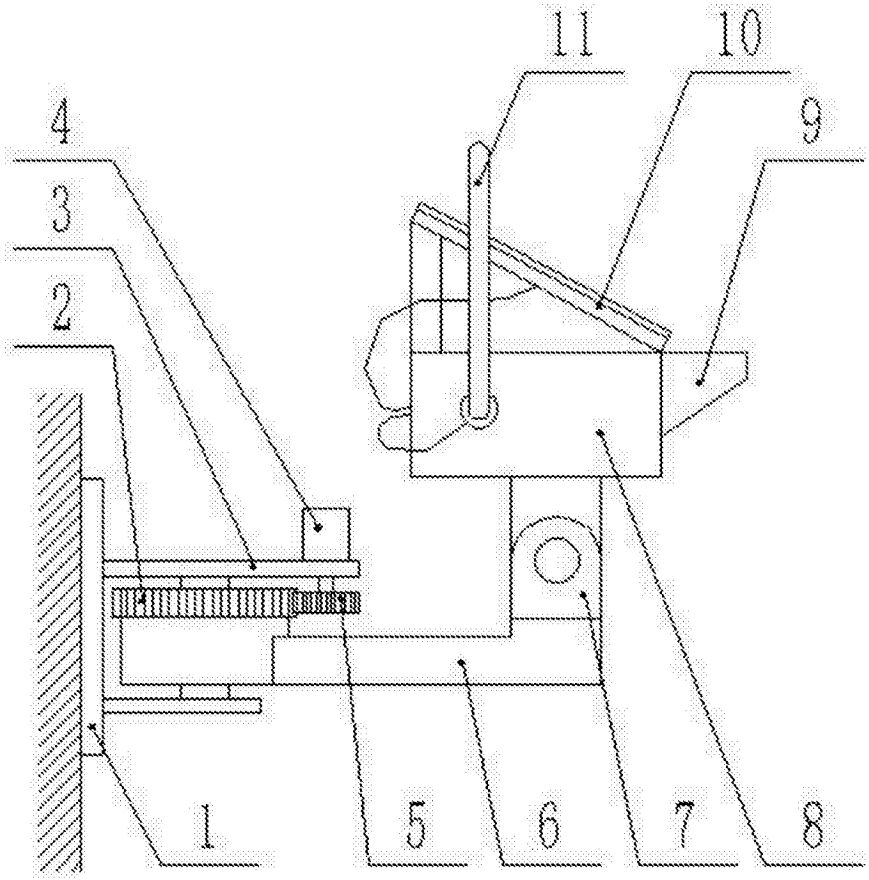

图1

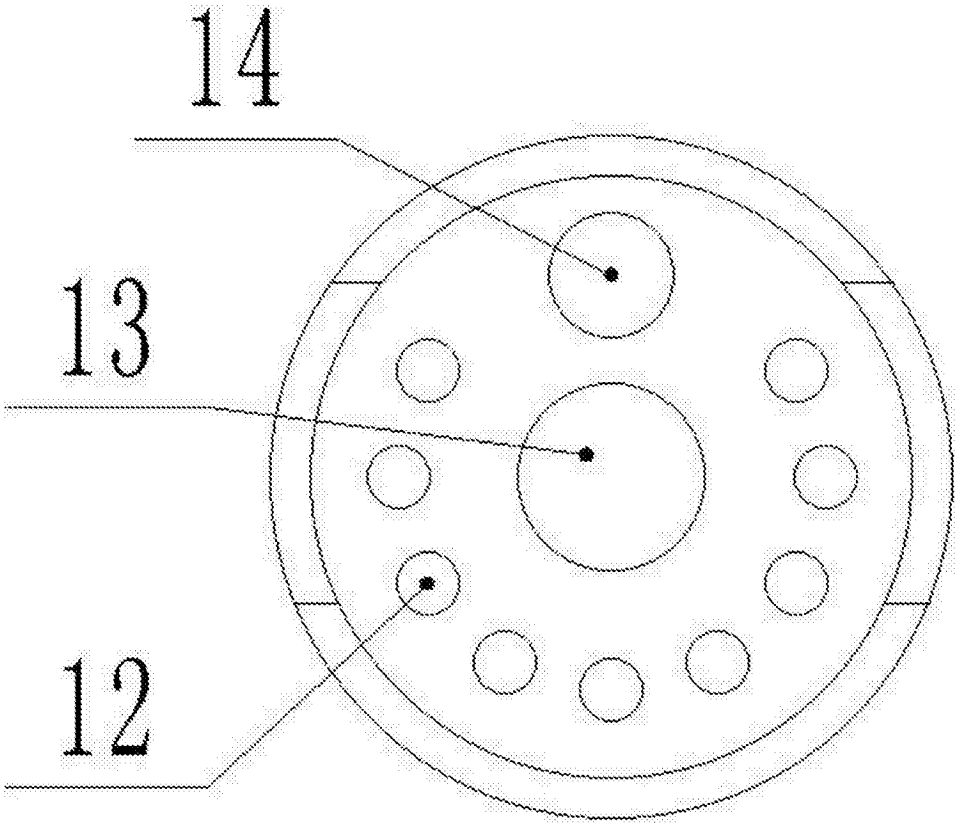

图2

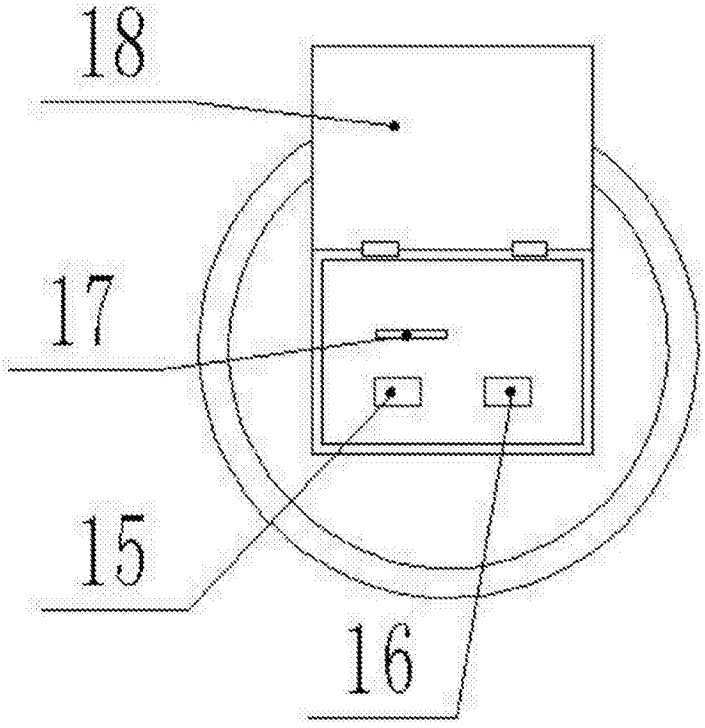

图3