(12) NACH DEM VERTRAG ÜBER DIE INTERNATIONALE ZUSAMMENARBEIT AUF DEM GEBIET DES PATENTWESENS (PCT) VERÖFFENTLICHTE INTERNATIONALE ANMELDUNG

(19) Weltorganisation für geistiges Eigentum
Internationales Büro

(43) Internationales Veröffentlichungsdatum
11. September 2009 (11.09.2009)

PCT

(10) Internationale Veröffentlichungsnummer
WO 2009/109621 A3

(51) Internationale Patentklassifikation:
A21B 3/04 (2006.01)

(21) Internationales Aktenzeichen: PCT/EP2009/052600

(22) Internationales Anmeldedatum:
5. März 2009 (05.03.2009)

(25) Einreichungssprache: Deutsch

(26) Veröffentlichungssprache: Deutsch

(30) Angaben zur Priorität:
10 2008 012 961.5 6. März 2008 (06.03.2008) DE

(71) Anmelder *(für alle Bestimmungsstaaten mit Ausnahme von US)*: **MKN MASCHINENFABRIK KURT NEUBAUER GMBH & CO.** [DE/DE]; Halberstädter Straße 2a, 38300 Wolfenbüttel (DE).

(72) Erfinder; und

(75) Erfinder/Anmelder *(nur für US)*: **HELM, Peter** [DE/DE]; Kornweg 2, 38304 Wolfenbüttel (DE).

(74) Anwalt: **EINSEL, Martin**; Patentanwälte Einsel & Kollegen, Jasperallee 1a, 38102 Braunschweig (DE).

(81) Bestimmungsstaaten *(soweit nicht anders angegeben, für jede verfügbare nationale Schutzrechtsart)*: AE, AG, AL, AM, AO, AT, AU, AZ, BA, BB, BG, BH, BR, BW, BY, BZ, CA, CH, CN, CO, CR, CU, CZ, DE, DK, DM, DO, DZ, EC, EE, EG, ES, FI, GB, GD, GE, GH, GM, GT, HN, HR, HU, ID, IL, IN, IS, JP, KE, KG, KM, KN, KP, KR, KZ, LA, LC, LK, LR, LS, LT, LU, LY, MA, MD, ME, MG, MK, MN, MW, MX, MY, MZ, NA, NG, NI, NO, NZ, OM, PG, PH, PL, PT, RO, RS, RU, SC, SD, SE, SG, SK, SL, SM, ST, SV, SY, TJ, TM, TN, TR, TT, TZ, UA, UG, US, UZ, VC, VN, ZA, ZM, ZW.

(84) Bestimmungsstaaten *(soweit nicht anders angegeben, für jede verfügbare regionale Schutzrechtsart)*: ARIPO (BW, GH, GM, KE, LS, MW, MZ, NA, SD, SL, SZ, TZ, UG, ZM, ZW), eurasisches (AM, AZ, BY, KG, KZ, MD, RU, TJ, TM), europäisches (AT, BE, BG, CH, CY, CZ, DE, DK, EE, ES, FI, FR, GB, GR, HR, HU, IE, IS, IT, LT, LU, LV, MC, MK, MT, NL, NO, PL, PT, RO, SE, SI, SK, TR), OAPI (BF, BJ, CF, CG, CI, CM, GA, GN, GQ, GW, ML, MR, NE, SN, TD, TG).

Veröffentlicht:

— *mit internationalem Recherchenbericht (Artikel 21 Absatz 3)*

— *vor Ablauf der für Änderungen der Ansprüche geltenden Frist; Veröffentlichung wird wiederholt, falls Änderungen eingehen (Regel 48 Absatz 2 Buchstabe h)*

[Fortsetzung auf der nächsten Seite]

(54) Title: COOKING APPARATUS HAVING A VAPOR CONDENSATION DEVICE

(54) Bezeichnung: GARGERÄT MIT EINER WRASENKONDENSIEREINRICHTUNG

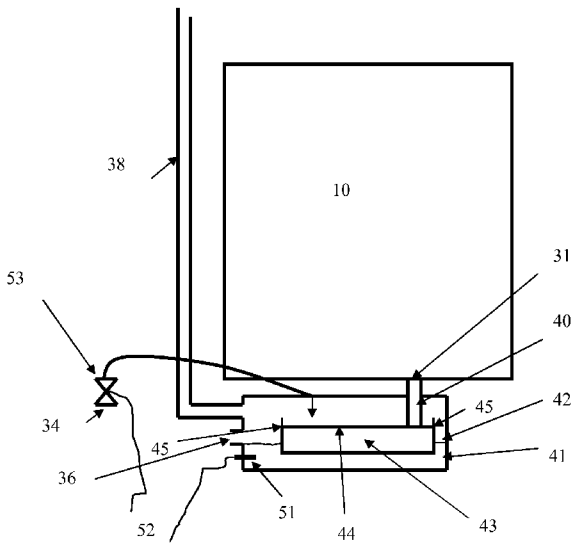

Fig. 1

(57) Abstract: A cooking apparatus has a cooking chamber (10). The vapors created in the cooking chamber (10) are removed using a vapor drain channel (31). A vapor condensation device (40) brings the vapors in contact with cooling fluid. The vapor condensation device (40) comprises a container (41), in which a fluid bath (42) is provided. The vapor drain channel (31) guides the vapors out of the cooking chamber (10) into the container (41) of the vapor condensation device (40). There, the vapors are brought in contact with the fluid from the fluid bath (42) and thereby partially condensed. Furthermore, a device drain (36) is provided. The container (41) of the vapor condensation device (40) comprises a vapor guide element (43). Said element guides the vapors through one or more channels in the container (41). The vapor guide element (43) is configured such that a wall of the wall surfaces of the channel or channels is formed by the surface of the fluid bath (42) in the container (41).

(57) Zusammenfassung: Ein Gargerät besitzt eine Garraum (10). Die in dem Garraum (10) entstehenden Wrasen werden mit einem Wrasenablaufkanal (31) abgeführt. Eine Wrasenkondensiereinrichtung (40) bringt die Wrasen mit abkühlender Flüssigkeit in Verbindung. Die Wrasenkondensiereinrichtung (40) weist einen

[Fortsetzung auf der nächsten Seite]

WO 2009/109621 A3

(88) **Veröffentlichungsdatum des internationalen Recherchenberichts**: 7. Januar 2010

Behälter (41) auf, in den sich ein Flüssigkeitsbad (42) befindet. Der Wrasenablaufkanal (31) führt die Wrasen aus dem Garraum (10) in den Behälter (41) der Wrasenkondensiereinrichtung (40). Dort werden die Wrasen mit der Flüssigkeit aus dem Flüssigkeitsbad (42) kontaktiert und so teilweise kondensiert. Ferner ist ein Geräteablauf (36) vorgesehen. Der Behälter (41) der Wrasenkondensiereinrichtung (40) weist ein Wrasenführungselement (43) auf. Dieses führt die Wrasen durch einen oder mehrere Kanäle in dem Behälter (41). Das Wrasenführungselement (43) ist so aufgebaut, dass eine Wand der Wandflächen des oder der Kanäle von der Oberfläche des Flüssgikeitsbades (42) in dem Behälter (41) gebildet wird.

INTERNATIONAL SEARCH REPORT

International application No
PCT/EP2009/052600

A. CLASSIFICATION OF SUBJECT MATTER
INV. A21B3/04

According to International Patent Classification (IPC) or to both national classification and IPC

B. FIELDS SEARCHED

Minimum documentation searched (classification system followed by classification symbols)
A21B F24C A47J

Documentation searched other than minimum documentation to the extent that such documents are included in the fields searched

Electronic data base consulted during the international search (name of data base and, where practical, search terms used)
EPO-Internal, WPI Data

C. DOCUMENTS CONSIDERED TO BE RELEVANT

Category*	Citation of document, with indication, where appropriate, of the relevant passages	Relevant to claim No.
X	EP 0 092 851 A (CONVOTHERM ELEKTROGERAETE) 2 November 1983 (1983-11-02) cited in the application	1-4,7
A	the whole document	5,8-10
X	FR 2 614 089 A (BATINOX SA [FR]) 21 October 1988 (1988-10-21) the whole document	1-3
Y		4
Y	DE 43 33 585 A1 (HAUCK FRIEDRICH DIPL ING [DE]; KLOUDA JAROSLAV DIPL ING [DE]) 6 April 1995 (1995-04-06) column 3, line 50 - line 65; figure 1	4
A	US 2004/261632 A1 (HANSEN WILLIAM J [US] ET AL) 30 December 2004 (2004-12-30) abstract	1

☐ Further documents are listed in the continuation of Box C.

☒ See patent family annex.

* Special categories of cited documents :

"A" document defining the general state of the art which is not considered to be of particular relevance

"E" earlier document but published on or after the international filing date

"L" document which may throw doubts on priority claim(s) or which is cited to establish the publication date of another citation or other special reason (as specified)

"O" document referring to an oral disclosure, use, exhibition or other means

"P" document published prior to the international filing date but later than the priority date claimed

"T" later document published after the international filing date or priority date and not in conflict with the application but cited to understand the principle or theory underlying the invention

"X" document of particular relevance; the claimed invention cannot be considered novel or cannot be considered to involve an inventive step when the document is taken alone

"Y" document of particular relevance; the claimed invention cannot be considered to involve an inventive step when the document is combined with one or more other such documents, such combination being obvious to a person skilled in the art.

"&" document member of the same patent family

Date of the actual completion of the international search	Date of mailing of the international search report
5 November 2009	18/11/2009

Name and mailing address of the ISA/	Authorized officer
European Patent Office, P.B. 5818 Patentlaan 2 NL - 2280 HV Rijswijk Tel. (+31-70) 340-2040, Fax: (+31-70) 340-3016	Rohr, Peter

INTERNATIONAL SEARCH REPORT

Information on patent family members

International application No
PCT/EP2009/052600

Patent document cited in search report	Publication date	Patent family member(s)	Publication date
EP 0092851 A	02-11-1983	DE 3215812 A1	03-11-1983
FR 2614089 A	21-10-1988	NONE	
DE 4333585 A1	06-04-1995	NONE	
US 2004261632 A1	30-12-2004	NONE	

INTERNATIONALER RECHERCHENBERICHT

Internationales Aktenzeichen
PCT/EP2009/052600

A. KLASSIFIZIERUNG DES ANMELDUNGSGEGENSTANDES
INV. A21B3/04

Nach der Internationalen Patentklassifikation (IPC) oder nach der nationalen Klassifikation und der IPC

B. RECHERCHIERTE GEBIETE

Recherchierter Mindestprüfstoff (Klassifikationssystem und Klassifikationssymbole)
A21B F24C A47J

Recherchierte, aber nicht zum Mindestprüfstoff gehörende Veröffentlichungen, soweit diese unter die recherchierten Gebiete fallen

Während der internationalen Recherche konsultierte elektronische Datenbank (Name der Datenbank und evtl. verwendete Suchbegriffe)
EPO-Internal, WPI Data

C. ALS WESENTLICH ANGESEHENE UNTERLAGEN

Kategorie*	Bezeichnung der Veröffentlichung, soweit erforderlich unter Angabe der in Betracht kommenden Teile	Betr. Anspruch Nr.
X	EP 0 092 851 A (CONVOTHERM ELEKTROGERAETE) 2. November 1983 (1983-11-02) in der Anmeldung erwähnt	1-4,7
A	das ganze Dokument	5,8-10
X	FR 2 614 089 A (BATINOX SA [FR]) 21. Oktober 1988 (1988-10-21) das ganze Dokument	1-3
Y		4
Y	DE 43 33 585 A1 (HAUCK FRIEDRICH DIPL ING [DE]; KLOUDA JAROSLAV DIPL ING [DE]) 6. April 1995 (1995-04-06) Spalte 3, Zeile 50 - Zeile 65; Abbildung 1	4
A	US 2004/261632 A1 (HANSEN WILLIAM J [US] ET AL) 30. Dezember 2004 (2004-12-30) Zusammenfassung	1

☐ Weitere Veröffentlichungen sind der Fortsetzung von Feld C zu entnehmen ☒ Siehe Anhang Patentfamilie

* Besondere Kategorien von angegebenen Veröffentlichungen :
"A" Veröffentlichung, die den allgemeinen Stand der Technik definiert, aber nicht als besonders bedeutsam anzusehen ist
"E" älteres Dokument, das jedoch erst am oder nach dem internationalen Anmeldedatum veröffentlicht worden ist
"L" Veröffentlichung, die geeignet ist, einen Prioritätsanspruch zweifelhaft erscheinen zu lassen, oder durch die das Veröffentlichungsdatum einer anderen im Recherchenbericht genannten Veröffentlichung belegt werden soll oder die aus einem anderen besonderen Grund angegeben ist (wie ausgeführt)
"O" Veröffentlichung, die sich auf eine mündliche Offenbarung, eine Benutzung, eine Ausstellung oder andere Maßnahmen bezieht
"P" Veröffentlichung, die vor dem internationalen Anmeldedatum, aber nach dem beanspruchten Prioritätsdatum veröffentlicht worden ist
"T" Spätere Veröffentlichung, die nach dem internationalen Anmeldedatum oder dem Prioritätsdatum veröffentlicht worden ist und mit der Anmeldung nicht kollidiert, sondern nur zum Verständnis des der Erfindung zugrundeliegenden Prinzips oder der ihr zugrundeliegenden Theorie angegeben ist
"X" Veröffentlichung von besonderer Bedeutung; die beanspruchte Erfindung kann allein aufgrund dieser Veröffentlichung nicht als neu oder auf erfinderischer Tätigkeit beruhend betrachtet werden
"Y" Veröffentlichung von besonderer Bedeutung; die beanspruchte Erfindung kann nicht als auf erfinderischer Tätigkeit beruhend betrachtet werden, wenn die Veröffentlichung mit einer oder mehreren anderen Veröffentlichungen dieser Kategorie in Verbindung gebracht wird und diese Verbindung für einen Fachmann naheliegend ist
"&" Veröffentlichung, die Mitglied derselben Patentfamilie ist

Datum des Abschlusses der internationalen Recherche	Absendedatum des internationalen Recherchenberichts
5. November 2009	18/11/2009

Name und Postanschrift der Internationalen Recherchenbehörde	Bevollmächtigter Bediensteter
Europäisches Patentamt, P.B. 5818 Patentlaan 2 NL - 2280 HV Rijswijk Tel. (+31-70) 340-2040, Fax: (+31-70) 340-3016	Rohr, Peter

INTERNATIONALER RECHERCHENBERICHT

Angaben zu Veröffentlichungen, die zur selben Patentfamilie gehören

Internationales Aktenzeichen
PCT/EP2009/052600

Im Recherchenbericht angeführtes Patentdokument	Datum der Veröffentlichung	Mitglied(er) der Patentfamilie	Datum der Veröffentlichung
EP 0092851 A	02-11-1983	DE 3215812 A1	03-11-1983
FR 2614089 A	21-10-1988	KEINE	
DE 4333585 A1	06-04-1995	KEINE	
US 2004261632 A1	30-12-2004	KEINE	