(19)中华人民共和国国家知识产权局

(12)发明专利申请

(10)申请公布号 CN 112515394 A
(43)申请公布日 2021.03.19

(21)申请号 202011387432.4

(22)申请日 2020.12.01

(71)申请人 漳州爱莱莉家具有限公司
地址 363000 福建省漳州市蓝田开发区北一号路

(72)发明人 徐晓燕

(74)专利代理机构 北京维正专利代理有限公司 11508
代理人 罗焕清

(51)Int.Cl.
A47C 9/00(2006.01)
A47C 7/00(2006.01)
A47C 7/14(2006.01)

权利要求书1页 说明书4页 附图8页

(54)发明名称

一种吧椅

(57)摘要

本申请涉及座椅的领域，尤其是涉及一种吧椅，其包括放置在地面上的底座、支撑筒、椅座，所述支撑筒竖直固定设置在底座上，所述支撑筒中竖直插接有第一安装筒和第二安装筒，所述第一安装筒插接在第二安装筒中，所述第一安装筒下侧固定设置有第一抵触板，所述第二安装筒中设置有第一限位板，所述第一限位板抵触在第一抵触板的下侧，所述第一抵触板上开设有第一让位槽，所述第一抵触板的下侧与第二安装筒之间连接设置有第一复位弹簧，所述第一限位板穿过第一让位槽时，所述复位弹簧发生弹性形变。本申请具有调节吧椅软硬的效果。

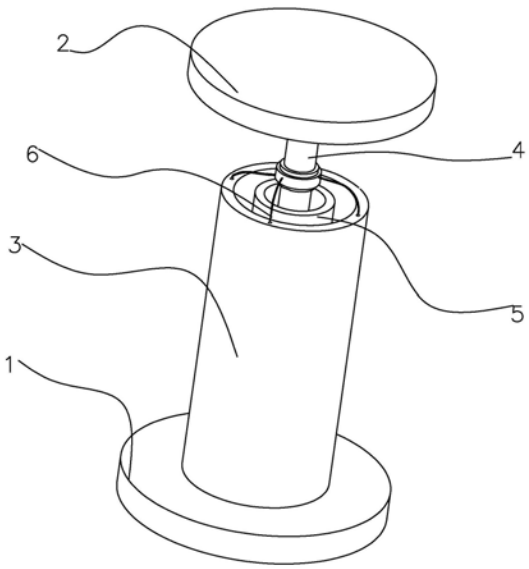

CN 112515394 A

1.一种吧椅，其特征在于：包括放置在地面上的底座(1)、支撑筒(3)、椅座(2)，所述支撑筒(3)竖直固定设置在底座(1)上，所述支撑筒(3)中竖直插接有第一安装筒(4)和第二安装筒(5)，所述第一安装筒(4)插接在第二安装筒(5)中，所述第一安装筒(4)下侧固定设置有第一抵触板(18)，所述第二安装筒(5)中设置有第一限位板(10)，所述第一限位板(10)抵触在第一抵触板(18)的下侧，所述第一抵触板(18)上开设有第一让位槽(9)，所述第一抵触板(18)的下侧与第二安装筒(5)之间连接设置有第一复位弹簧(14)，所述第一限位板(10)穿过第一让位槽(9)时，所述第一复位弹簧(14)发生弹性形变。

2.根据权利要求1所述的一种吧椅，其特征在于：所述第二安装筒(5)的下侧固定设置有第二抵触板(16)，所述第二抵触板(16)与支撑筒(3)的筒底之间设置有第二复位弹簧(31)，所述支撑筒(3)的内侧侧壁上固定设置有第二限位板(19)，所述第二抵触板(16)上开设有第二让位槽(17)，所述第二限位板(19)穿过第二让位槽(17)时，所述第二复位弹簧(31)发生弹性形变。

3.根据权利要求1所述的一种吧椅，其特征在于：所述第一抵触板(18)的下侧竖直转动设置有第一连接杆(29)，所述第一连接杆(29)下端固定连接在第一复位弹簧(14)上。

4.根据权利要求2所述的一种吧椅，其特征在于：所述第二安装筒(5)的侧壁上固定设置有第一导向块(12)，所述第一抵触板(18)的侧壁上开设有第一限位槽(11)，所述第一导向块(12)位于第一限位槽(11)中，所述第一限位槽(11)的槽壁与第一导向块(12)接触时，所述第一限位板(10)可穿过第一让位槽(9)。

5.根据权利要求1所述的一种吧椅，其特征在于：所述底座(1)下侧竖直向上开设有多个放置槽(24)，所述放置槽(24)中固定设置有吸气盘(25)，所述上开设有让位口(28)，所述让位口(28)是那个活动设置有移动杆(26)，所述第一安装筒(4)上设置有拉绳(6)，所述拉绳(6)端部固定连接在移动杆(26)上。

6.根据权利要求1所述的一种吧椅，其特征在于：所述第一安装筒(4)上个转动设置有转动环(7)，所述拉绳(6)固定连接在转动环(7)上。

7.根据权利要求5所述的一种吧椅，其特征在于：所述移动杆(26)上固定设置有防脱环(23)，所述防脱环(23)抵触在吸气盘(25)的内侧侧壁上。

8.根据权利要求5所述的一种吧椅，其特征在于：所述让位口(28)的口壁上固定设置有密封层(27)。

一种吧椅

技术领域

[0001] 本申请涉及座椅的领域，尤其是涉及一种吧椅。

背景技术

[0002] 吧椅最初主要使用是在酒吧，吧椅的使用已经越来越多，被广泛使用在涮吧、快餐厅、茶餐厅、咖啡厅、珠宝卖场、化妆品卖场等场地，代表了激情、时尚和流行。

[0003] 现在常见的一种吧椅包括底座、椅座、支撑柱，底座放置在地面上，支撑柱竖直设置在底座上，底座能够稳定支撑座的放置，支撑柱中开设有放置槽，放置槽的槽底设置有复位弹簧，放置槽中竖直插接设置有移动杆，移动杆的下端固定设置在复位弹簧上，底座固定设置在移动杆的上端。人坐在椅座上，设置有复位弹簧能够让椅座缓冲，减少吧椅的硬性，提高人坐在吧椅上的舒适度。

[0004] 针对上述中的相关技术，发明人认为存在有无法调节吧椅软硬程度的缺陷。

发明内容

[0005] 为了调节吧椅软硬，本申请提供的一种吧椅采用如下的技术方案：

一种吧椅，包括放置在地面上的底座、支撑筒、椅座，所述支撑筒竖直固定设置在底座上，所述支撑筒中竖直插接有第一安装筒和第二安装筒，所述第一安装筒插接在第二安装筒中，所述第一安装筒下侧固定设置有第一抵触板，所述第二安装筒中设置有第一限位板，所述第一限位板抵触在第一抵触板的下侧，所述第一抵触板上开设有第一让位槽，所述第一抵触板的下侧与第二安装筒之间连接设置有第一复位弹簧，所述第一限位板穿过第一让位槽时，所述复位弹簧发生弹性形变。

[0006] 通过采用上述技术方案，第一抵触板与第一限位板接触时，第一安装筒处于硬性状态，转动第一安装筒，让第一限位板通过第一让位槽，第一抵触板下侧对第一复位弹簧进行挤压，对第一安装筒进行缓冲，达到调节吧椅软硬的效果。

[0007] 优选的，所述第二安装筒的下侧固定设置有第二抵触板，所述第二抵触板与支撑筒的筒底之间设置有第二复位弹簧，所述支撑筒的内侧侧壁上固定设置有第二限位板，所述第二抵触板上开设有第二让位槽，所述第二限位板穿过第二让位槽时，所述第二复位弹簧发生弹性形变。

[0008] 通过采用上述技术方案，转动第二安装筒，让第二限位板穿过第二让位槽，第二抵触板对第二复位弹簧进行挤压，对第二安装筒进行缓冲，达到进一步调节吧椅软硬的效果。

[0009] 优选的，所述第一抵触板的下侧竖直转动设置有第一连接杆，所述第一连接杆下端固定连接在第一复位弹簧上。

[0010] 通过采用上述技术方案，在第一抵触板进行转动时，第一来连接杆转动设置，能够减少第一复位弹簧对第一抵触板的干扰，达到稳定第一抵触板的效果。

[0011] 优选的，所述第二安装筒的侧壁上固定设置有第一导向块，所述第一抵触板的侧壁上开设有第一限位槽，所述第一导向块位于第一限位槽中，所述第一限位槽与第一导向

块接触时，所述第一限位板可穿过第一让位槽。

[0012] 通过采用上述技术方案，第一抵触板进行转动时，当第一让位槽的槽壁与第一导向块接触时，第一限位板位于第一让位槽的下方，方便第一限位板通过让位槽，达到方便第一安装筒挤压第一复位弹簧的效果。

[0013] 优选的，所述底座下侧竖直向上开设有多个放置槽，所述放置槽中固定设置有吸气盘，所述上开设有让位口，所述让位口是那个活动设置有移动杆，所述第一安装筒上设置有拉绳，所述拉绳端部固定连接在移动杆上。

[0014] 通过采用上述技术方案，在第一安装筒下移时，能够拉动移动杆进行移动，吸气盘下侧与地面接触，从而让吸气盘形成负压，让吸气盘吸住地面，达到减少底座移动的效果。

[0015] 优选的，所述第一安装筒上个转动设置有转动环，所述拉绳固定连接在转动环上。

[0016] 通过采用上述技术方案，第一安装筒进行转动时，拉绳连接在转动环上，能够减少拉绳对第一安装筒的干扰，达到稳定第一安装筒转动的效果。

[0017] 优选的，所述移动杆上固定设置有防脱环，所述防脱环抵触在吸气盘的内侧侧壁上。

[0018] 通过采用上述技术方案，移动杆进行移动要脱离让位口时，防脱环抵触在让位口上，达到防止移动杆脱离的效果。

[0019] 优选的，所述让位口的口壁上固定设置有密封层。

[0020] 通过采用上述技术方案，在移动杆移动时，密封层能够让吸气盘与地面保持密闭，达到增加让位口的密封性的效果。

[0021] 综上所述，本申请包括以下至少一种有益技术效果：第一抵触板下侧对第一复位弹簧进行挤压，对第一安装筒进行缓冲，同时第二抵触板下侧对第二复位弹簧进行挤压，对第二安装筒进行缓冲，达到调节吧椅软硬的效果。

附图说明

[0022] 图1是本实施例中的吧椅的整体结构示意图。

[0023] 图2是本实施例中第一安装筒的安装结构示意图。

[0024] 图3是本实施例中第一安装筒挤压第一复位弹簧的结构示意图。

[0025] 图4是本实施例中第二安装筒的安装结构示意图。

[0026] 图5是本实施例中第二安装筒挤压第二复位弹簧的结构示意图。

[0027] 图6是本实施例中吸气盘的安装结构示意图。

[0028] 图7是本实施例中吸气盘的结构示意图。

[0029] 图8是本实施例中移动杆朝向远离地面一端移动时的结构示意图。

[0030] 附图标记说明：1、底座；2、椅座；3、支撑筒；4、第一安装筒；5、第二安装筒；6、拉绳；7、转动环；8、限位环；9、第一让位槽；10、第一限位板；11、第一限位槽；12、第一导向块；13、第一抵触端；14、第一复位弹簧；15、第二限位槽；16、第二抵触板；17、第二让位槽；18、第一抵触板；19、第二限位板；20、线腔；21、第二导向块；22、第二抵触端；23、防脱环；24、放置槽；25、吸气盘；26、移动杆；27、密封层；28、让位口；29、第一连接杆；30、第二连接杆；31、第二复位弹簧。

具体实施方式

[0031] 以下结合附图1-8对本申请作进一步详细说明。

[0032] 本申请实施例公开一种吧椅,参照图1,包括放置在地面上的底座1、支撑筒3、椅座2,支撑筒3竖直固定设置在底座1上,底座1为圆盘状,椅座2也为圆盘状,底座1能够对支撑筒3进行支撑,让支撑筒3稳定的放置。

[0033] 参照图2,具体的,支撑筒3中竖直插接有第一安装筒4和第二安装筒5,第一安装筒4插接在第二安装筒5中,第一安装筒4的上端位于第二安装筒5外,椅座2下表面固定设置在第一安装筒4的上端上。第一安装筒4下侧固定设置有第一抵触板18,第一抵触板18与第一安装筒4一体成型,本实施例中的第一抵触板18为圆板,第一抵触板18上竖直开设有第一让位槽9,第二安装筒5的侧壁上固定设置有第一限位板10。

[0034] 参照图2和图3,具体的,第一限位板10上表面与第一抵触板18的下表面相接触,对第一安装筒4进行支撑,第一安装筒4可在第二安装筒5中进行转动,当第一让位槽9转动至第一限位板10上方时,第一安装筒4可下移,第一限位板10可穿过第一让位槽9。第一抵触板18的下表面转动设置有第一连接杆29,第二安装筒5的下侧固定连接有第二抵触板16,第二抵触板16与第二连接筒一体成型。

[0035] 参照图2和图3,具体的,第一连接杆29与第二抵触板16之间连接有第一复位弹簧14,当第一限位板10穿过第一让位槽9时,第一抵触板18可抵触在第一复位弹簧14上。需要坐硬性的吧椅时,让第一限位板10与第一抵触板18接触,第一限位板10对第一限位板10进行支撑,第一安装筒4无法下移。需要调节吧椅软硬,让椅座2有弹性时,可转动第一安装筒4,让第一限位板10穿过第一让位槽9,第一抵触板18与第一复位弹簧14接触,第一复位弹簧14对第一抵触板18进行缓冲,从而让椅座2具有一定的弹性,达到调节吧椅软硬的效果。

[0036] 参照图4和图5,具体的,支撑筒3的下端与底座1一体成型,第二抵触板16的下表面上转动设置有第二连接杆30,第二连接杆30与底板之间固定连接有第二复位弹簧31。支撑筒3的内侧侧壁上固定设置有第二限位板19,第二安装筒5未下移时,第二限位板19可对第二抵触板16进行支撑,防止第二安装筒5下移。第二抵触板16上开设有第二让位槽17,转动第二安装筒5时,第二限位板19可穿过第二让位槽17,让第二抵触板16与第二复位弹簧31接触,第二复位弹簧31可对第二抵触板16进行缓冲。

[0037] 参照图4和图5,具体的,需要进一步增加调节椅座2的弹性时,可在第一抵触板18对第一复位弹簧14进行挤压时,转动第二安装筒5,让第二抵触板16对第二复位弹簧31进行挤压,让第一复位弹簧14和第二复位弹簧31对椅座2同时进行缓冲,提高椅座2的弹性,达到进一步调节吧椅软硬的效果。

[0038] 参照图2和图3,具体的,第二安装筒5的内侧侧壁上竖直固定设置有第一导向块12,第一抵触板18的侧壁上开设有第一限位槽11,第一限位槽11为弧形槽,第一导向块12位于第一限位槽11中,第一导向块12小于第一限位槽11。

[0039] 参照图2和图3,具体的,第一限位槽11包括第一让位端,第一让位端与第一导向块12的侧壁接触时,第一限位板10位于第一让位槽9的下方,第一让位端不与第一导向块12接触时,第一限位板10抵触在第一抵触板18上。第一安装筒4进行转动时,当第一让位端与第一导向块12接触时,第一限位板10穿过第一让位槽9,方便控制第一安装筒4转动的距离,达到方便调节吧椅的效果。

[0040] 参照图4和图5，具体的，支撑筒3的内侧侧壁上竖直固定设置有第二导向块21，第二抵触板16的侧壁上开设有第二限位槽15，第二限位槽15为弧形槽，第二导向块21位于第二限位槽15中，第二导向块21小于第二限位槽15。第二限位槽15包括第二让位端，第二让位端与第二导向块21的侧壁接触时，第二限位板19位于第二让位槽17的下方，第二让位端不与第二导向块21接触时，第二限位板19抵触在第二抵触板16上。第二安装筒5进行转动时，当第二让位端与第二导向块21接触时，第二限位板19穿过第二让位槽17，方便控制第二安装筒5转动的距离，达到方便调节吧椅的效果。

[0041] 参照图3和图5，具体的，当第一安装筒4进行转动时，第一抵触端13抵触在第一导向块12上时，可继续转动第一安装筒4，带动第二抵触端22抵触第二导向块21上，只需控制第一安装筒4即可控制第一抵触板18和第一复位弹簧14接触、第二抵触板16和第二复位弹簧31接触，打动达到方便控制吧椅的效果。

[0042] 参照图6和图7，具体的，底座1下侧竖直向上开设有多个放置槽24，放置槽24中固定设置有吸气盘25，本实施例中的吸气盘25为橡胶吸气盘25，吸气盘25开口朝下且与地面接触。吸气盘25上开设有让位口28，让位口28上固定设置有密封层27，本实施例中的让位口28上固定设置有密封层27，密封层27为密封圈，本实施例中的密封层27为橡胶软层。让位口28上活动插接设置有移动杆26，密封层27抵触在移动杆26上，移动杆26上固定设置有防脱环23，防脱环23抵触在吸气盘25的内侧侧壁上，防脱环23能够防止移动杆26脱离吸气盘25。

[0043] 参照图7和图8，具体的，吸气盘25下侧与地面接触时，吸气盘25与地面形成密闭的空间，让移动杆26朝向远离地面一侧进行移动，吸气盘25能够产生负压，从而让吸气盘25吸附在地面上，增加底座1的稳定性。第一安装筒4上固定设置有限位环8，限位环8在第一安装筒4上固定设置有两个，两个限位环8之间设置有转动环7，转动环7套设在第一安装筒4上。

[0044] 参照图5和图8，具体的，第一安装筒4上设置有拉绳6，拉绳6固定连接在转动环7上，支撑筒3中开设有绳腔，拉绳6位于绳腔中，在第一安装筒4进行转动时，设置有转动环7能够防止拉绳6对第一安装筒4的干扰，方便第一安装筒4进行转动。拉绳6端部固定连接在移动杆26上，在第一安装筒4下移时，可拉动第一移动杆26朝向远离地面一侧进行移动，从而 让吸气盘25吸紧地面，达到稳定底座1放置在地面上的效果。

[0045] 本申请实施例一种吧椅的实施原理为：转动第一安装筒4，让第一抵触板18与第一复位弹簧14接触，让第一复位弹簧14对第一抵触板18进行缓冲，让椅座2具有一定的弹性；继续转动第一安装筒4，让第一安装筒4带动第二安装筒5进行转动，让第二抵触板16与第二复位弹簧31接触，进一步对椅座2进行缓冲，提高椅座2的弹性，达到调节吧椅软硬的效果。

[0046] 以上均为本申请的较佳实施例，并非依此限制本申请的保护范围，故：凡依本申请的结构、形状、原理所做的等效变化，均应涵盖于本申请的保护范围之内。

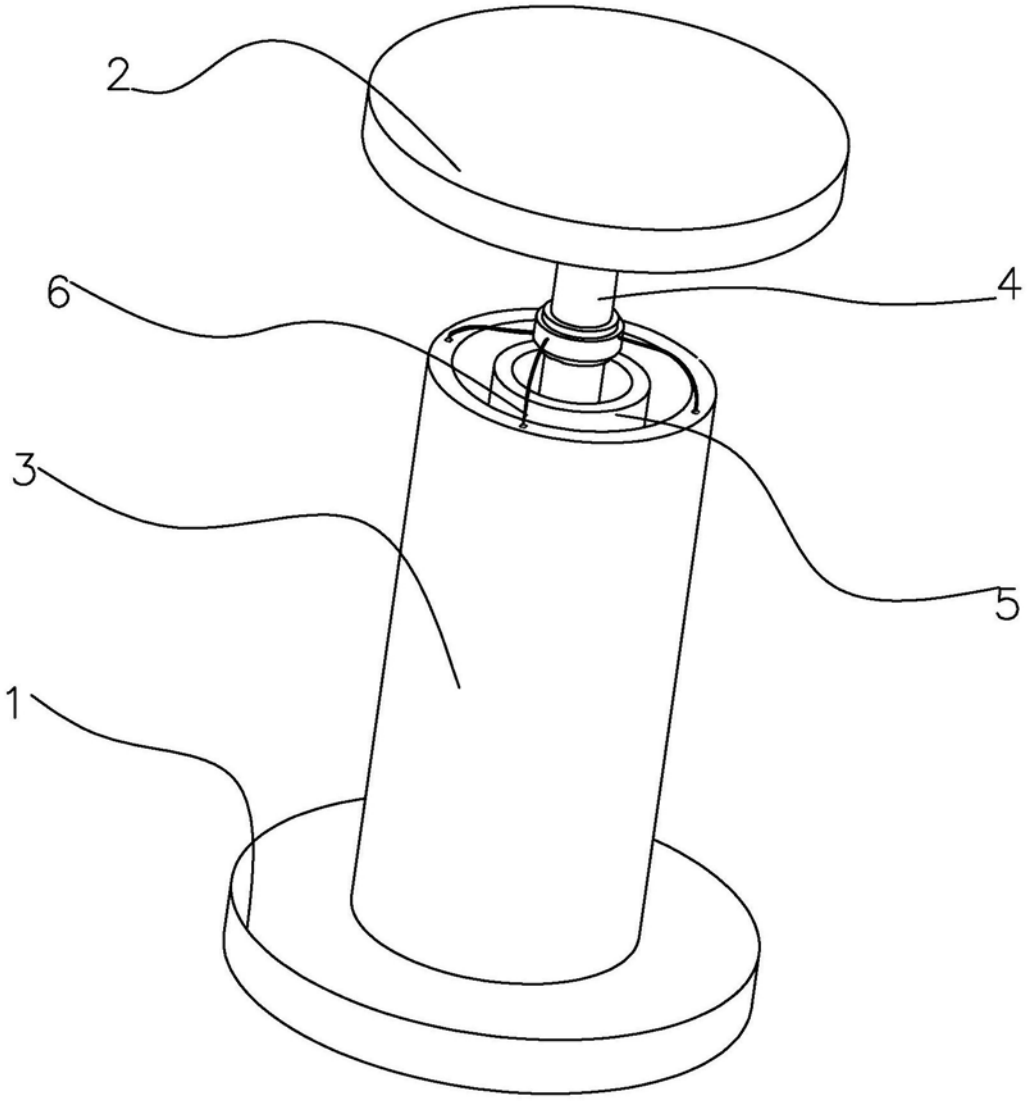

图1

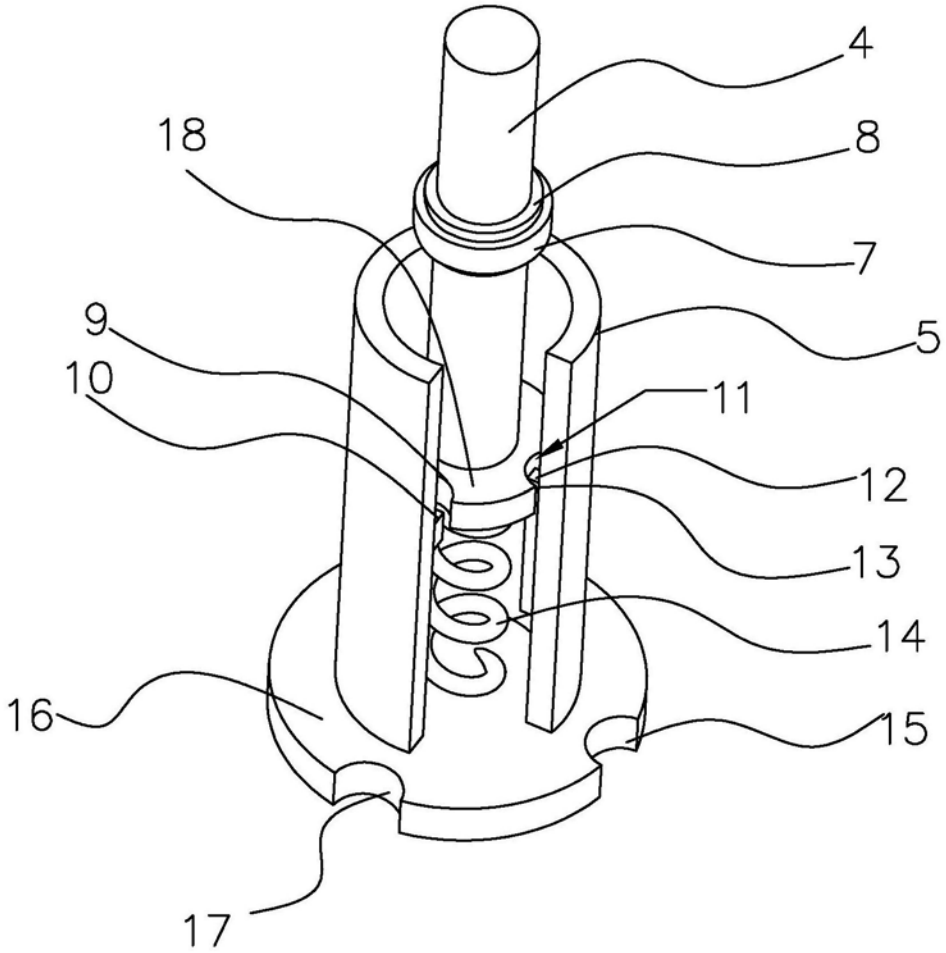

图2

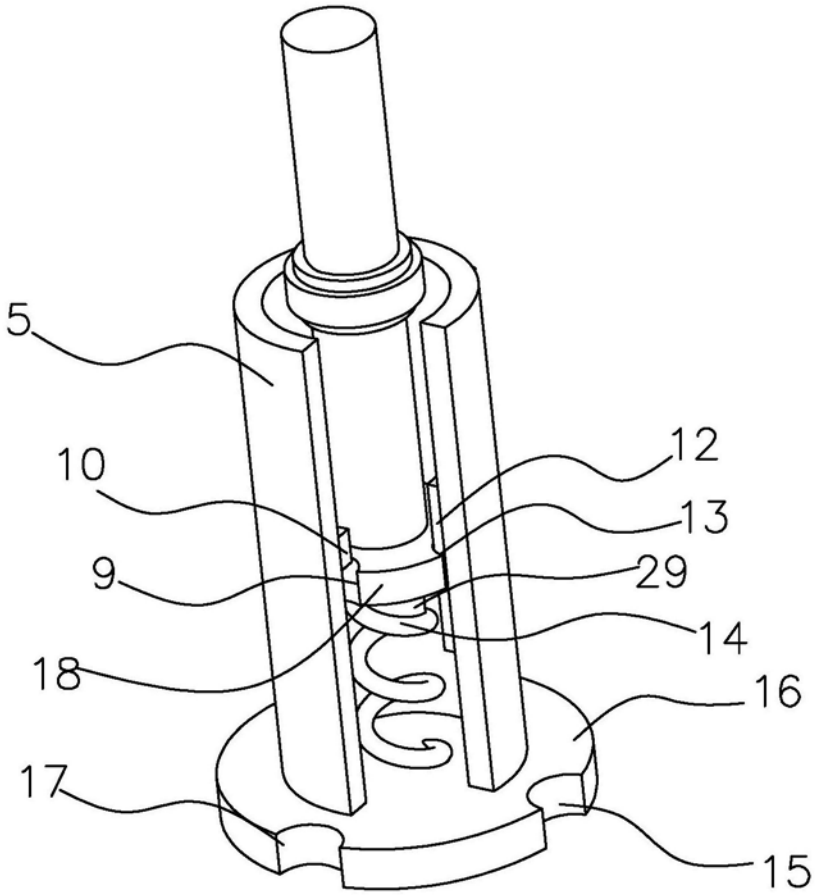

图3

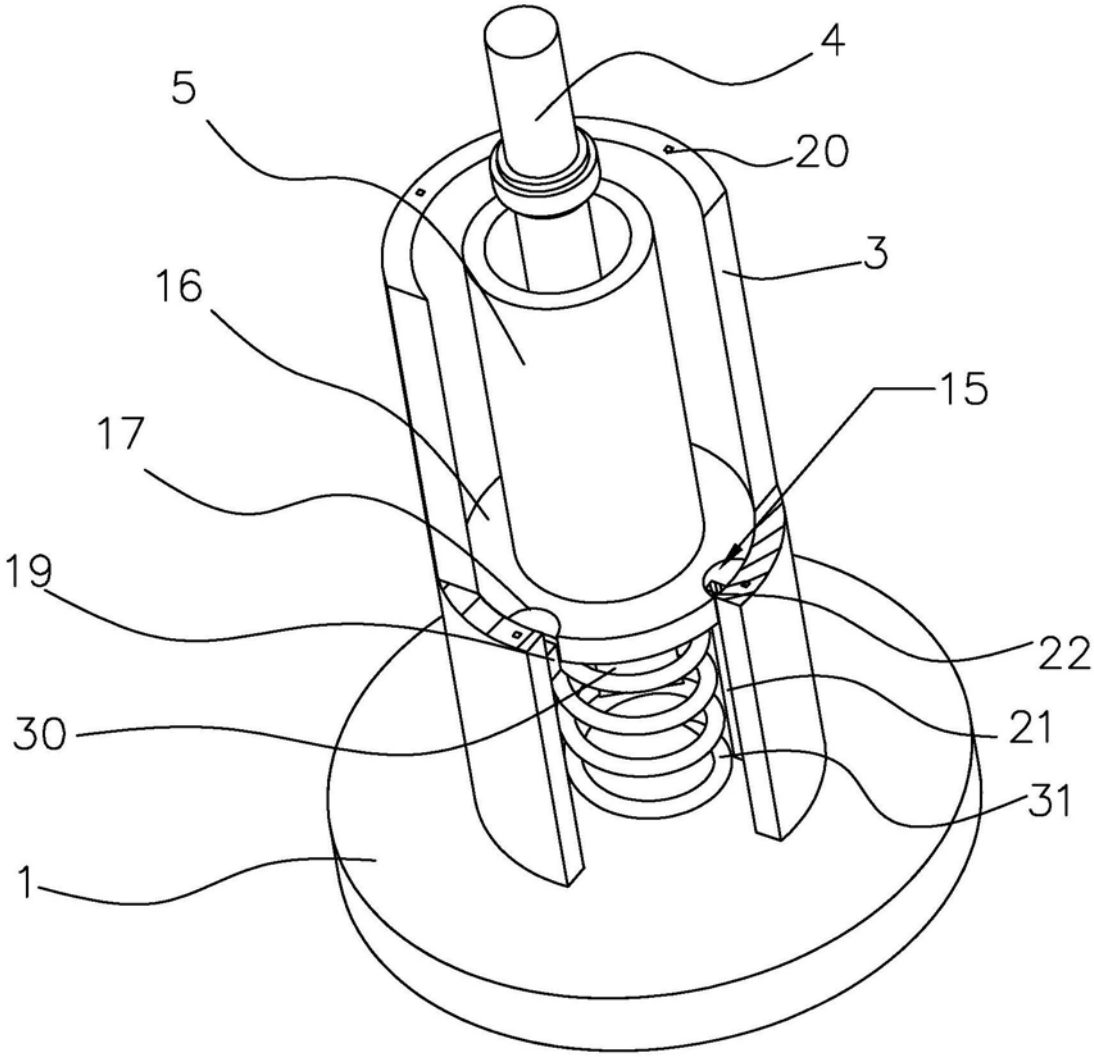

图4

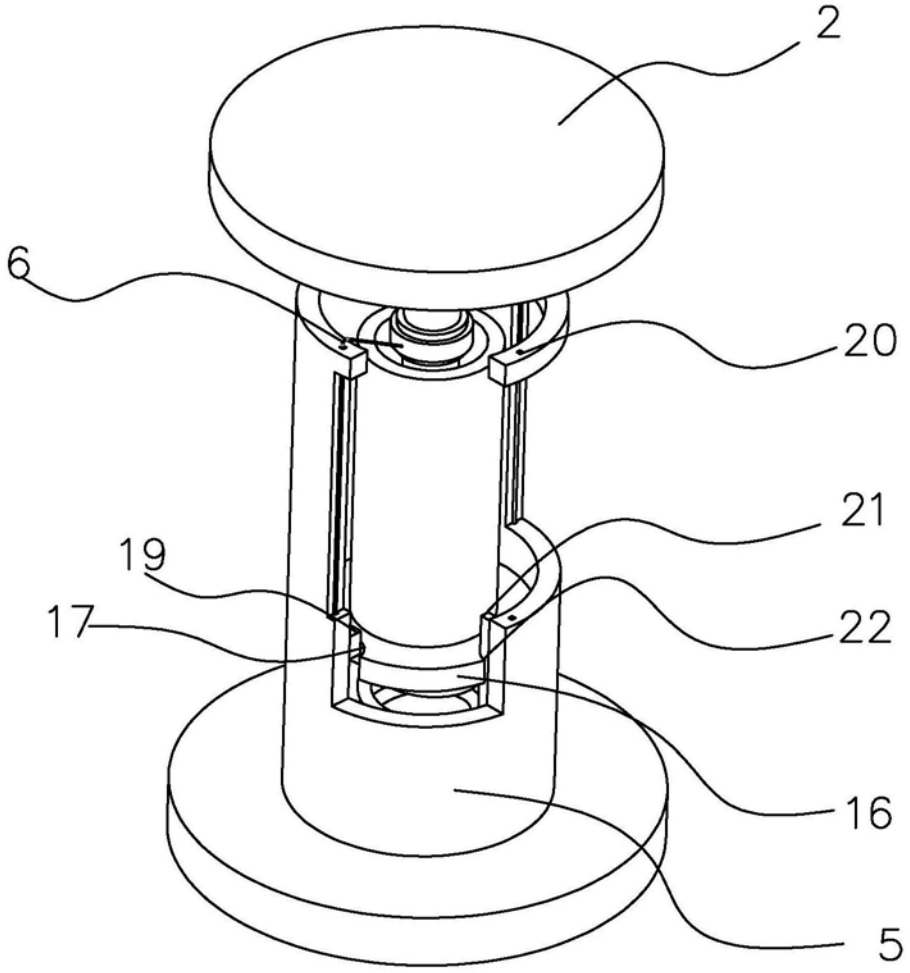

图5

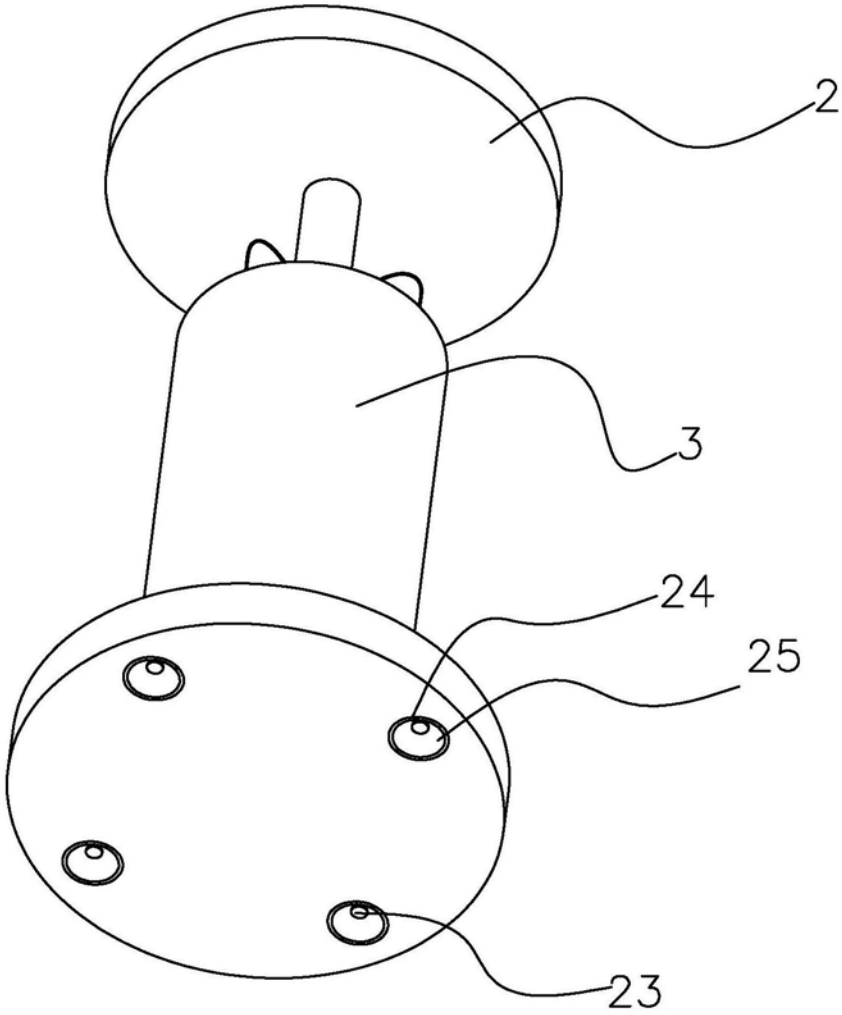

图6

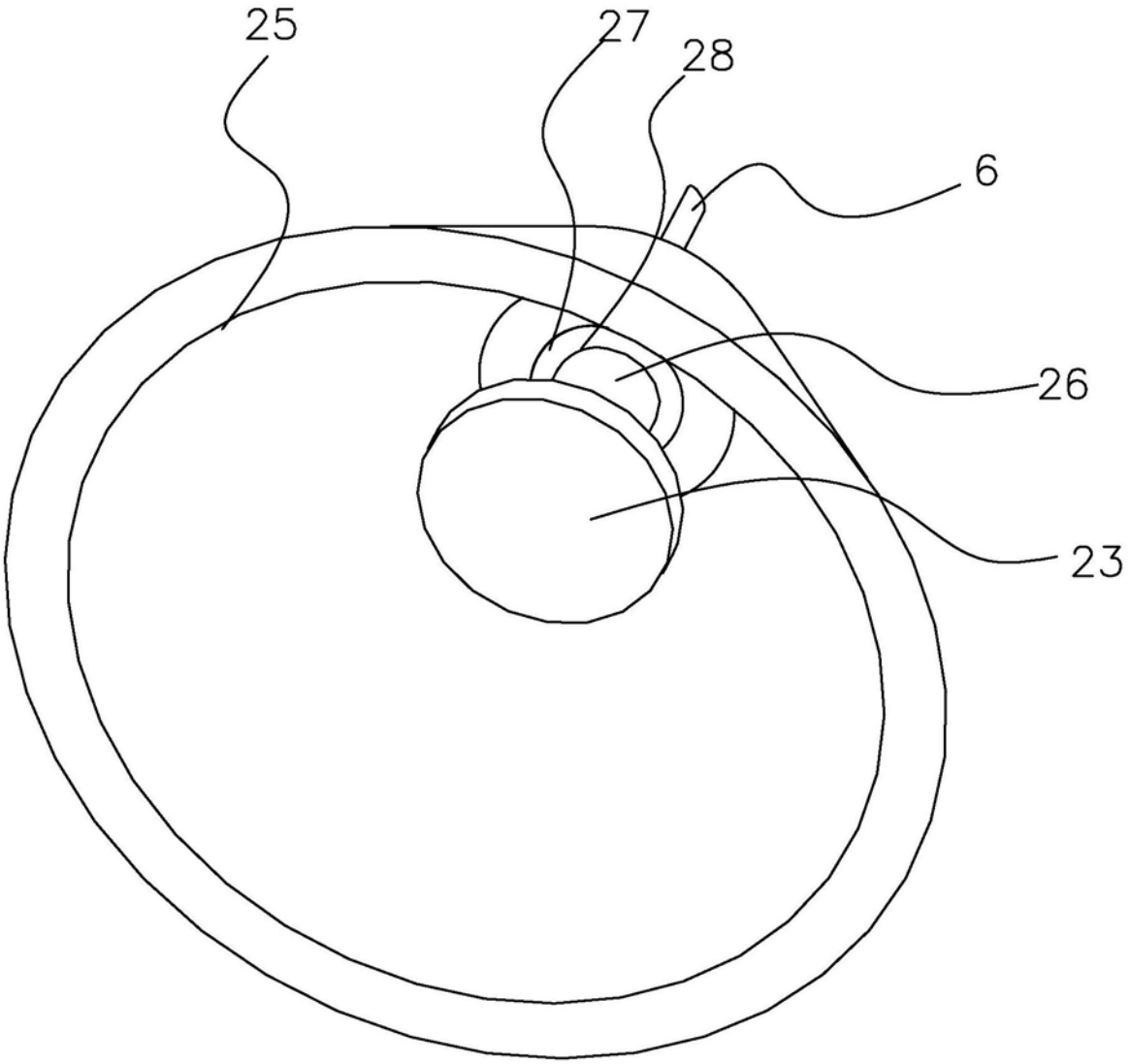

图7

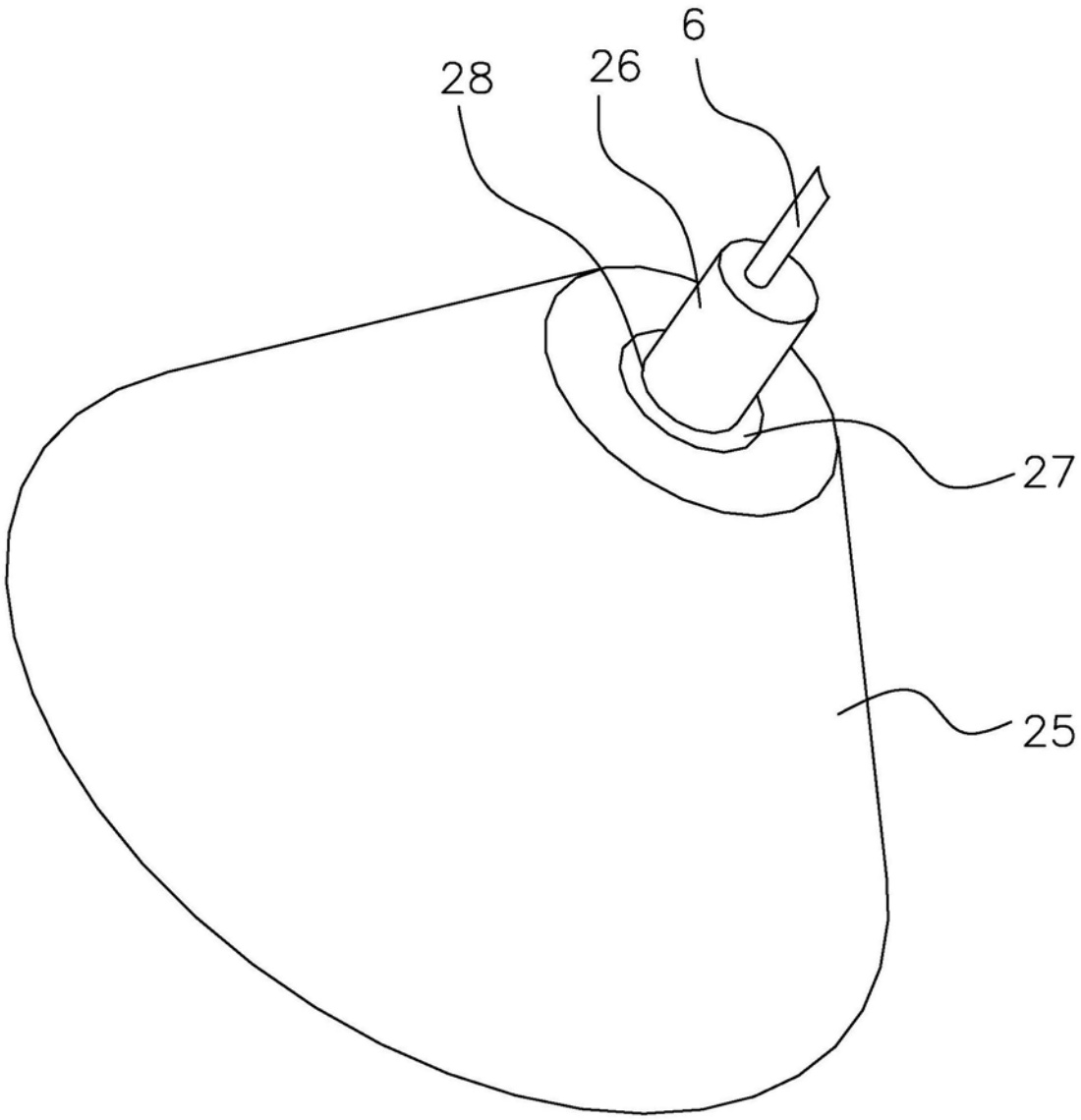

图8