(19)中华人民共和国国家知识产权局

(12)实用新型专利

(10)授权公告号 CN 203327500 U
(45)授权公告日 2013.12.11

(21)申请号 201320385325.7

(22)申请日 2013.07.01

(73)专利权人 郝德有
地址 053000 河北省衡水市育才北大街 699 号
专利权人 中衡金丰农业科技有限公司

(72)发明人 郝志青 张学政 崔志恒 董奎平 郝德温 郝德有

(74)专利代理机构 衡水市盛博专利事务所 13119
代理人 李志华

(51)Int.Cl.
A01B 49/06(2006.01)

权利要求书1页 说明书2页 附图2页

(54)实用新型名称

联合匀撒耙播机

(57)摘要

本实用新型属于耕播机技术领域，公开了一种联合匀撒耙播机。其主要技术特征为：包括机架，机架上设置有带有肥管的肥箱、带有种管的种箱、匀肥板、匀种板，所述机架前部两侧设置有上下可调的犁镜式开沟器，肥管和种管之间设置有旋耕器，种管的后面设置有由多个固定在轴上的滚动灵活的圆盘型耙片构成的耙播器。该联合匀撒耙播机使用时，机架前行，开沟器进行开沟作业，肥箱内的化肥通过肥管经匀肥板均匀撒向地面，其后旋耕器进行旋耕作业，种箱内的种子通过种管经匀种板撒向地面，然后耙播器的耙片进行滚动耙地时，将种子耙入表层浅土。该联合匀撒耙播机适于耕播南方农作物，使南方农作物的耕播一体化，大大提高了生产效率。

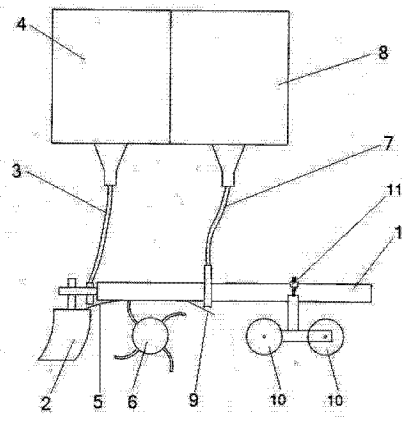

CN 203327500 U

1. 联合匀撒耙播机，包括机架，机架上设置有带有肥管的肥箱、带有种管的种箱、匀肥板、匀种板，其特征在于：所述机架前部两侧设置有上下可调的犁镜式开沟器，肥管和种管之间设置有旋耕器，种管的后面设置有由多个固定在轴上的滚动灵活的圆盘型耙片构成的耙播器。

2. 根据权利要求 1 所述的联合匀撒耙播机，其特征在于：所述的耙播器为前后两个，前后两个耙播器的耙片相间设置，耙播器设置有升降调节装置。

联合匀撒耙播机

技术领域

[0001] 本实用新型属于耕播机技术领域，特别涉及一种联合匀撒耙播机。

背景技术

[0002] 由于南、北麦区生态条件差异较大，最典型的差异是北方麦区为冬寒、干旱灌溉农区，南方为冬暖、降雨充沛农区，在小麦耕种上北方需深播、筑埂浇地，南方则可浅播、需开沟排水。南方地理与北方不同，在北方大面积使用的联合耕播机不宜直接用于南方，南方在耕播过程中，还是需要使用不同的机械，机械化程度较低。

实用新型内容

[0003] 本实用新型要解决的技术问题就是提供一种适用于南方的联合匀撒耙播机。

[0004] 为解决上述技术问题，本实用新型采用的技术方案为：包括机架，机架上设置有带有肥管的肥箱、带有种管的种箱、匀肥板、匀种板，所述机架前部两侧设置有上下可调的犁镜式开沟器，肥管和种管之间设置有旋耕器，种管的后面设置有由多个固定在轴上的滚动灵活的圆盘型耙片构成的耙播器。

[0005] 其附加技术特征为：所述的耙播器为前后两个，前后两个耙播器的耙片相间设置，耙播器设置有升降调节装置。

[0006] 本实用新型所提供的联合匀撒耙播机使用时，机架前行，机架前部两侧的犁镜式开沟器进行开沟作业，肥箱内的化肥通过肥管经匀肥板均匀撒向地面，其后旋耕器进行旋耕作业，种箱内的种子通过种管经匀种板撒向地面，然后耙播器的耙片进行耙地时，将种子耙入表层浅土。本实用新型所提供的联合匀撒耙播机，适于耕播南方农作物，使南方农作物的耕播一体化，大大提高了生产效率。耙播器为前后两个，前后两个耙播器的耙片相间设置，耕播效果好。耙播器设置有升降调节装置，可根据需要调节高低。

附图说明

[0007] 图 1 为本实用新型联合匀撒耙播机的结构示意图；

[0008] 图 2a 为前边一个耙播器的结构示意图；

[0009] 图 2b 为后边一个耙播器的结构示意图。

具体实施方式

[0010] 下面结合附图对本实用新型所提供的联合匀撒耙播机的结构做进一步的详细说明。

[0011] 如图 1 所示，本实用新型联合匀撒耙播机包括机架 1，机架 1 上设置有上下可调的犁镜式开沟器 2、带有肥管 3 的肥箱 4、匀肥板 5、旋耕器 6、带有种管 7 的种箱 8、匀种板 9、耙播器 10，耙播器 10 为前后两个，耙播器 10 设置有调节装置 11。如图 2a、2b 所示，耙播器 10 由多个固定在轴 12 上的耙片 13 构成，耙播器 10 为前后两个，前后两个耙播器 10 的耙片

13 相间设置。

[0012] 本实用新型所提供的联合匀撒耙播机使用时，机架 1 前行，机架 1 前部两侧的犁镜式开沟器 2 进行开沟作业，肥箱 4 内的化肥通过肥管 3 经匀肥板 5 均匀撒向地面，其后旋耕器 6 进行旋耕作业，种箱 8 内的种子通过种管 7 经匀种板 9 撒向地面，然后耙播器 10 的耙片 13 进行耙地时，将种子耙入表层浅土。本实用新型所提供的联合匀撒耙播机，适于耕播南方农作物，使南方农作物的耕播一体化，大大提高了生产效率。耙播器 10 为前后两个，前后两个耙播器 10 的耙片 13 相间设置，耕播效果好。耙播器 10 设置有调节装置 11，可根据需要调节高低。

[0013] 本实用新型的保护范围不仅仅局限于上述实施例，只要结构与本实用新型联合匀撒耙播机相同，就落在本实用新型保护的范围。

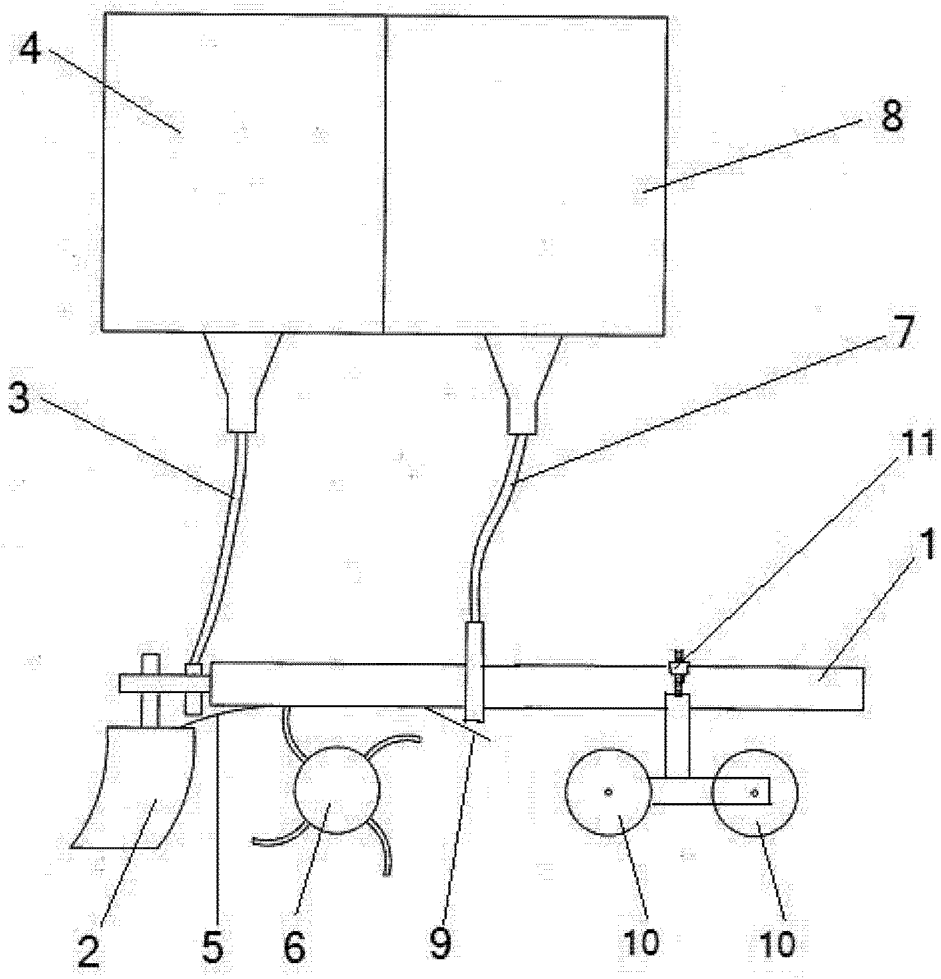

图 1

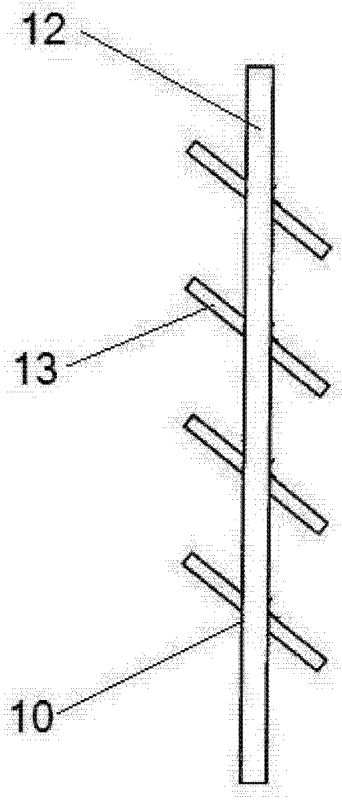

图 2a

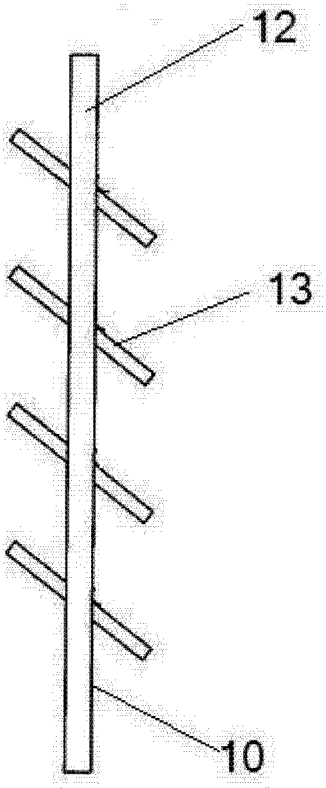

图 2b