(19)中华人民共和国国家知识产权局

(12)实用新型专利

(10)授权公告号 CN 212756871 U
(45)授权公告日 2021.03.23

(21)申请号 202020983752.5

(22)申请日 2020.06.02

(73)专利权人 绿鑫生物环保科技(广州)有限公司

地址 510000 广东省广州市从化区鳌头镇神棋公路3333号

(72)发明人 曾建涛 曾建威 马贵华 杨晓丹

(74)专利代理机构 深圳市兴科达知识产权代理有限公司 44260

代理人 许尤庆

(51)Int.Cl.

A62B 9/02(2006.01)

A62B 9/06(2006.01)

权利要求书1页 说明书3页 附图4页

(54)实用新型名称

一种贴合度强的头戴式口罩

(57)摘要

本实用新型公开了一种贴合度强的头戴式口罩，包括罩体和防护装置，所述罩体外侧设置有边耳，且边耳上方设置有固定片，所述固定片上方连接有弹力绳，且弹力绳外部设置有托块，所述罩体表面安装有鼻梁条，且罩体内壁粘接有垫条，所述防护装置设置于罩体内部，且罩体外部安装有呼吸阀，所述呼吸阀表面开设有出气口，且呼吸阀内部设置有底块，所述底块上方安置有固定柱。该一种贴合度强的头戴式口罩安装有垫条，由于罩体表面安装有鼻梁条，方便通过按压鼻梁上方的鼻梁条，从而使鼻梁条弯曲贴合至鼻梁及脸颊上方，进而增加了其口罩与脸部的贴合度，因为罩体内壁粘接有垫条，且垫条呈柔性结构，所以增加了鼻梁条贴合脸部之后的舒适度。

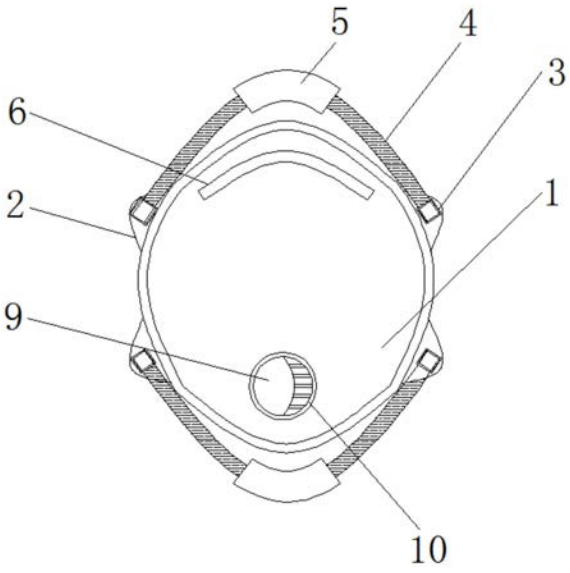

CN 212756871 U

1.一种贴合度强的头戴式口罩，包括罩体(1)和防护装置(8)，其特征在于：所述罩体(1)外侧设置有边耳(2)，且边耳(2)上方设置有固定片(3)，所述固定片(3)上方连接有弹力绳(4)，且弹力绳(4)外部设置有托块(5)，所述罩体(1)表面安装有鼻梁条(6)，且罩体(1)内壁粘接有垫条(7)，所述防护装置(8)设置于罩体(1)内部，且罩体(1)外部安装有呼吸阀(9)，所述呼吸阀(9)表面开设有出气口(10)，且呼吸阀(9)内部设置有底块(11)，所述底块(11)上方安置有固定柱(12)，且固定柱(12)外部连接有胶片(13)，所述罩体(1)外侧设置有橡胶圈(14)。

2.根据权利要求1所述的一种贴合度强的头戴式口罩，其特征在于：所述弹力绳(4)通过固定片(3)与边耳(2)之间构成胶接一体化结构，且弹力绳(4)关于罩体(1)的中垂线呈对称分布。

3.根据权利要求1所述的一种贴合度强的头戴式口罩，其特征在于：所述垫条(7)呈柔性结构，且垫条(7)的竖直中心线与罩体(1)的竖直中心线相重合。

4.根据权利要求1所述的一种贴合度强的头戴式口罩，其特征在于：所述防护装置(8)包括贴肤布(801)、防水布(802)、熔喷布(803)和吸水布(804)，且贴肤布(801)上层设置有防水布(802)，所述防水布(802)上层设置有熔喷布(803)，且熔喷布(803)上层设置有吸水布(804)。

5.根据权利要求4所述的一种贴合度强的头戴式口罩，其特征在于：所述熔喷布(803)的下表面与防水布(802)的上表面相贴合，且熔喷布(803)设置有两层。

6.根据权利要求1所述的一种贴合度强的头戴式口罩，其特征在于：所述出气口(10)呈弧度结构，且出气口(10)均匀分布于呼吸阀(9)表面。

7.根据权利要求1所述的一种贴合度强的头戴式口罩，其特征在于：所述胶片(13)通过固定柱(12)与底块(11)之间构成活动结构，且底块(11)上表面呈网状结构。

一种贴合度强的头戴式口罩

技术领域

[0001] 本实用新型涉及头戴式口罩技术领域，具体为一种贴合度强的头戴式口罩。

背景技术

[0002] 口罩是一种卫生用品，一般指戴在口鼻部位用于过滤进入口鼻的空气，以达到阻挡有害的气体、气味、飞沫进出佩戴者口鼻的用具，以纱布或纸等制成，口罩对进入肺部的空气有一定的过滤作用，在呼吸道传染病流行时，在粉尘等污染的环境中作业时，戴口罩具有非常好的作用，而口罩的贴合度以及密封性要求是非常高的。

[0003] 目前市面上的头戴式口罩在佩戴过程中与佩戴者的面部贴合度不高，从而存在漏气的情况发生，增加了吸入细菌及灰尘的风险，而长时间佩戴头戴式口罩其皮绳容易导致佩戴者感到不舒适，并且长时间的佩戴口罩使其呼吸较为困难，针对上述情况，我们推出了一种贴合度强的头戴式口罩。

实用新型内容

[0004] 本实用新型的目的在于提供一种贴合度强的头戴式口罩，以解决上述背景技术中提出一般的新型头戴式口罩，其在佩戴过程中与佩戴者的面部贴合度不高，从而存在漏气的情况发生，增加了吸入细菌及灰尘的风险，而长时间佩戴头戴式口罩其皮绳容易导致佩戴者感到不舒适，并且长时间的佩戴口罩使其呼吸较为困难的问题。

[0005] 为实现上述目的，本实用新型提供如下技术方案：一种贴合度强的头戴式口罩，包括罩体和防护装置，所述罩体外侧设置有边耳，且边耳上方设置有固定片，所述固定片上方连接有弹力绳，且弹力绳外部设置有托块，所述罩体表面安装有鼻梁条，且罩体内壁粘接有垫条，所述防护装置设置于罩体内部，且罩体外部安装有呼吸阀，所述呼吸阀表面开设有出气口，且呼吸阀内部设置有底块，所述底块上方安置有固定柱，且固定柱外部连接有胶片，所述罩体外侧设置有橡胶圈。

[0006] 优选的，所述弹力绳通过固定片与边耳之间构成胶接一体化结构，且弹力绳关于罩体的中垂线呈对称分布。

[0007] 优选的，所述垫条呈柔性结构，且垫条的竖直中心线与罩体的竖直中心线相重合。

[0008] 优选的，所述防护装置包括贴肤布、防水布、熔喷布和吸水布，且贴肤布上层设置有防水布，所述防水布上层设置有熔喷布，且熔喷布上层设置有吸水布。

[0009] 优选的，所述熔喷布的下表面与防水布的上表面相贴合，且熔喷布设置有两层。

[0010] 优选的，所述出气口呈弧度结构，且出气口均匀分布于呼吸阀表面。

[0011] 优选的，所述胶片通过固定柱与底块之间构成活动结构，且底块上表面呈网状结构。

[0012] 与现有技术相比，本实用新型的有益效果是：该新型头戴式口罩包括安装有弹力绳，弹力绳通过固定片与边耳之间构成胶接一体化结构，有利于增强了弹力绳在拉伸佩戴的过程中的牢固性，使得弹力绳不易与罩体之间脱落，因为弹力绳外部设置有托块，所以增

加了弹力绳套在头部的舒适度，使佩戴者在长期佩戴口罩的过程中更加舒适；

[0013] 与现有技术相比，本实用新型的有益效果是：该新型头戴式口罩包括安装有垫条，由于罩体表面安装有鼻梁条，方便通过按压鼻梁上方的鼻梁条，从而使鼻梁条弯曲贴合至鼻梁及脸颊上方，进而增加了其口罩与脸部的贴合度，因为罩体内壁粘接有垫条，且垫条呈柔性结构，所以增加了鼻梁条贴合脸部之后的舒适度；

[0014] 与现有技术相比，本实用新型的有益效果是：该新型头戴式口罩包括安装有呼吸阀，呼吸阀内部设置有底块，且胶片通过固定柱与底块之间构成活动结构，方便佩戴者在呼气过程中吹起固定柱上的胶片，保障了呼气时的顺畅，而佩戴者在吸气过程中胶片会紧紧贴合住底块，防止细菌灰尘进入口罩内，因为罩体外侧设置有橡胶圈，所以使得佩戴后的口罩与面部贴合的更加紧密。

附图说明

[0015] 图1为本实用新型正视结构示意图；

[0016] 图2为本实用新型侧视结构示意图；

[0017] 图3为本实用新型后视结构示意图；

[0018] 图4为本实用新型呼吸阀局部结构示意图。

[0019] 图中：1、罩体；2、边耳；3、固定片；4、弹力绳；5、托块；6、鼻梁条；7、垫条；8、防护装置；801、贴肤布；802、防水布；803、熔喷布；804、吸水布；9、呼吸阀；10、出气口；11、底块；12、固定柱；13、胶片；14、橡胶圈。

具体实施方式

[0020] 下面将结合本实用新型实施例中的附图，对本实用新型实施例中的技术方案进行清楚、完整地描述，显然，所描述的实施例仅仅是本实用新型一部分实施例，而不是全部的实施例。基于本实用新型中的实施例，本领域普通技术人员在没有做出创造性劳动前提下所获得的所有其他实施例，都属于本实用新型保护的范围。

[0021] 请参阅图1-4，本实用新型提供技术方案：一种贴合度强的头戴式口罩，包括罩体1和防护装置8，罩体1外侧设置有边耳2，且边耳2上方设置有固定片3，固定片3上方连接有弹力绳4，且弹力绳4外部设置有托块5，弹力绳4通过固定片3与边耳2之间构成胶接一体化结构，且弹力绳4关于罩体1的中垂线呈对称分布，由于弹力绳4通过固定片3与边耳2之间构成胶接一体化结构，有利于增强了弹力绳4在拉伸佩戴的过程中的牢固性，使得弹力绳4不易与罩体1之间脱落，因为弹力绳4外部设置有托块5，所以增加了弹力绳4套在头部的舒适度，使佩戴者在长期佩戴口罩的过程中更加舒适，而弹力绳4关于罩体1的中垂线呈对称分布，当需要佩戴口罩时，首先拉起下方的弹力绳4套住后颈部，再通过拉动上方的弹力绳4套住后脑勺耳朵上方，两根弹力绳4保证了其口罩佩戴的稳定性和密封性；

[0022] 罩体1表面安装有鼻梁条6，且罩体1内壁粘接有垫条7，垫条7呈柔性结构，且垫条7的竖直中心线与罩体1的竖直中心线相重合，由于罩体1表面安装有鼻梁条6，当口罩佩戴完毕后，通过按压鼻梁上方的鼻梁条6，从而使鼻梁条6弯曲贴合至鼻梁及脸颊上方，进而增加了其口罩与脸部的贴合度，因为罩体1内壁粘接有垫条7，且垫条7呈柔性结构，所以增加了鼻梁条6贴合脸部之后的舒适度；

[0023] 防护装置8设置于罩体1内部，防护装置8包括贴肤布801、防水布802、熔喷布803和吸水布804，且贴肤布801上层设置有防水布802，防水布802上层设置有熔喷布803，且熔喷布803上层设置有吸水布804，熔喷布803的下表面与防水布802的上表面相贴合，且熔喷布803设置有两层，由于熔喷布803的下表面与防水布802的上表面相贴合，且熔喷布803设置有两层，所以大大提高了口罩对细小的颗粒及细菌病毒的阻隔效果，保障了佩戴者的安全；

[0024] 罩体1外部安装有呼吸阀9，呼吸阀9表面开设有出气口10，出气口10呈弧度结构，且出气口10均匀分布于呼吸阀9表面，由于呼吸阀9表面开设有出气口10，方便佩戴者通过呼吸阀9呼出二氧化碳，有利于长时间佩戴口罩的人群以及老人小孩等弱势群体佩戴，使得他们佩戴的更加舒适；

[0025] 呼吸阀9内部设置有底块11，底块11上方安置有固定柱12，且固定柱12外部连接有胶片13，罩体1外侧设置有橡胶圈14，胶片13通过固定柱12与底块11之间构成活动结构，且底块11上表面呈网状结构，由于胶片13通过固定柱12与底块11之间构成活动结构，当佩戴者进行呼出二氧化碳时，会将胶片13从固定柱12上吹起，而当佩戴者吸气时，胶片13会紧紧贴合住底块11，防止细菌灰尘进入口罩内，因为罩体1外侧设置有橡胶圈14，所以使得佩戴后的口罩与面部贴合的更加紧密。

[0026] 工作原理：在使用该一种贴合度强的头戴式口罩时，首先将口罩放置在面部并与口部对应好，随后通过拉起下方的弹力绳4套住后颈部，再通过拉动上方的弹力绳4套住后脑勺耳朵上方，两根弹力绳4保证了其口罩佩戴的稳定性和密封性，因为弹力绳4外部设置有托块5，所以增加了弹力绳4套在头部的舒适度，然后通过按压鼻梁上方的鼻梁条6，从而使鼻梁条6弯曲贴合至鼻梁及脸颊上方，进而增加了其口罩与脸部的贴合度，因为罩体1内壁粘接有垫条7，且垫条7呈柔性结构，所以增加了鼻梁条6贴合脸部之后的舒适度，按压好鼻梁条6之后，通过拉伸调整罩体1的外侧的橡胶圈14，使得口罩与面部贴合的更加紧密，罩体1内部设置有两层熔喷布803，大大提高了口罩对细小的颗粒及细菌病毒的阻隔效果，保障了佩戴者的安全，最后罩体1外部安装的呼吸阀9可起到通气的效果，呼吸阀9内部设置有胶片13，当佩戴者进行呼出二氧化碳时，会将胶片13从固定柱12上吹起，而当佩戴者吸气时，胶片13会紧紧贴合住底块11，防止细菌灰尘进入口罩内。

[0027] 尽管已经示出和描述了本实用新型的实施例，对于本领域的普通技术人员而言，可以理解在不脱离本实用新型的原理和精神的情况下可以对这些实施例进行多种变化、修改、替换和变型，本实用新型的范围由所附权利要求及其等同物限定。

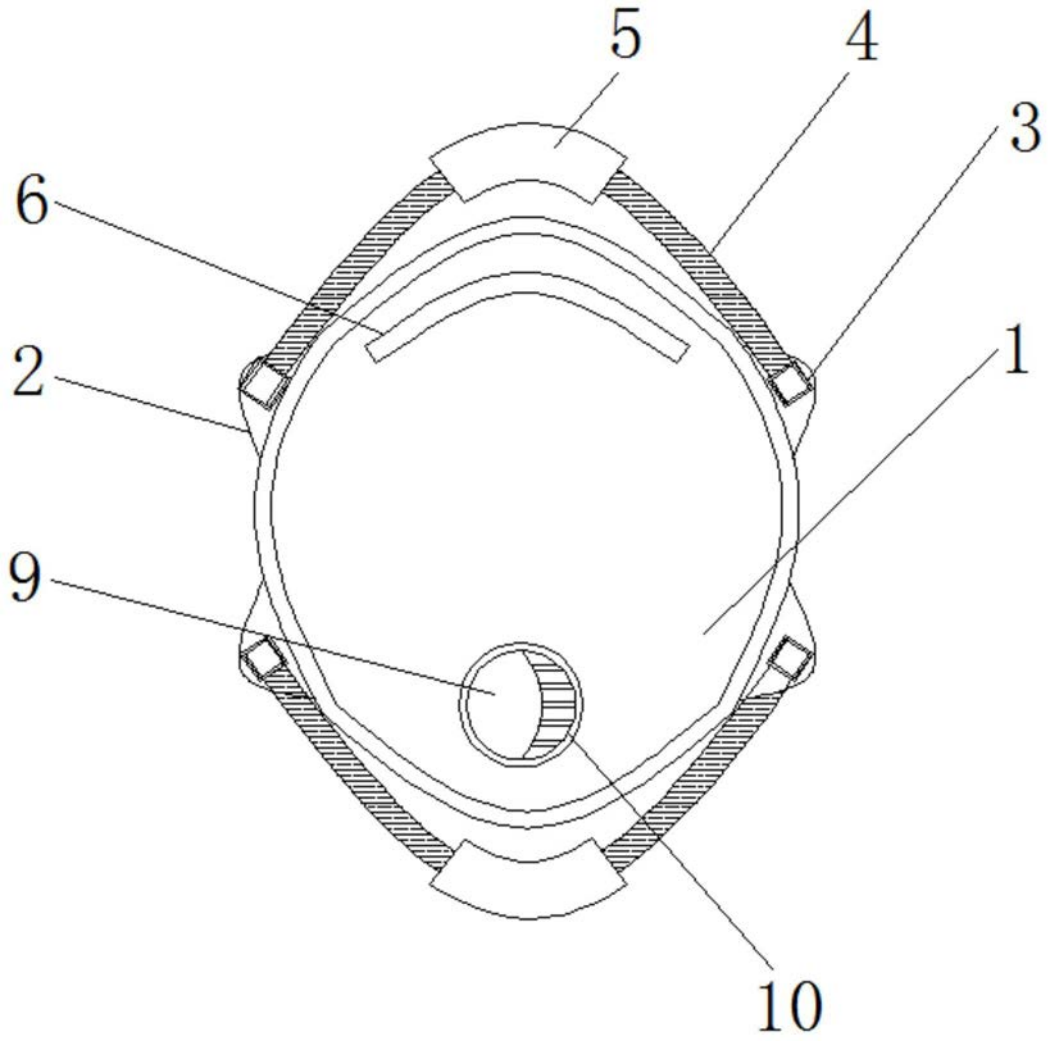

图1

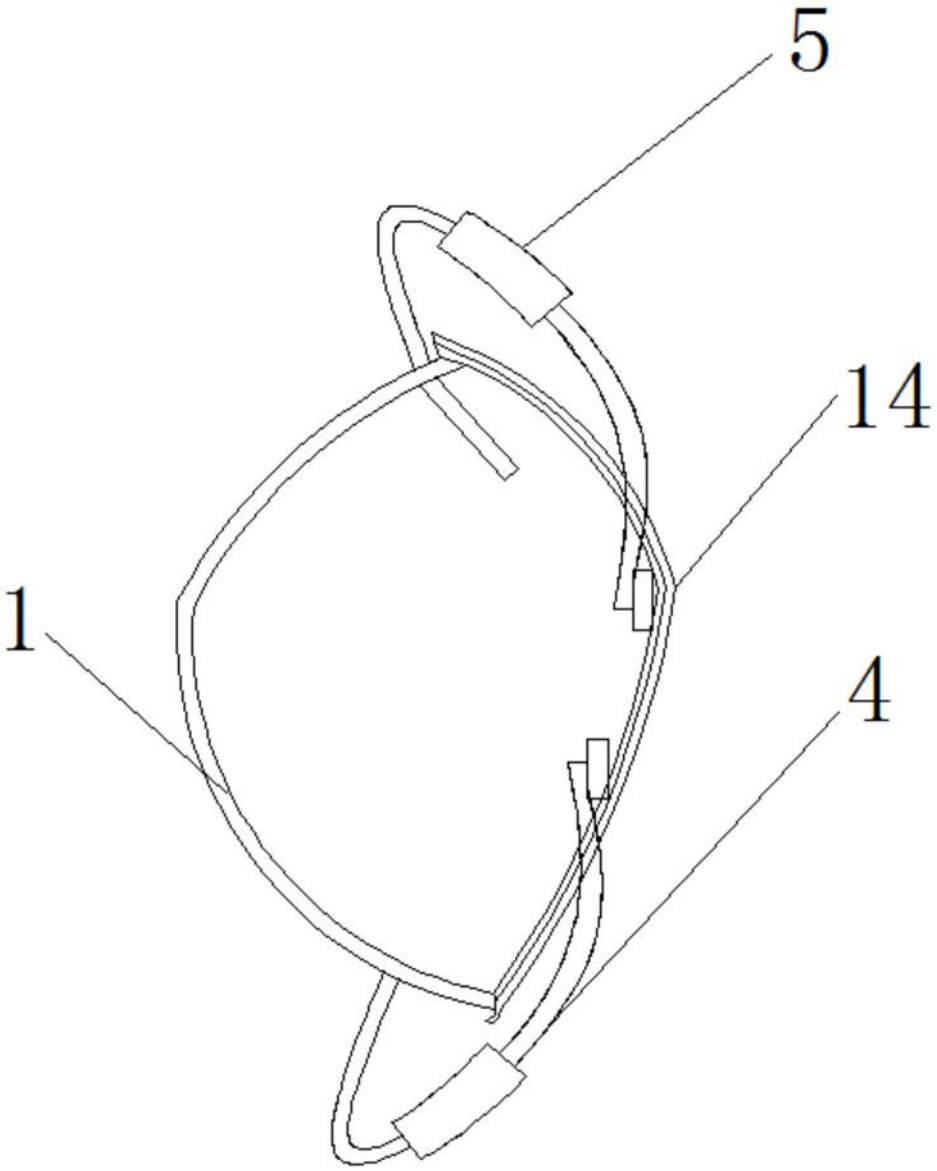

图2

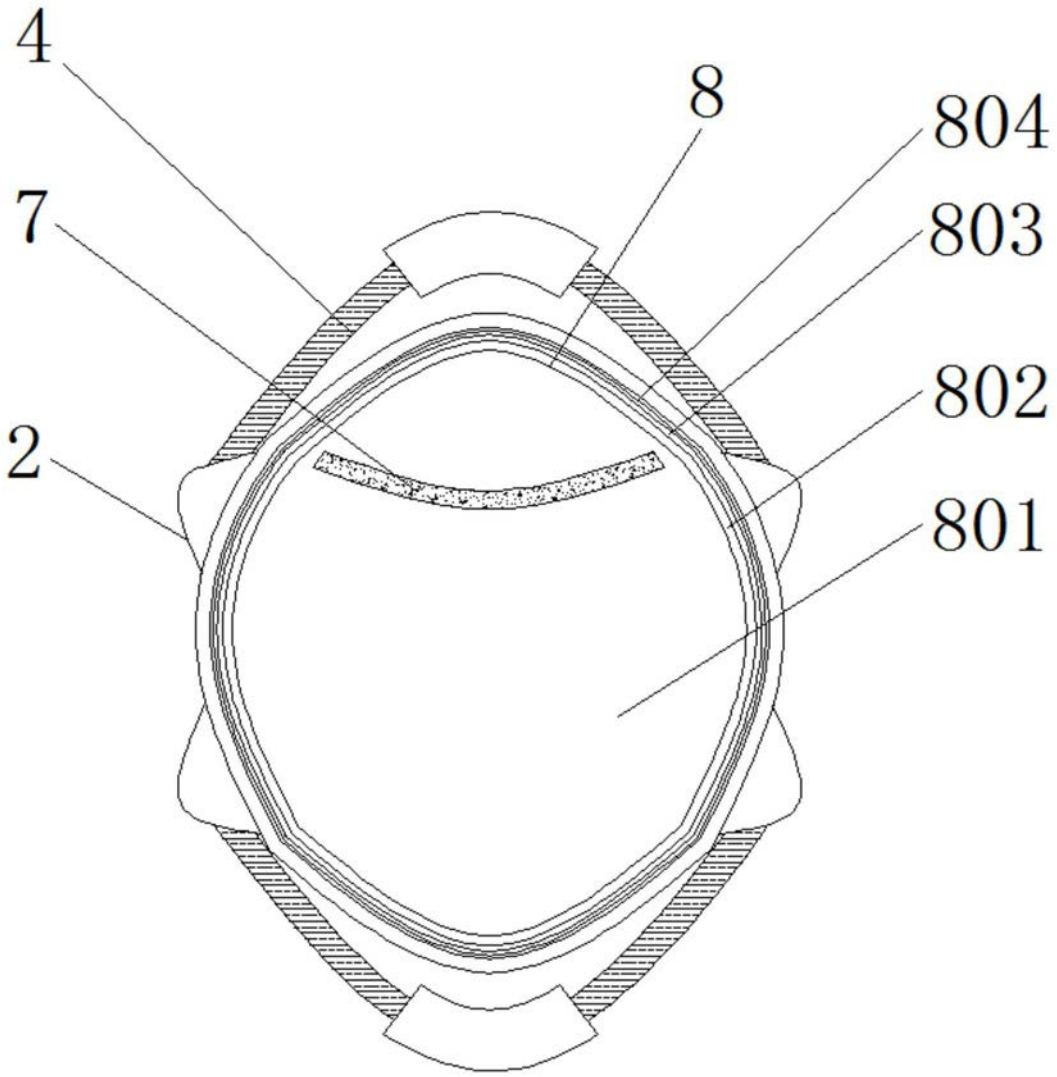

图3

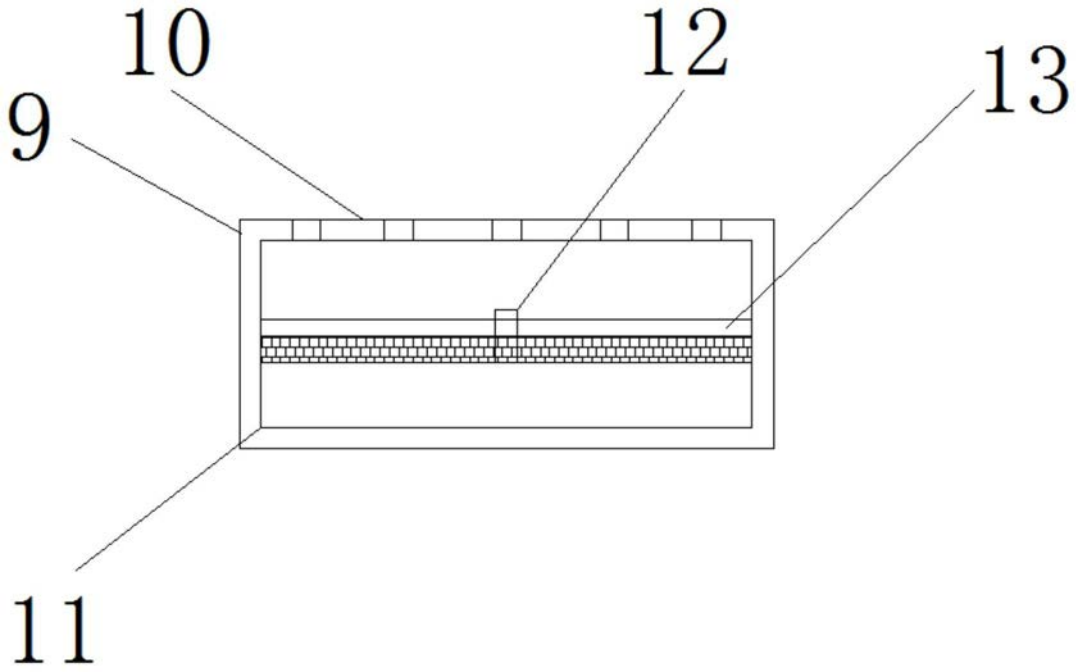

图4