(19)国家知识产权局

(12)实用新型专利

(10)授权公告号 CN 216879607 U
(45)授权公告日 2022.07.05

(21)申请号 202123422509.X

(22)申请日 2021.12.31

(73)专利权人 山东中昇华检认证检测有限公司
地址 266601 山东省青岛市莱西市望城街道办事处福州路5号

(72)发明人 邵振全 于晓明 隋学术 李娜 李玲 李振中 李君懋 孙浩 段安康 崔鑫

(74)专利代理机构 北京卓岚智财知识产权代理事务所(特殊普通合伙) 11624
专利代理师 张旭东

(51)Int.Cl.
B02C 7/08(2006.01)
B02C 7/11(2006.01)
B08B 15/04(2006.01)

权利要求书1页 说明书3页 附图3页

(54)实用新型名称

一种化工检测用新型研磨装置

(57)摘要

本实用新型公开了一种化工检测用新型研磨装置,包括安装座,所述安装座顶端的中间位置处安装有研磨箱,所述除尘箱的底端安装有集尘管,所述集尘管的外侧壁设置有稳固环,所述稳固环的内部安装有锁紧块,所述稳固环的两侧均安装有安装栓,所述稳固环的一端安装有支撑架。本实用新型通过将除尘箱先进行一定的安装处理,紧接着在风机安装后将其打开,使其开始进行一定的驱动工作,并且将其稳固环在安装栓的配合下完成安装工作后,由于其锁紧块的安装设置使其完成了对应的紧固工作,由于其支撑架的支撑设置完成了对集尘管的定位支撑工作,因此使其集尘管完成了一定的引流吸尘工作,因此很好的提高了其整体的除尘能力。

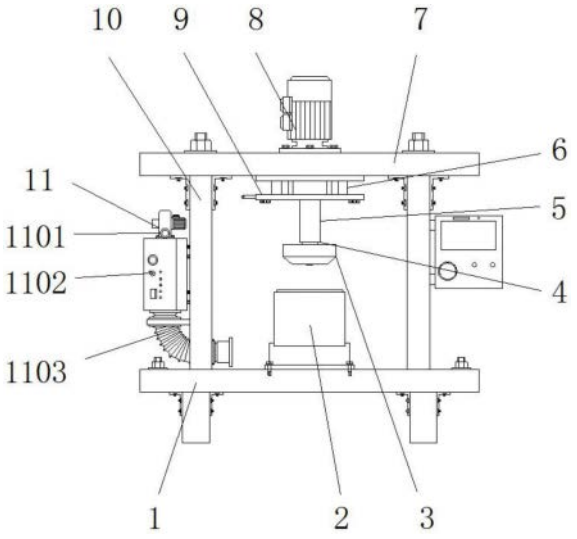

CN 216879607 U

1.一种化工检测用新型研磨装置，包括安装座(1)，其特征在于：所述安装座(1)顶端的中间位置处安装有研磨箱(2)，所述安装座(1)顶端的两侧均安装有支撑杆(10)，所述支撑杆(10)的顶端安装有顶板(7)，所述顶板(7)的顶端安装有驱动组件(8)，所述驱动组件(8)的一端安装有伸缩组件(6)，所述伸缩组件(6)的底端安装有连接柱(5)，所述连接柱(5)的底端安装有研磨盘(3)，所述研磨盘(3)的连接处设置有安装结构(4)，所述连接柱(5)的连接处设置有锁定结构(9)，所述支撑杆(10)的一侧设置有除尘结构(11)，所述除尘结构(11)包括除尘箱(1102)，所述除尘箱(1102)安装在支撑杆(10)的一侧，所述除尘箱(1102)的顶端安装有风机(1101)，所述除尘箱(1102)的底端安装有集尘管(1103)，所述集尘管(1103)的外侧壁设置有稳固环(1104)，所述稳固环(1104)的内部安装有锁紧块(1105)，所述稳固环(1104)的两侧均安装有安装栓(1106)，所述稳固环(1104)的一端安装有支撑架(1107)。

2.根据权利要求1所述的一种化工检测用新型研磨装置，其特征在于：所述安装结构(4)包括安装盘(401)，所述安装盘(401)设置在连接柱(5)底端的连接处，所述安装盘(401)的底端安装有连接座(402)，所述连接座(402)的底端安装有紧固夹爪(403)，所述紧固夹爪(403)的外侧壁设置有螺帽(404)。

3.根据权利要求2所述的一种化工检测用新型研磨装置，其特征在于：所述紧固夹爪(403)在连接座(402)的一端分布有四组，所述螺帽(404)与紧固夹爪(403)的外侧壁呈螺纹连接。

4.根据权利要求1所述的一种化工检测用新型研磨装置，其特征在于：所述锁定结构(9)包括安装架(901)，所述安装架(901)安装在连接柱(5)顶端的连接处，所述安装架(901)的内部设置有滑杆(902)，所述滑杆(902)的外侧壁设置有锁紧弹簧(903)，所述锁紧弹簧(903)的一侧设置有锁紧滑块(904)，所述锁紧滑块(904)的一侧设置有扳紧杆(905)，所述扳紧杆(905)的一端安装有转接轴(906)。

5.根据权利要求4所述的一种化工检测用新型研磨装置，其特征在于：所述锁紧滑块(904)与锁紧弹簧(903)内部之间形成弹性连接，所述扳紧杆(905)与转接轴(906)内部之间形成转动连接。

6.根据权利要求1所述的一种化工检测用新型研磨装置，其特征在于：所述集尘管(1103)的一端延伸至除尘箱(1102)的内部，所述锁紧块(1105)在稳固环(1104)的内部呈均匀分布。

7.根据权利要求1所述的一种化工检测用新型研磨装置，其特征在于：所述安装栓(1106)关于稳固环(1104)的垂直中轴线呈对称分布，所述稳固环(1104)与支撑架(1107)设置在同一垂直平面内。

一种化工检测用新型研磨装置

技术领域

[0001] 本实用新型涉及研磨装置技术领域，具体为一种化工检测用新型研磨装置。

背景技术

[0002] 随着社会的不断发展，经济水平的不断提高，人们的生活水平也得到了显著的发展，伴随着经济水平的逐渐增长，我国的科技水平也得到了显著的发展，因此也推动了我国的化工水平，在化工检测的过程中常常会进行一定的研磨处理，其中研磨是在一定的压力下完成原料的加工工作，因此在化工检测的过程中需要使用到研磨装置进行一定的对应加工处理，从而使其后续在检测的过程中更加便利；

[0003] 然而传统的此类研磨装置在其实际使用的过程中，仍然存在着一些问题，例如在其实际使用的过程中难以进行很好的除尘工作，由于在研磨的过程中易产生大量的灰尘，因此易对其环境造成一定的影响。

实用新型内容

[0004] 本实用新型的目的在于提供一种化工检测用新型研磨装置，以解决上述背景技术中提出除尘能力差的问题。

[0005] 为实现上述目的，本实用新型提供如下技术方案：一种化工检测用新型研磨装置，包括安装座，所述安装座顶端的中间位置处安装有研磨箱，所述安装座顶端的两侧均安装有支撑杆，所述支撑杆的顶端安装有顶板，所述顶板的顶端安装有驱动组件，所述驱动组件的一端安装有伸缩组件，所述伸缩组件的底端安装有连接柱，所述连接柱的底端安装有研磨盘，所述研磨盘的连接处设置有安装结构，所述连接柱的连接处设置有锁定结构，所述支撑杆的一侧设置有除尘结构，所述除尘结构包括除尘箱，所述除尘箱安装在支撑杆的一侧，所述除尘箱的顶端安装有风机，所述除尘箱的底端安装有集尘管，所述集尘管的外侧壁设置有稳固环，所述稳固环的内部安装有锁紧块，所述稳固环的两侧均安装有安装栓，所述稳固环的一端安装有支撑架。

[0006] 优选的，所述安装结构包括安装盘，所述安装盘设置在连接柱底端的连接处，所述安装盘的底端安装有连接座，所述连接座的底端安装有紧固夹爪，所述紧固夹爪的外侧壁设置有螺帽。

[0007] 优选的，所述紧固夹爪在连接座的一端分布有四组，所述螺帽与紧固夹爪的外侧壁呈螺纹连接。

[0008] 优选的，所述锁定结构包括安装架，所述安装架安装在连接柱顶端的连接处，所述安装架的内部设置有滑杆，所述滑杆的外侧壁设置有锁紧弹簧，所述锁紧弹簧的一侧设置有锁紧滑块，所述锁紧滑块的一侧设置有扳紧杆，所述扳紧杆的一端安装有转接轴。

[0009] 优选的，所述锁紧滑块与锁紧弹簧内部之间形成弹性连接，所述扳紧杆与转接轴内部之间形成转动连接。

[0010] 优选的，所述集尘管的一端延伸至除尘箱的内部，所述锁紧块在稳固环的内部呈

均匀分布。

[0011] 优选的，所述安装栓关于稳固环的垂直中轴线呈对称分布，所述稳固环与支撑架设置在同一垂直平面内。

[0012] 与现有技术相比，本实用新型的有益效果是：该种化工检测用新型研磨装置不仅提高了该研磨装置的除尘能力，也同时提高了该装置的安装能力和锁定能力；

[0013] (1)通过将除尘箱先进行一定的安装处理，紧接着在风机安装后将其打开，使其开始进行一定的驱动工作，并且将其稳固环在安装栓的配合下完成安装工作后，由于其锁紧块的安装设置使其完成了对应的紧固工作，由于其支撑架的支撑设置完成了对集尘管的定位支撑工作，因此使其集尘管完成了一定的引流吸尘工作，因此很好的提高了其整体的除尘能力；

[0014] (2)通过将安装盘先进行一定的安装处理，并且在其连接座的位置处完成其紧固夹爪位置处的安装工作，因此在其螺帽的配合下完成其紧固夹爪位置处的收缩稳固工作，因此很好的提高了其整体的安装能力，从而提高了其整体的便利性；

[0015] (3)通过安装架先进行一定的安装处理，并且在其扳紧杆扳动的过程中，使其锁紧滑块和锁紧弹簧相互配合完成一定的锁紧卡位工作，并且在其扳紧杆一端的凸面设计下，很好的提高了其整体的锁定能力，使其在实际工作的过程中很好的提高了其整体的稳定性。

附图说明

[0016] 图1为本实用新型的主视结构示意图；

[0017] 图2为本实用新型的侧视结构示意图；

[0018] 图3为本实用新型的锁定结构正视结构示意图；

[0019] 图4为本实用新型的安装结构主视结构示意图；

[0020] 图5为本实用新型的除尘结构局部主视剖面结构示意图。

[0021] 图中：1、安装座；2、研磨箱；3、研磨盘；4、安装结构；401、安装盘；402、连接座；403、紧固夹爪；404、螺帽；5、连接柱；6、伸缩组件；7、顶板；8、驱动组件；9、锁定结构；901、安装架；902、滑杆；903、锁紧弹簧；904、锁紧滑块；905、扳紧杆；906、转接轴；10、支撑杆；11、除尘结构；1101、风机；1102、除尘箱；1103、集尘管；1104、稳固环；1105、锁紧块；1106、安装栓；1107、支撑架。

具体实施方式

[0022] 下面将结合本实用新型实施例中的附图，对本实用新型实施例中的技术方案进行清楚、完整地描述，显然，所描述的实施例仅仅是本实用新型一部分实施例，而不是全部的实施例。基于本实用新型中的实施例，本领域普通技术人员在没有做出创造性劳动前提下所获得的所有其他实施例，都属于本实用新型保护的范围。

[0023] 请参阅图1-5，本实用新型提供的一种实施例：一种化工检测用新型研磨装置，包括安装座1，安装座1顶端的中间位置处安装有研磨箱2，安装座1顶端的两侧均安装有支撑杆10，支撑杆10的顶端安装有顶板7，顶板7的顶端安装有驱动组件8，驱动组件8的一端安装有伸缩组件6，伸缩组件6的底端安装有连接柱5，连接柱5的底端安装有研磨盘3，研磨盘3的

连接处设置有安装结构4，安装结构4包括安装盘401，安装盘401设置在连接柱5底端的连接处，安装盘401的底端安装有连接座402，连接座402的底端安装有紧固夹爪403，紧固夹爪403的外侧壁设置有螺帽404；

[0024] 紧固夹爪403在连接座402的一端分布有四组，螺帽404与紧固夹爪403的外侧壁呈螺纹连接，使其在工作的过程中很好的提高了其整体的稳定安装连接工作，并且在其工作的过程中很好的提高了其整体的便利性和稳固性；

[0025] 连接柱5的连接处设置有锁定结构9，锁定结构9包括安装架901，安装架901安装在连接柱5顶端的连接处，安装架901的内部设置有滑杆902，滑杆902的外侧壁设置有锁紧弹簧903，锁紧弹簧903的一侧设置有锁紧滑块904，锁紧滑块904的一侧设置有扳紧杆905，扳紧杆905的一端安装有转接轴906；

[0026] 锁紧滑块904与锁紧弹簧903内部之间形成弹性连接，扳紧杆905与转接轴906内部之间形成转动连接，使其在工作的过程中很好的提高了其整体的调节锁定能力，并且其扳紧杆905的一端呈凸面，因此很好的提高了其整体的锁定能力；

[0027] 支撑杆10的一侧设置有除尘结构11，除尘结构11包括除尘箱1102，除尘箱1102安装在支撑杆10的一侧，除尘箱1102的顶端安装有风机1101，除尘箱1102的底端安装有集尘管1103，集尘管1103的外侧壁设置有稳固环1104，稳固环1104的内部安装有锁紧块1105，稳固环1104的两侧均安装有安装栓1106，稳固环1104的一端安装有支撑架1107；

[0028] 集尘管1103的一端延伸至除尘箱1102的内部，锁紧块1105在稳固环1104的内部呈均匀分布，安装栓1106关于稳固环1104的垂直中轴线呈对称分布，稳固环1104与支撑架1107设置在同一垂直平面内，使其在工作的过程中很好的提高了其整体的稳固除尘能力。

[0029] 工作原理：首先，将装置先进行一定的安装处理，并且将其外接电源后使其开始进行正常，然后将其原料放置在研磨箱2的内部，然后将其驱动组件8打开时候，使其开始进行对应的驱动工作，并且在其扳紧杆905扳动的过程中，使其锁紧滑块904和锁紧弹簧903相互配合完成一定的锁紧卡位工作，并且在其扳紧杆905一端的凸面设计下，完成了其整体的锁定能力，同时在其螺帽404的配合下完成其紧固夹爪403位置处的收缩稳固工作，使其完成其研磨盘3位置处的定位工作后，使其在伸缩组件6的伸缩工作下，使其研磨盘3最终置于研磨箱2的位置处完成一定的研磨工作，并且在其工作的过程中将其风机1101打开后，将其集尘管1103拉伸至合适的长度和位置后，完成一定的吸尘工作，在工作结束之后将其电源关闭。

[0030] 对于本领域技术人员而言，显然本实用新型不限于上述示范性实施例的细节，而且在不背离本实用新型的精神或基本特征的情况下，能够以其他的具体形式实现本实用新型。因此，无论从哪一点来看，均应将实施例看作是示范性的，而且是非限制性的，本实用新型的范围由所附权利要求而不是上述说明限定，因此旨在将落在权利要求的等同要件的含义和范围内的所有变化囊括在本实用新型内。不应将权利要求中的任何附图标记视为限制所涉及的权利要求。

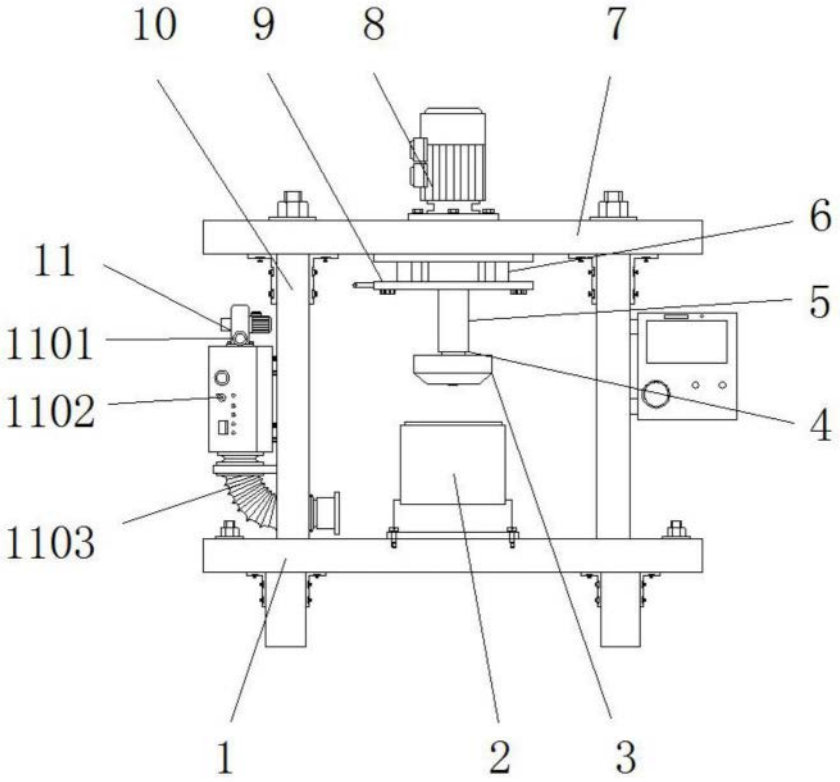

图1

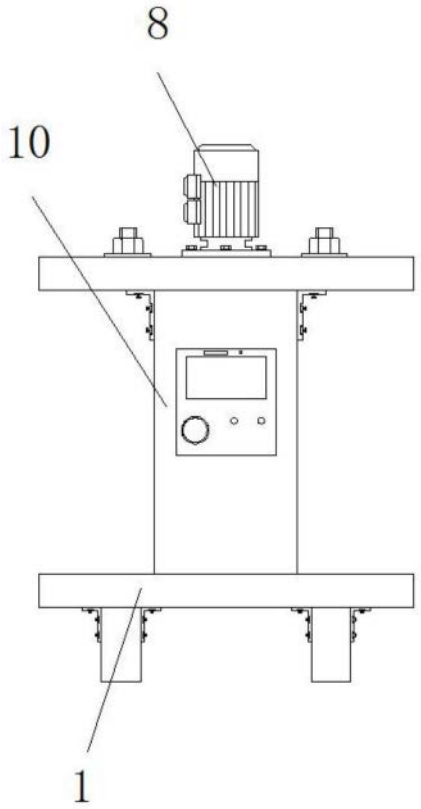

图2

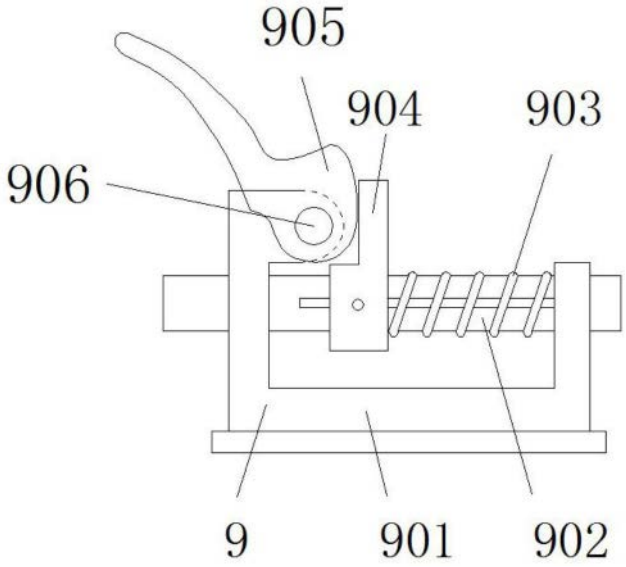

图3

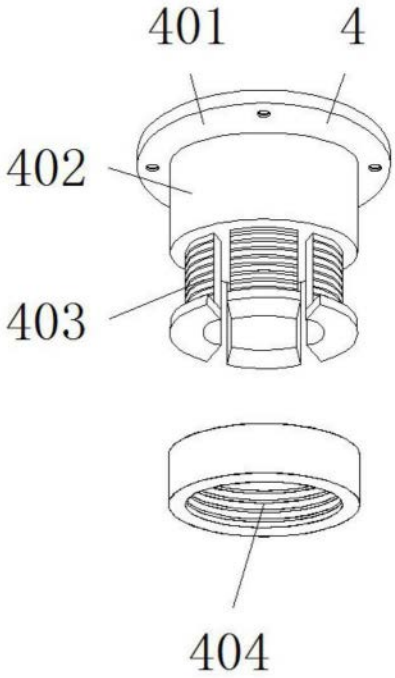

图4

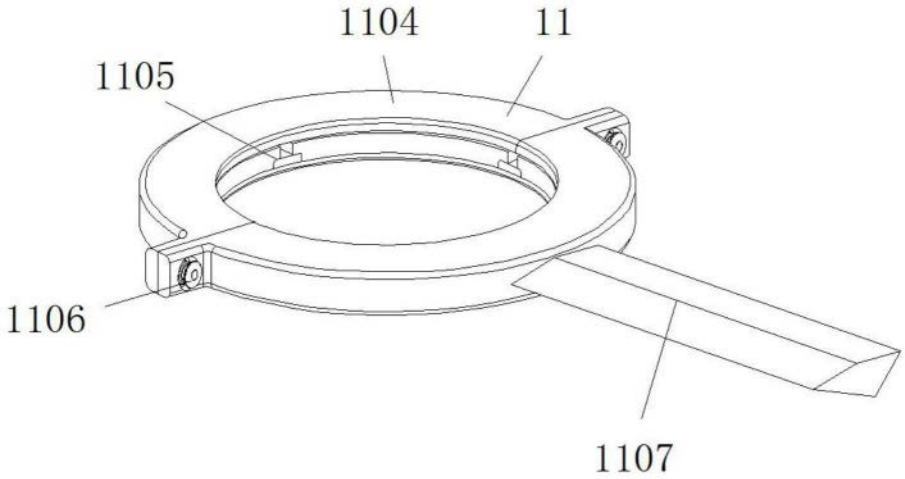

图5