(19)中华人民共和国国家知识产权局

(12)实用新型专利

(10)授权公告号 CN 206714568 U
(45)授权公告日 2017.12.08

(21)申请号 201621478038.0

(22)申请日 2016.12.30

(73)专利权人 北京春道商贸有限公司
地址 100000 北京市西城区马连道路14号9号楼一层A-13

(72)发明人 汤春道

(74)专利代理机构 北京方韬法业专利代理事务所 11303
代理人 朱贝贝

(51)Int.Cl.
A47G 19/22(2006.01)

权利要求书1页 说明书3页 附图1页

(54)实用新型名称

泡茶杯

(57)摘要

本实用新型公开了泡茶杯，包括具有内腔的杯身，所述杯身顶部设有杯口，所述杯口上设有匹配的杯盖，所述杯身内腔中设有隔板及可分离式滤网，所述隔板将杯身内腔下部分隔成左右两个独立腔室，所述可分离式滤网位于所述隔板上方，并挡在所述两个独立腔室的顶部开口处。本实用新型结构简单、使用方便，能够实现有效控制泡茶时间，满足不同品茗者的个体需求，让使用者随时随地都可以喝上个人喜好的放心茶水，是理想的便携泡茶师，适用于家庭、办公、会议、旅行、户外等多种环境下使用。

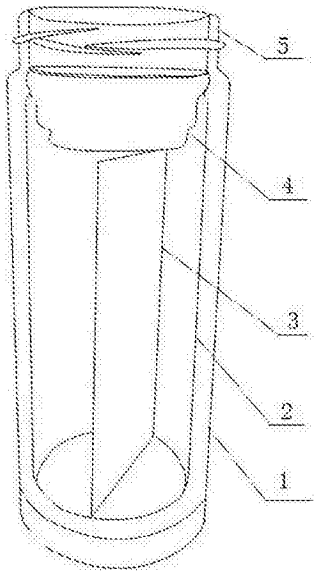

CN 206714568 U

1.泡茶杯，包括具有内腔的杯身，所述杯身顶部设有杯口，所述杯口上设有匹配的杯盖，其特征在于，所述杯身内腔中设有隔板及可分离式滤网，所述隔板将杯身内腔下部分隔成左右两个独立腔室，所述可分离式滤网位于所述隔板上方，并挡在所述两个独立腔室的顶部开口处。

2.根据权利要求1所述的泡茶杯，其特征在于，所述隔板与所述可分离式滤网之间留有茶叶无法通过的微小间隙。

3.根据权利要求1所述的泡茶杯，其特征在于，所述杯身内壁上设有用于卡嵌所述可分离式滤网的卡槽。

4.根据权利要求1所述的泡茶杯，其特征在于，所述可分离式滤网为内凹型滤网，所述内凹型滤网的底面挡在所述两个独立腔室的顶部开口处。

5.根据权利要求4所述的泡茶杯，其特征在于，所述内凹型滤网的上缘卡嵌在所述杯口的底缘处。

6.根据权利要求1所述的泡茶杯，其特征在于，所述可分离式滤网上设有用于拿取的提耳。

7.根据权利要求1所述的泡茶杯，其特征在于，所述隔板设置在所述杯身内腔的中部。

8.根据权利要求1所述的泡茶杯，其特征在于，所述隔板采用硼硅玻璃材质。

9.根据权利要求8所述的泡茶杯，其特征在于，所述杯身采用硼硅玻璃材质，所述隔板与所述杯身内壁及杯身底面熔接。

10.根据权利要求1-9任一项所述的泡茶杯，其特征在于，所述杯盖包括杯盖本体，所述杯盖本体包括顶盖、外盖和内盖，所述内盖固定连接在外盖的内表面，所述内盖上部设有向内延伸的突起部，所述突起部的末端具有向下弯曲的折弯部，所述突起部与内盖的顶端之间形成的间隙处设有密封硅胶圈一，所述密封硅胶圈一内卡设有圆形玻璃片，所述折弯部的折弯间隙内设有密封硅胶圈二，所述密封胶圈二的顶部压抵所述圆形玻璃片，底部用于压抵所述杯口上沿。

泡茶杯

技术领域

[0001] 本实用新型涉及生活用品领域，特别是涉及一种泡茶杯。

背景技术

[0002] 日常生活中，人们在泡茶时，一般需准备专用的茶壶和茶杯，先把茶叶放入茶壶，倒水浸泡，再择时把茶水倒入茶杯中饮用。这种泡茶方式能够实现严格控制泡茶时间，满足品茗者的个体喜好，亦能充分发挥不同茶叶品种的自然属性，但是这种泡茶方式需要的工具众多，操作繁琐，后期清洗亦十分麻烦，效率不高。

[0003] 使用其他工具泡茶如普通水杯或者带滤网的泡茶杯时，虽然能够简化程序，但是却难以实现对茶水浸泡时间的控制，例如需短时浸泡时，达到浸泡时间时杯内茶水却依然烫口而无法饮用，而待茶温适宜饮用时茶汤或已过浓而失去特有风味。

[0004] 由此可见，上述现有的泡茶杯在结构与使用上，显然仍存在有不便与缺陷，而亟待加以进一步改进。

实用新型内容

[0005] 本实用新型的目的是提供一种泡茶杯，使其结构简单、使用方便，能够实现有效控制泡茶时间，满足不同品茗者的个体需求，从而克服现有泡茶杯的上述不足。

[0006] 为实现上述目的，本实用新型采用如下技术方案：

[0007] 泡茶杯，包括具有内腔的杯身，所述杯身顶部设有杯口，所述杯口上设有匹配的杯盖，所述杯身内腔中设有隔板及可分离式滤网，所述隔板将杯身内腔下部分隔成左右两个独立腔室，所述可分离式滤网位于所述隔板上方，并挡在所述两个独立腔室的顶部开口处。

[0008] 作为进一步地改进，所述隔板与所述可分离式滤网之间留有茶叶无法通过的微小间隙。

[0009] 所述杯身内壁上设有用于卡嵌所述可分离式滤网的卡槽。

[0010] 所述可分离式滤网为内凹型滤网，所述内凹型滤网的底面挡在所述两个独立腔室的顶部开口处。

[0011] 所述内凹型滤网的上缘卡嵌在所述杯口的底缘处。

[0012] 所述可分离式滤网上设有用于拿取的提耳。

[0013] 所述隔板设置在所述杯身内腔的中部。

[0014] 所述隔板采用硼硅玻璃材质。

[0015] 所述杯身采用硼硅玻璃材质，所述隔板与所述杯身内壁及杯身底面熔接。

[0016] 所述杯盖包括杯盖本体，所述杯盖本体包括顶盖、外盖和内盖，所述内盖固定连接在外盖的内表面，所述内盖上部设有向内延伸的突起部，所述突起部的末端具有向下弯曲的折弯部，所述突起部与内盖的顶端之间形成的间隙处设有密封硅胶圈一，所述密封硅胶圈一内卡设有圆形玻璃片，所述折弯部的折弯间隙内设有密封硅胶圈二，所述密封胶圈二的顶部压抵所述圆形玻璃片，底部用于压抵所述杯口上沿。由于采用上述技术方案，本实用

新型至少具有以下优点：

[0017] (1)由于设置了隔板及隔板上方的可分离式滤网，本实用新型的泡茶杯在使用时，可以在任意一侧独立腔室内倒水泡茶，待达到想要的浸泡时长后，倾斜杯身使茶汤从该腔室中经滤网过滤流出并流入另一侧的独立腔室内，从而实现有效控制泡茶时间，满足不同品茗者的个体喜好。

[0018] (2)所述滤网与隔板之间留有微小空隙，一方面既保证了茶叶无法通过，另一方面又使得滤网和隔板之间不会产生不必要的接触，避免磨损。

[0019] (3)所述隔板采用硼硅玻璃材质，安全卫生，易于清洁，且美观大方。

[0020] (4)隔板熔接在所述杯身内壁上，避免了复杂的连接结构，密封性好，且造型独特，简洁美观。

[0021] (5)使用时杯盖内里会与茶水接触的部位设置了圆形玻璃片，材质安全卫生。

附图说明

[0022] 上述仅是本实用新型技术方案的概述，为了能够更清楚了解本实用新型的技术手段，以下结合附图与具体实施方式对本实用新型作进一步的详细说明。

[0023] 图1是杯身的立体图。

[0024] 图2是杯盖的剖视图。

[0025] 图中：1、外层杯壁；2、内层杯壁；3、隔板；4、滤网；5、杯口；6、折弯部；7、硅胶圈一；8、圆形玻璃片；9、硅胶圈二；10、凹槽；11、顶盖；12、外盖；13、内盖；14、螺纹；15、突起部。

具体实施方式

[0026] 本实用新型提供了一种泡茶杯，包括具有内腔的杯身，杯身顶部设有杯口，杯口上设有匹配的杯盖。通过在杯身内腔巧妙地增设隔板和可分离式滤网，本实用新型的泡茶杯能够控制茶水浸泡时长，实现泡茶、滤茶、取茶的功能，满足不同品茗者的个体需求。

[0027] 以下结合附图及具体实施例对本实用新型进行说明。

[0028] 考虑到泡茶时的水温偏高烫手，以及材质的安全环保，作为一种优选的实施方式，设置本实用新型的泡茶杯为硼硅玻璃材质的双层玻璃杯。请参阅图1所示，泡茶杯的杯身为包括外层杯壁1和内层杯壁2的双层杯身，杯身顶部为杯口5，底部为杯底。内层杯壁2和杯底围成使用时的杯身内腔，所述杯身内腔中设有隔板3及可分离式滤网4，所述隔板3将杯身内腔下部分隔成左右两个顶部开口的独立腔室，所述可分离式滤网4位于所述隔板上方，并挡在所述两个独立腔室的顶部开口处。

[0029] 由于设置了顶部开口具有滤网的两个独立腔室，所述泡茶杯在使用时，可以先拿出可分离式滤网4，在任意一侧独立腔室内放置茶叶，倒水泡茶，然后再安装好可分离式滤网4，待达到想要的浸泡时长后，倾斜杯身使茶汤从该腔室中流出，经可分离式滤网4过滤并流入另一侧的独立腔室内。上述过程在一个独立腔室中泡茶，泡好后倾倒水杯经可分离滤网滤茶，再取茶至另外一个独立腔室中，是完成泡茶、滤茶、取茶的过程，从而实现有效控制泡茶时间，满足不同品茗者的个体喜好。

[0030] 所述内层杯壁2上设有用于卡嵌所述可分离式滤网4的卡槽。具体地，如图1中所示，可分离式滤网4采用内凹型滤网，所述内凹型滤网的底面挡在所述两个独立腔室的顶部

开口处。杯口5的底缘处设有浅口卡槽，可分离式滤网4的上边缘卡嵌在该卡槽上。为了便于安装拆卸，所述可分离式滤网4上还设有用于拿取的提耳(未示出)。可分离式滤网4可采用常规不锈钢材质。

[0031] 所述隔板3设置在所述可分离式滤网4下方，如图1中所示，隔板3位于杯身内腔的中央，使得左右两个独立腔室容积相同。较佳地，隔板3的顶沿与可分离式滤网4底面之间留有微小空隙，该微小空隙一方面既保证了茶叶无法通过，另一方面又使得可分离式滤网4和隔板3之间不会产生不必要的接触，避免磨损。

[0032] 所述隔板3优选也采用硼硅玻璃材质，如图1中所示，硼硅玻璃隔板3的两侧直接熔接在所述硼硅玻璃材质的内层杯壁2上，硼硅玻璃隔板3的底沿直接熔接在杯底上，避免设置复杂的卡槽以及胶粘等复杂的连接方式，密封性好，安全卫生，且造型独特，简洁美观。

[0033] 请配合参阅图2所示，杯口5上的杯盖包括杯盖本体，所述杯盖本体包括顶盖11、外盖12和内盖13，所述内盖13粘接在外盖12的内表面，所述内盖13下部开设有螺纹14，用于与杯口5外壁上设置的螺纹相配合。所述内盖13上部还设有向内延伸的突起部15，所述突起部15的末端具有向下弯曲90度的折弯部6，所述突起部15与内盖13的顶端之间形成的间隙处粘接有密封硅胶圈一7，所述顶盖11的内表面对应密封硅胶圈一7的位置设有凹槽10，所述密封硅胶圈一7的顶部卡入凹槽10内，以此牢牢地卡住密封硅胶圈一7，所述密封硅胶圈一7内卡设有圆形玻璃片8，所述折弯部6的折弯间隙内粘接有倒扣的密封硅胶圈二9，所述密封胶圈二9的顶部压住圆形玻璃片8，密封胶圈二9的底部用于压抵杯口5上沿，杯盖拧紧时严密不会漏水。圆形玻璃片8采用硼硅玻璃材质。

[0034] 上述杯盖在使用时会与茶水接触的部位设置了圆形硼硅玻璃片8，硼硅玻璃材质安全卫生，与上述硼硅玻璃隔板3、可分离滤网4以及硼硅玻璃杯身一起，形成了更环保、更健康的双层硼硅玻璃杯。而对于难以与茶水接触的部位，例如顶盖11、外盖12、内盖13等，它们的材料可根据杯子整体形象设计选用不锈钢、锌合金、聚碳酸脂等材料制备。

[0035] 综上所述，由于采用了以上技术方案，本实用新型的泡茶杯安全、方便、美观、实用，能够让使用者随时随地都可以喝上个人喜好的放心茶水，是理想的便携泡茶师，适用于家庭、办公、会议、旅行、户外等多种环境下使用。

[0036] 以上所述，仅是本实用新型的较佳实施例而已，并非对本实用新型作任何形式上的限制，本领域技术人员利用上述揭示的技术内容做出些许简单修改、等同变化或修饰，均落在本实用新型的保护范围内。

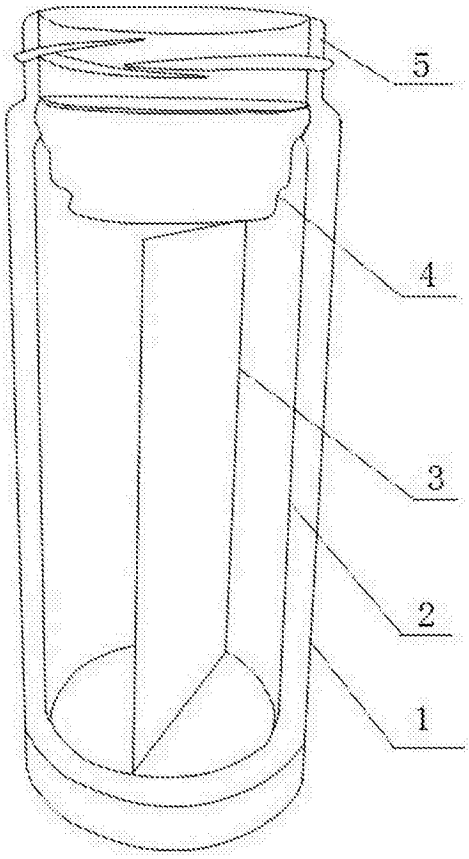

图1

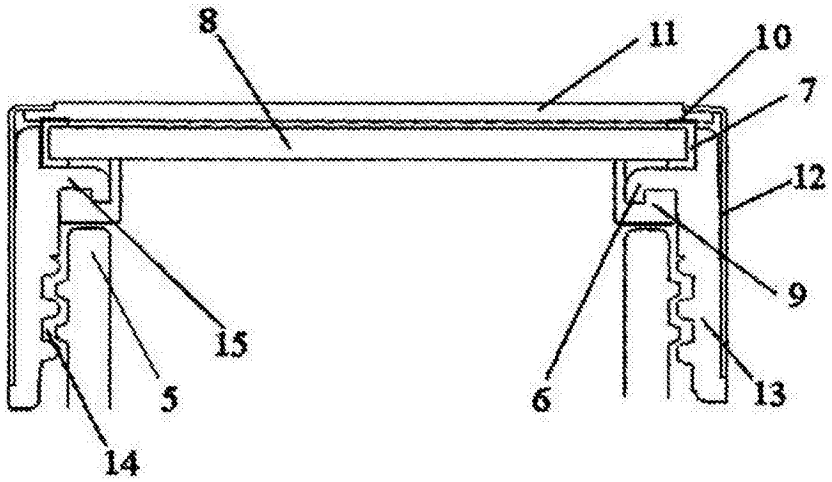

图2