(19)中华人民共和国国家知识产权局

(12)实用新型专利

(10)授权公告号 CN 202274830 U
(45)授权公告日 2012.06.13

(21)申请号 201120360196.7

(22)申请日 2011.09.23

(73)专利权人 无锡艾德里安科技有限公司
地址 214125 江苏省无锡市滨湖区锦溪路100号

(72)发明人 张锦泽

(74)专利代理机构 杭州裕阳专利事务所(普通合伙) 33221
代理人 应圣义

(51)Int.Cl.
G01B 3/00(2006.01)

权利要求书 1 页 说明书 1 页 附图 1 页

(54)实用新型名称

工具尺

(57)摘要

本实用新型公开了一种工具尺,包括尺子主体,手柄;手柄垂直设在尺子主体的测量尺寸面上。本实用新型可解决如何避免由于手的松动而使尺子掉落的问题。

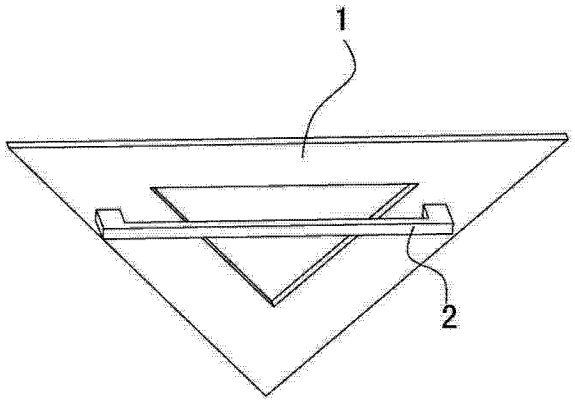

CN 202274830 U

1. 工具尺，包括尺子主体，其特征在于：还包括手柄；手柄垂直设在尺子主体的测量尺寸面上。

工具尺

技术领域

[0001] 本实用新型涉及一种工具尺。

背景技术

[0002] 建筑师傅在墙上测量尺寸时，一般是将尺子贴合在墙上进行测量，有时手一松动，尺子就掉下来了，这给使用带来诸多不便。

实用新型内容

[0003] 本实用新型的目的是提供一种工具尺，解决如何避免由于手的松动而使尺子掉落的问题。

[0004] 工具尺，包括尺子主体，手柄；手柄垂直设在尺子主体的测量尺寸面上。

[0005] 本实用新型的有益效果是，由于设有手柄，这样就可把手握在手柄上，然后将尺子主体贴合墙面，这样就不会出现由于手松动而使尺子掉落了。

附图说明

[0006] 图 1 是具体实施方式的结构示意图。

具体实施方式

[0007] 请参考图 1，在尺子主体 1 朝向使用者的面上加有一个手柄 2，该手柄 2 垂直于尺子主体 1，在需要进行测量时，将尺子主体 1 贴合墙面，手握住手柄 2 即可，另外，可在尺子主体 1 朝墙体的那个面上加一层能产生较大摩擦力的材料，增加摩擦力防止掉落。

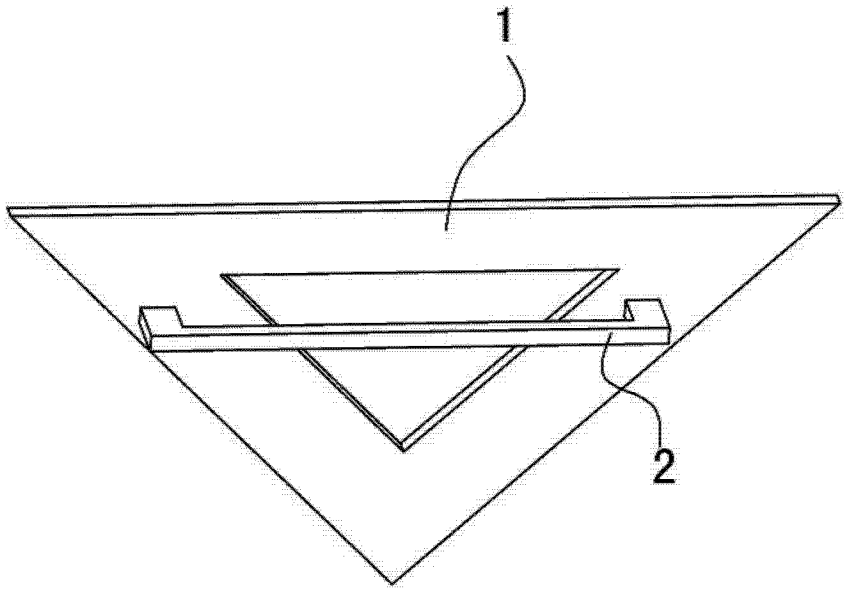

图 1