(19)中华人民共和国国家知识产权局

(12)实用新型专利

(10)授权公告号 CN 206013463 U
(45)授权公告日 2017.03.15

(21)申请号 201620732386.X

(22)申请日 2016.07.03

(73)专利权人 南昌工学院
地址 330005 江西省南昌市红谷滩创业南路998号南昌工学院信息学院

(72)发明人 殷小虹 邹水龙 周辉奎

(51)Int.Cl.
B65D 81/18(2006.01)
B65D 81/34(2006.01)
B65D 85/86(2006.01)
B65D 77/08(2006.01)

权利要求书1页 说明书3页 附图1页

(54)实用新型名称

醇氢汽车电子元器件绝缘防潮系统

(57)摘要

本实用新型涉及一种醇氢汽车电子元器件绝缘防潮系统，包括底座腔，底座腔左右两侧分别连接有左支撑柱和右支撑柱，左支撑柱和右支撑柱上部之间连接有顶板，左支撑柱和右支撑柱中间位置设置有储存腔，底座腔左右两侧分别设置有电机和液压器，电机上部连接有电机轴，电机轴上部连接有旋转平台，旋转平台上部左右两侧均设置有第一存放腔，液压器上部连接有液压伸缩柱，液压伸缩柱上部连接有支撑板，支撑板上部左右两侧均设置有第二存放腔.该实用新型装置能够有效地针对醇氢汽车电子元器件进行储存，更好地针对醇氢汽车电子元器件进行绝缘、干燥和除尘处理，对醇氢汽车电子元器件进行保护，改善醇氢汽车电子元器件的使用效果。

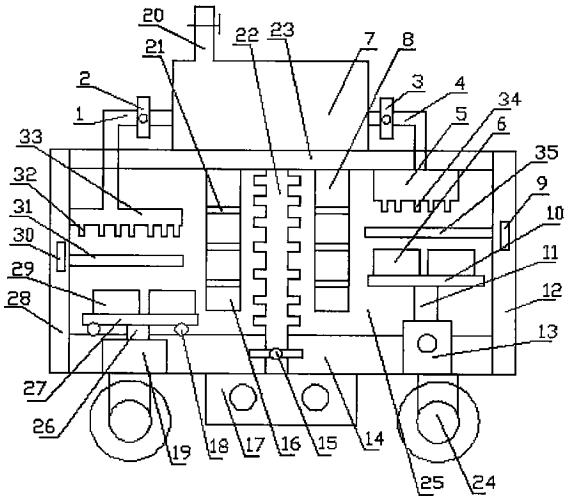

CN 206013463 U

1.一种醇氢汽车电子元器件绝缘防潮系统，其特征在于：包括底座腔(14)，所述底座腔(14)左右两侧分别连接有左支撑柱(28)和右支撑柱(12)，所述左支撑柱(28)和右支撑柱(12)上部之间连接有顶板(23)，所述左支撑柱(28)和右支撑柱(12)中间位置设置有储存腔(25)，所述底座腔(14)左右两侧分别设置有电机(19)和液压器(13)，所述电机(19)上部连接有电机轴(26)，所述电机轴(26)上部连接有旋转平台(27)，所述旋转平台(27)上部左右两侧均设置有第一存放腔(29)，所述液压器(13)上部连接有液压伸缩柱(11)，所述液压伸缩柱(11)上部连接有支撑板(10)，所述支撑板(10)上部左右两侧均设置有第二存放腔(6)，所述顶板(23)下部左右两侧分别设置有左储存架(16)和右储存架(8)，所述左储存架(16)和右储存架(8)内部均设置有多个隔板(21)；所述顶板(23)上部设置有绝缘气体腔(7)，所述绝缘气体腔(7)上部左侧连接有进气管(20)，所述绝缘气体腔(7)左右两侧分别连接有左供气管(1)和右供气管(4)，所述左供气管(1)和右供气管(4)下部分别连接有左出气腔(33)和右出气腔(5)，所述左出气腔(33)和右出气腔(5)下部分别连接有多个左出气管(32)和右出气管(34)；所述底座腔(14)下部设置有除尘器(17)，所述除尘器(17)上部连接有进尘腔(22)；所述旋转平台(27)下部左右两侧均设置有支撑滚珠(18)；所述底座腔(14)下部左右两侧均设置用于移动的移动轮(24)；所述左支撑柱(28)和右支撑柱(12)中间位置分别设置有左电源接口(30)和右电源接口(9)，所述左支撑柱(28)右侧和右支撑柱(12)左侧分别设置有左加热棒(31)和右加热棒(35)，所述左电源接口(30)和右电源接口(9)上设置有电源线分别与左加热棒(31)和右加热棒(35)相连接；所述左供气管(1)和右供气管(4)中间位置分别设置有第一球形阀(2)和第二球形阀(3)，所述进尘腔(22)下部设置有第三球形阀(15)。

醇氢汽车电子元器件绝缘防潮系统

技术领域

[0001] 本实用新型属于汽车电子技术领域，具体涉及一种醇氢汽车电子元器件绝缘防潮系统。

背景技术

[0002] 目前，醇氢汽车利用氢作为动力燃料，使排放的尾气中碳氢化物和一氧化碳下降，完全达到了即节能又环保的预期效果。由于人们对安全意识的提高，汽车安全也由传统的机械产品演变成高级机电一体化系统。车用电子根据功能可分为车载汽车电子、汽车控制电子、汽车控制电子装置。对汽车整个系统起着重要的支撑作用。电子元器件随意放置，会导致不同种类的电子元器件混合在一起，在使用时需要先进行挑拣，会浪费大量的时间。同时电子元器件会受到粉尘和水分的破坏，致使绝缘性能下降。

实用新型内容

[0003] 本实用新型的目的在于提供一种醇氢汽车电子元器件绝缘防潮系统，以便克服上述不足，提供一种更好的装置，方便根据需要使用，提高使用效率，改善使用效果。

[0004] 为了实现上述目的，本实用新型的技术方案如下。

[0005] 一种醇氢汽车电子元器件绝缘防潮系统，包括底座腔，底座腔左右两侧分别连接有左支撑柱和右支撑柱，左支撑柱和右支撑柱上部之间连接有顶板，左支撑柱和右支撑柱中间位置设置有储存腔，底座腔左右两侧分别设置有电机和液压器，电机上部连接有电机轴，电机轴上部连接有旋转平台，旋转平台上部左右两侧均设置有第一存放腔，液压器上部连接有液压伸缩柱，液压伸缩柱上部连接有支撑板，支撑板上部左右两侧均设置有第二存放腔，顶板下部左右两侧分别设置有左储存架和右储存架，左储存架和右储存架内部均设置有多个隔板；顶板上部设置有绝缘气体腔，绝缘气体腔上部左侧连接有进气管，绝缘气体腔左右两侧分别连接有左供气管和右供气管，左供气管和右供气管下部分别连接有左出气腔和右出气腔，左出气腔和右出气腔下部分别连接有多个左出气管和右出气管；底座腔下部设置有除尘器，除尘器上部连接有进尘腔。

[0006] 进一步地，旋转平台下部左右两侧均设置有支撑滚珠。

[0007] 进一步地，底座腔下部左右两侧均设置用于移动的移动轮。

[0008] 进一步地，左支撑柱和右支撑柱中间位置分别设置有左电源接口和右电源接口，左支撑柱右侧和右支撑柱左侧分别设置有左加热棒和右加热棒，左电源接口和右电源接口上设置有电源线分别与左加热棒和右加热棒相连接.

[0009] 进一步地，左供气管和右供气管中间位置分别设置有第一球形阀和第二球形阀，进尘腔下部设置有第三球形阀。

[0010] 该实用新型的有益效果在于：该实用新型装置能够有效地针对醇氢汽车电子元器件进行储存，更好地针对醇氢汽车电子元器件进行绝缘、干燥和除尘处理，对醇氢汽车电子元器件进行保护，改善醇氢汽车电子元器件的使用效果。

附图说明

[0011] 图1是本实用新型实施例中所使用装置结构示意图。

[0012] 图中标记说明：1、左供气管；2、第一球形阀；3、第二球形阀；4、右供气管；5、右出气腔；6、第二存放腔；7、绝缘气体腔；8、右储存架；9、右电源接口；10、支撑板；11、液压伸缩柱；12、右支撑柱；13、液压器；14、底座腔；15、第三球形阀；16、左储存架；17、除尘器；18、支撑滚珠；19、电机；20、进气管；21、隔板；22、进尘腔；23、顶板；24、移动轮；25、储存腔；26、电机轴；27、旋转平台；28、左支撑柱；29、第一存放腔；30、左电源接口；31、左加热棒；32、左出气管；33、左出气腔；34、右出气管；35、右加热棒。

具体实施方式

[0013] 下面结合附图对本实用新型的具体实施方式进行描述，以便更好的理解本实用新型。

[0014] 如图1所示的醇氢汽车电子元器件绝缘防潮系统，包括底座腔14，底座腔14左右两侧分别连接有左支撑柱28和右支撑柱12，左支撑柱28和右支撑柱12上部之间连接有顶板23，左支撑柱28和右支撑柱12中间位置设置有储存腔25，底座腔14左右两侧分别设置有电机19和液压器13，电机19上部连接有电机轴26，电机轴26上部连接有旋转平台27，旋转平台27上部左右两侧均设置有第一存放腔29，液压器13上部连接有液压伸缩柱11，液压伸缩柱11上部连接有支撑板10，支撑板10上部左右两侧均设置有第二存放腔6，顶板23下部左右两侧分别设置有左储存架16和右储存架8，左储存架16和右储存架8内部均设置有多个隔板21；顶板23上部设置有绝缘气体腔7，绝缘气体腔7上部左侧连接有进气管20，绝缘气体腔7左右两侧分别连接有左供气管1和右供气管4，左供气管1和右供气管4下部分别连接有左出气腔33和右出气腔5，左出气腔33和右出气腔5下部分别连接有多个左出气管32和右出气管34；底座腔14下部设置有除尘器17，除尘器17上部连接有进尘腔22。旋转平台27下部左右两侧均设置有支撑滚珠18.底座腔14下部左右两侧均设置用于移动的移动轮24。左支撑柱28和右支撑柱12中间位置分别设置有左电源接口30和右电源接口9，左支撑柱28右侧和右支撑柱12左侧分别设置有左加热棒31和右加热棒35，左电源接口30和右电源接口9上设置有电源线分别与左加热棒31和右加热棒35相连接。左供气管1和右供气管4中间位置分别设置有第一球形阀2和第二球形阀3，进尘腔22下部设置有第三球形阀15。

[0015] 该实用新型装置在具体实施时，对醇氢汽车电子元器件进行分类，将不同种类的醇氢汽车电子元器件分别放入第一存放腔29、第二存放腔6、左储存架16和右储存架8中进行储存。启动电机19，电机轴26带动旋转平台27转动，旋转平台27再带动第一存放腔29转动，对第一存放腔29的位置进行调节；利用液压器13控制液压伸缩柱11伸缩，液压伸缩柱11带动支撑板10上下移动，将第二存放腔6调节到合适的高度，从而方便地在第一存放腔29和第二存放腔6中存取醇氢汽车电子元器件。隔板21将左储存架16和右储存架8分隔成多个空间，将醇氢汽车电子元器件隔开，避免醇氢汽车电子元器件堆叠在一起。进气管20接通外部管道，打开进气管20上的阀门开关，SF6气体从进气管20进入绝缘气体腔7中进行储存。需要进行绝缘处理时，关闭第三球形阀15，打开第一球形阀2和第二球形阀3，绝缘气体腔7中的SF6气体从左供气管1和右供气管4进入左出气腔33和右出气腔5，再从左出气管32和右出气

管34进入储存腔25内，对醇氢汽车电子元器件进行绝缘保护。需要进行除尘处理时，关闭第一球形阀2和第二球形阀3，打开第三球形阀15，将储存腔25中的粉尘吸入进尘腔22内，从而减少储存腔25中粉尘的量，避免粉尘堆积在醇氢汽车电子元器件表面。需要进行防潮处理时，左电源接口30和右电源接口9接通外部电源，左加热棒31和右加热棒35开始发热，对储存腔25中的空气进行加热，利用热空气对醇氢汽车电子元器件进行干燥处理。

[0016] 以上所述是本实用新型的优选实施方式，应当指出，对于本技术领域的普通技术人员来说，在不脱离本实用新型原理的前提下，还可以做出若干改进和润饰，这些改进和润饰也视为本实用新型的保护范围。

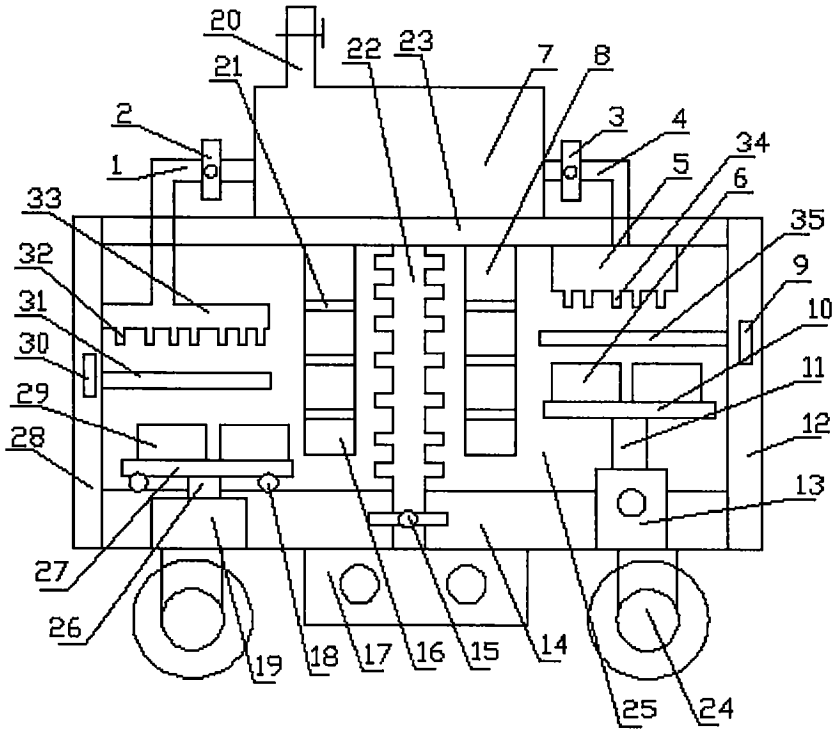
20
21
22
23
7
8
2
3
4
1
5
34
6
33
35
32
9
31
10
30
11
29
12
28
13
27
26
19
18
17
16
15
14
25
24

图1