(19)中华人民共和国国家知识产权局

(12)实用新型专利

(10)授权公告号 CN 215829772 U
(45)授权公告日 2022.02.15

(21)申请号 202120614880.7

(22)申请日 2021.03.26

(73)专利权人 浙江亚厦装饰股份有限公司
地址 312300 浙江省绍兴市上虞章镇工业新区

(72)发明人 丁欣欣 丁泽成 周东珊 王聪聪 钱依玲 张烁培

(74)专利代理机构 浙江千克知识产权代理有限公司 33246
代理人 裴金华

(51)Int.Cl.
E04B 9/04(2006.01)

权利要求书1页 说明书3页 附图2页

(54)实用新型名称

一种下扣式吊顶拼接结构

(57)摘要

本实用新型公开了一种下扣式吊顶拼接结构，包括h型线条、下扣式构件、饰面板，所述h型线条包括平面板、设置于所述平面板上方的折型板，所述平面板底面与所述饰面板上表面贴合连接，所述折型板上表面贯穿式开设有条形槽，所述下扣式构件包括隔板、设置于所述隔板两侧的扣板，所述隔板插入相邻两块所述饰面板之间，两块所述扣板分别嵌入所述隔板两侧折型板上的条形槽内形成稳定结构。该结构通过将下扣式构件嵌入两侧的h型线条中，使得相邻两个h型线条卡接固定，进而使得相邻两块饰面板卡接固定，避免了在饰面板侧面开槽的情况，而且下扣式构可以有效起到支撑作用，在安装过程中可以保护饰面板拼接处，防止踩踏导致的饰面板边缘凹陷。

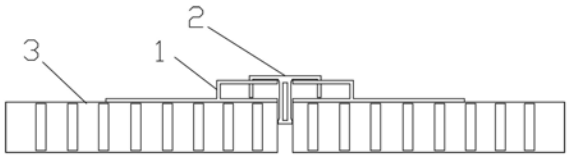

CN 215829772 U

1.一种下扣式吊顶拼接结构，其特征在于，包括h型线条(1)、下扣式构件(2)、饰面板(3)，所述h型线条(1)和所述下扣式构件(2)均设置于相邻两块所述饰面板(3)相接处，所述h型线条(1)包括平面板(101)、设置于所述平面板(101)上方的折型板(102)，所述平面板(101)底面与所述饰面板(3)上表面贴合连接，所述折型板(102)上表面贯穿式开设有条形槽(103)，所述下扣式构件(2)包括隔板(201)、设置于所述隔板(201)两侧的扣板(202)，所述隔板(201)插入相邻两块所述饰面板(3)之间，两块所述扣板(202)分别嵌入所述隔板(201)两侧折型板(102)上的条形槽(103)内形成稳定结构。

2.根据权利要求1所述的一种下扣式吊顶拼接结构，其特征在于，两块所述扣板(202)关于所述隔板(201)左右对称。

3.根据权利要求1所述的一种下扣式吊顶拼接结构，其特征在于，所述平面板(101)朝向所述隔板(201)一侧端部与所述饰面板(3)朝向所述隔板(201)一侧端部齐平。

4.根据权利要求1所述的一种下扣式吊顶拼接结构，其特征在于，所述h型线条(1)为铝合金材质。

5.根据权利要求1所述的一种下扣式吊顶拼接结构，其特征在于，所述下扣式构件(2)为铝合金材质。

6.根据权利要求1所述的一种下扣式吊顶拼接结构，其特征在于，所述饰面板(3)为蜂窝铝板。

7.根据权利要求1所述的一种下扣式吊顶拼接结构，其特征在于，所述隔板(201)为多孔空心结构。

8.根据权利要求1所述的一种下扣式吊顶拼接结构，其特征在于，所述平面板(101)与所述饰面板(3)通过粘接固定。

一种下扣式吊顶拼接结构

技术领域

[0001] 本实用新型涉及工业化装配式装修领域，特别是涉及一种下扣式吊顶拼接结构。

背景技术

[0002] 随着建筑装饰领域的工厂化生产与模块化安装的推进，目前的装配式吊顶技术已经逐渐成熟，轻质高强的铝蜂窝板在室内装修中的运用越来越广泛。铝蜂窝板是由双面铝皮和铝蜂窝芯高温复合而成的用于吊顶的板材，近几年，因其优越的性能，越来越受业主的青睐。

[0003] 目前市场上大多采用明线条、组框的形式进行单块铝蜂窝板的安装，构造单一且不美观，尤其是在对边部处理、相邻两块饰面板拼缝处的处理，目前并无好的解决方案。在加工过程中适用于吊顶不同位置处的铝蜂窝板需进行不同的工艺加工处理，工序繁复；铝皮厚度会影响其价格，为了降低成本，市场上用于制作吊顶的铝蜂窝板均较薄，会导致铝蜂窝板自身边部较弱，在安装过程中应避免踩踏、碰撞等，防止表面出现凹坑等现象。然而现在的装配式吊顶多采用整体安装的方式，这种方式在安装过程中经常会出现踩踏现象，导致板材拼接处表面多处凹坑，这样安装后会出现板面不平整、留缝不统一，整体不美观，成本上升等问题。

[0004] 现有技术中相邻两块饰面板的拼接，往往是通过在饰面板侧面设置卡槽，在卡槽内嵌入卡块来固定住相邻两块饰面板，这样拼接的饰面板边部单一薄弱，而且需要在饰面板上开槽，降低了饰面板原本的强度，使得拼接结构更加脆弱。而且现有技术中安装方式效率低、拆卸困难。

实用新型内容

[0005] 本实用新型的目的是提供一种下扣式吊顶拼接结构，通过将下扣式构件嵌入两侧的h型线条中，使得相邻两个h型线条卡接固定，从而使得相邻两块饰面板卡接固定。下扣式构件的保护可以有效提高饰面板边部的强度，而且该吊顶拼接结构简单，拼接速度快，可以提高整体吊顶的安装效率，还可以提高吊顶整体的美观度及安全感，避免了因踩踏导致的板材损失，解决了装配式吊顶短边无法拼接的问题。

[0006] 为实现上述目的，本实用新型提供了如下技术方案，一种下扣式吊顶拼接结构，其特征在于，包括h型线条、下扣式构件、饰面板，所述h型线条和所述下扣式构件均设置于相邻两块所述饰面板相接处，所述h型线条包括平面板、设置于所述平面板上方的折型板，所述平面板底面与所述饰面板上表面贴合连接，所述折型板上表面贯穿式开设有条形槽，所述下扣式构件包括隔板、设置于所述隔板两侧的扣板，所述隔板插入相邻两块所述饰面板之间，两块所述扣板分别嵌入所述隔板两侧折型板上的条形槽内形成稳定结构。

[0007] 进一步的，两块所述扣板关于所述隔板左右对称。

[0008] 进一步的，所述平面板朝向所述隔板一侧端部与所述饰面板朝向所述隔板一侧端部齐平。

[0009] 进一步的，所述h型线条为铝合金材质。

[0010] 进一步的，所述下扣式构件为铝合金材质。

[0011] 进一步的，所述饰面板为蜂窝铝板。

[0012] 进一步的，所述隔板为多孔空心结构。

[0013] 进一步的，所述平面板与所述饰面板通过粘接固定。

[0014] 本实用新型的有益效果为：

[0015] 1.本实用新型提供的一种下扣式吊顶拼接结构，通过将下扣式构件嵌入两侧的h型线条中，使得相邻两个h型线条卡接固定，再通过将饰面板与h型线条固定连接，进而使得相邻两块饰面板卡接固定，避免了在饰面板侧面开槽的情况，而且下扣式构件可以有效起到支撑作用，在安装过程中可以保护饰面板拼接处，防止踩踏导致的饰面板边缘凹陷。

[0016] 2．本实用新型提供的一种下扣式吊顶拼接结构，该吊顶拼接结构简单，拼接速度快，结构稳定，可以提高整体吊顶的安装效率，适用于工业化生产。而且下扣式构件左右对称，可以提高吊顶整体的美观度及安全感，避免了因踩踏导致的板材损失，解决了装配式吊顶短边无法拼接的问题。

[0017] 3．本实用新型提供的一种下扣式吊顶拼接结构，该吊顶拼接结构选用铝合金材质一体挤出，满足防火等级要求。

附图说明

[0018] 并入到说明书中并且构成说明书的一部分的附图示出了本实用新型的实施例，并且与描述一起用于解释本实用新型的原理。在这些附图中，类似的附图标记用于表示类似的要素。下面描述中的附图是本实用新型的一些实施例，而不是全部实施例。对于本领域普通技术人员来讲，在不付出创造性劳动的前提下，可以根据这些附图获得其他的附图。

[0019] 图1为本实用新型实施例中一种下扣式吊顶拼接结构的正面结构示意图；

[0020] 图2为本实用新型实施例中一种下扣式吊顶拼接结构的h型线条和下扣式构件的立体结构示意图；

[0021] 图3为本实用新型实施例中一种下扣式吊顶拼接结构的h型线条的立体结构示意图；

[0022] 图4为本实用新型实施例中一种下扣式吊顶拼接结构的下扣式构件的立体结构示意图。

[0023] 图中：1、h型线条；2、下扣式构件；3、饰面板；101、平面板；102、折型板；103、条形槽；201、隔板；202、扣板。

具体实施方式

[0024] 为了更清楚的说明本实用新型实施例和现有技术中的技术方案，下面将对照附图说明本实用新型的具体实施方式。显而易见地，下面描述中的附图仅仅是本实用新型的一些实施例，对于本领域普通技术人员来讲，在不付出创造性劳动的前提下，还可以根据这些附图获得其他的附图，并获得其他的实施方式。另，设计方位的属于仅表示各部件间的相对位置关系，而不是绝对位置关系。

[0025] 请参阅图1，本实用新型实施例提供的一种下扣式吊顶拼接结构，包括h型线条1、

下扣式构件2、相邻两块饰面板3。其中，所述h型线条1为铝合金材质，所述下扣式构件2为铝合金材质，所述饰面板3为蜂窝铝板。该吊顶拼接结构选用铝合金材质一体挤出，满足防火等级要求。而且一体式构件设计，方便生产，减少物料，节省成本，便于批量化生产加工。

[0026] 请参阅图3，所述h型线条1包括平面板101、设置于所述平面板101上方的折型板102，所述平面板101底面与所述饰面板3上表面贴合连接，且所述平面板101与所述饰面板3通过粘接固定，所述折型板102上表面贯穿式开设有条形槽103。避免了在所述饰面板3侧面开槽的情况，可以保证所述饰面板3的完整性和强度。其中，所述平面板101朝向所述隔板201一侧端部与所述饰面板3朝向所述隔板201一侧端部齐平。边部整齐拼接，使得所述饰面板3与所述平面板101看上去为一体结构，可以提高吊顶整体美观感。

[0027] 请参阅图4，所述下扣式构件2包括隔板201、设置于所述隔板201两侧的扣板202。所述扣板202为下扣式设计，安装方便快捷，提高了安装效率。而且两块所述扣板202关于所述隔板201左右对称，可以提高吊顶整体的美观性。

[0028] 本实用新型实施例中，所述条形槽103的宽度比所述扣板202较宽，所述扣板202嵌入所述条形槽103内会留下2.5mm左右的工艺缝，可以有效提高饰面板拼接容错率，保证板材之间的整齐、平整度，提高吊顶整体美观性。而且所述条形槽103较宽时，所述扣板202可以快速直接卡入，实现快速安装，提高安装效率，节省人工成本。

[0029] 请参阅图2，所述隔板201插入相邻两块所述饰面板3之间，两块所述扣板202分别嵌入所述隔板201两侧折型板102上的条形槽103内形成稳定结构。

[0030] 其中，所述隔板201为多孔空心结构。空心结构不仅可以轻质化，还可以节省材料。

[0031] 上面描述的内容可以单独地或者以各种方式组合起来实施，而这些变型方式都在本实用新型的保护范围之内。

[0032] 需要说明的是，在本文中，诸如第一和第二等之类的关系术语仅仅用来将一个实体或者操作与另一个实体或操作区分开来，而不一定要求或者暗示这些实体或操作之间存在任何这种实际的关系或者顺序。而且，术语“包括”、“包含”或者其任何其他变体意在涵盖非排他性的包含，从而使得包含一系列要素的过程、方法、物品或者设备不仅包括那些要素，而且还包括没有明确列出的其他要素，或者是还包括为这种过程、方法、物品或者设备所固有的要素。在没有更多限制的情况下，由语句“包括一个…”限定的要素，并不排除在包括要素的过程、方法、物品或者设备中还存在另外的相同要素。

[0033] 以上内容是结合具体的优选实施方式对本实用新型所做的进一步详细说明，不能认定本实用新型的具体实施例只局限于这些说明。对于本实用新型所属技术领域的普通技术人员来说，在不脱离本实用新型构思的前提下，还可以做出若干简单推演或替换，都应当视为属于本实用新型的保护范围。

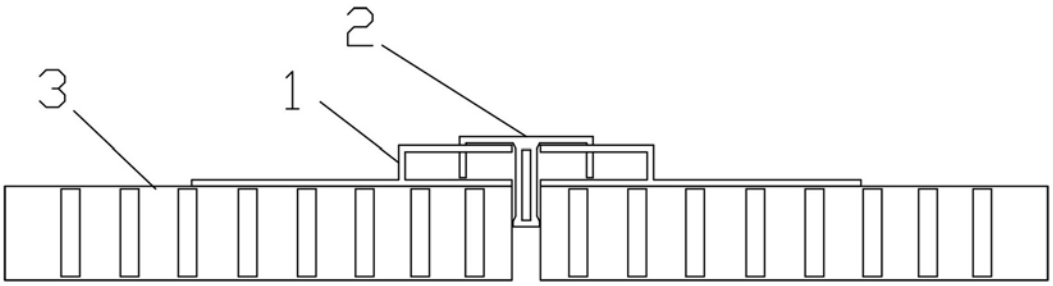

图 1

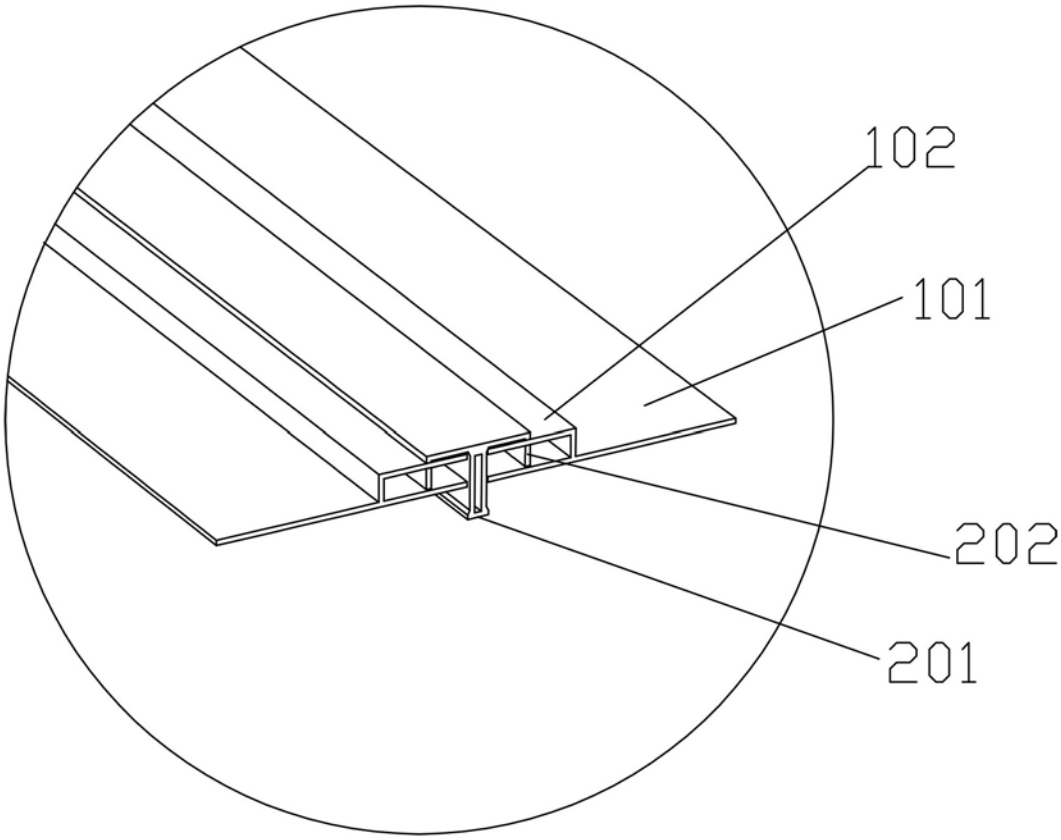

图 2

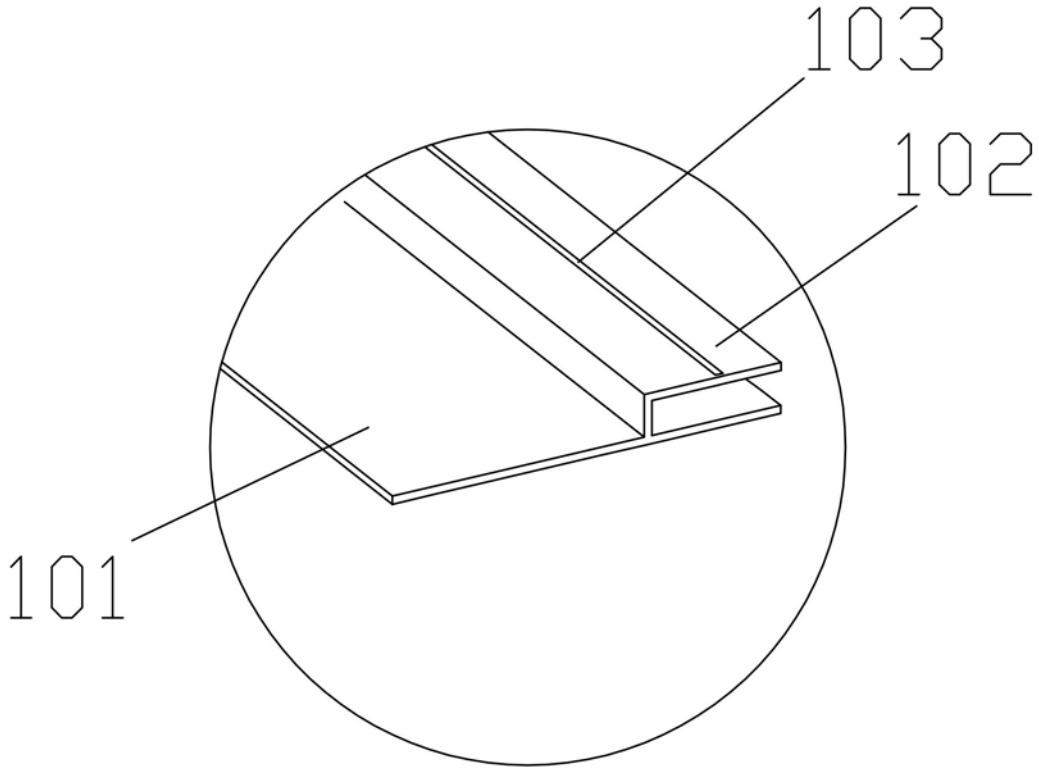

图 3

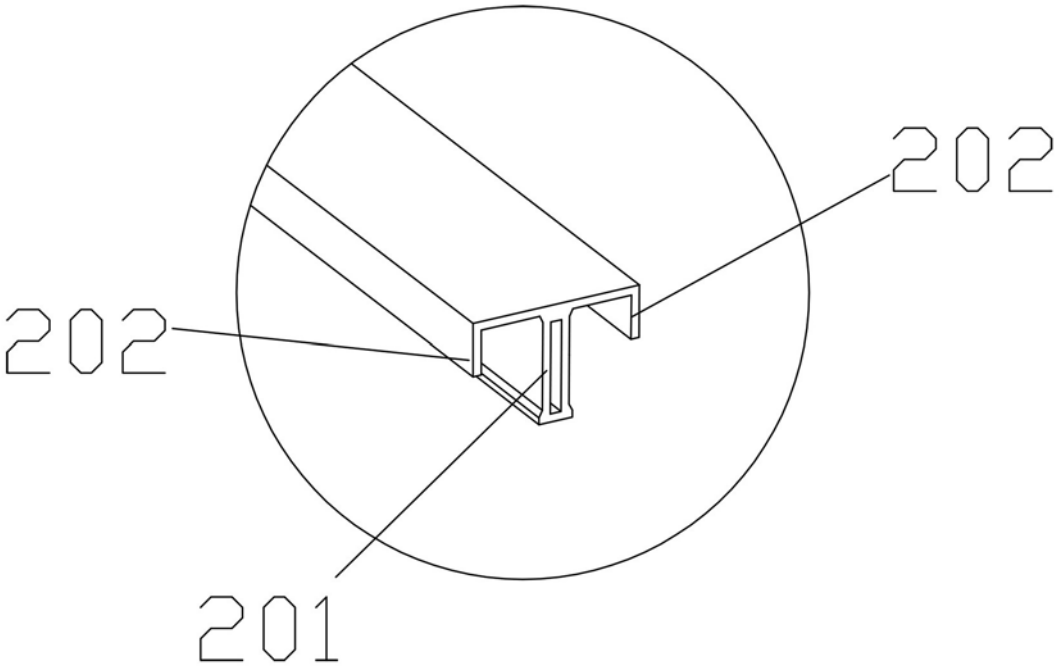

图 4