(19)中华人民共和国国家知识产权局

(12)实用新型专利

(10)授权公告号 CN 208170881 U
(45)授权公告日 2018.11.30

(21)申请号 201820624854.0

(22)申请日 2018.04.28

(73)专利权人 宁夏杞浓枸杞产业股份有限公司
地址 750011 宁夏回族自治区银川市金凤区工业集中区B区44号

(72)发明人 李俊平

(74)专利代理机构 北京盛凡智荣知识产权代理有限公司 11616
代理人 梁永昌

(51)Int.Cl.
F26B 9/06(2006.01)
F26B 25/00(2006.01)
F26B 25/12(2006.01)
F26B 21/00(2006.01)

权利要求书1页 说明书3页 附图2页

(54)实用新型名称

一种枸杞烘干装置

(57)摘要

一种枸杞烘干装置，包括烘干机箱体、热风机、转动电机、和烘干室，烘干机箱体底部设有滚轮，烘干机箱体内部设有蓄电池，蓄电池上方设有第一隔板，第一隔板上部设有热风机，热风机上方设有第二隔板，第二隔板两端设有保温层，第二隔板上设有支撑板，支撑板固定设有U型导风管，U型导风管两侧分别设有出风口，U型导风管上方设有转动盘，转动盘上方设有烘干室，烘干室两侧设有通孔，烘干室两侧内壁分别连接设有至少两个横板，横板上抽拉设有料盘，烘干室上部外壁连接设有转动电机，转动电机另一端固定连接在烘干机箱体上，烘干机箱体外部表面设有控制面板。本实用新型与现有技术相比优点在于：体型较小，移动、操作方便，烘干效果好。

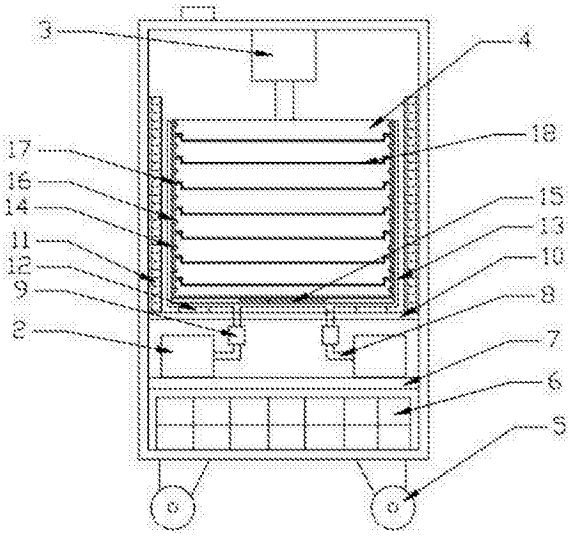

CN 208170881 U

1.一种枸杞烘干装置，包括：烘干机箱体(1)、热风机(2)、转动电机(3)、和烘干室(4)，其特征在于：所述烘干机箱体(1)底部固定设有滚轮(5)，所述烘干机箱体(1)内部底面设有蓄电池(6)，所述蓄电池(6)上方设有第一隔板(7)，所述第一隔板(7)固定连接在烘干机箱体(1)内壁上，所述第一隔板(7)上部两侧分别固定设有热风机(2)，所述热风机(2)一侧设有热风管(8)，所述热风管(8)上安装有过滤装置(9)，所述热风机(2)上方设有第二隔板(10)，所述第二隔板(10)固定连接在烘干机箱体(1)内壁上，位于所述第二隔板(10)上方的烘干机箱体(1)内壁上设有保温层(11)，所述第二隔板(10)上固定设有支撑板(12)，所述支撑板(12)上固定设有U型导风管(13)，所述热风管(8)穿过第二隔板(10)与U型导风管(13)相连，所述U型导风管(13)两侧分别设有至少两个出风口(14)，所述U型导风管(13)底部上方设有转动盘(15)，所述转动盘(15)上方固定设有烘干室(4)，所述烘干室(4)两侧设有与出风口(14)相配合的通孔(16)，所述出风口(14)伸入烘干室(4)内，所述烘干室(4)两侧内壁分别固定连接设有至少两个横板(17)，所述横板(17)位于出风口(14)之间，所述横板(17)上抽拉设有料盘(18)，所述烘干室(4)上部外壁连接设有转动电机(3)，所述转动电机(3)垂直地面放置且另一端固定连接在烘干机箱体(1)上部内壁上，所述烘干机箱体(1)靠近转动电机(3)外部表面设有控制面板(19)，所述蓄电池(6)与控制面板(19)、转动电机(3)和热风机(2)电性连接。

2.根据权利要求1所述的一种枸杞烘干装置，其特征在于：所述烘干机箱体(1)上设有烘干箱门(20)，所述烘干箱门(20)外壁设有锁扣(21)和观察窗(22)。

3.根据权利要求1所述的一种枸杞烘干装置，其特征在于：所述热风机(2)位置处的烘干机箱体(1)表面设有散热窗(23)。

4.根据权利要求1所述的一种枸杞烘干装置，其特征在于：所述烘干机箱体(1)上部设有排风口(24)。

5.根据权利要求1所述的一种枸杞烘干装置，其特征在于：所述料盘(18)底部设有直径小于枸杞的透气孔。

6.根据权利要求1所述的一种枸杞烘干装置，其特征在于：所述通孔(16)绕烘干室(4)一周且均匀设置。

一种枸杞烘干装置

技术领域

[0001] 本实用新型涉及烘干设备领域，特别涉及一种枸杞烘干装置。

背景技术

[0002] 枸杞具有很高的营养价值和保健功能，随着人们生活水平提高和饮食饮结构的改善，对枸杞类食品的需求越来越大，因此以枸杞为原料加工的食品种类也越来越多，由于枸杞鲜果的保质期极短，所以为了延长枸杞的保质期限，需要将枸杞进行烘干处理，传统的办法是枸杞采摘后通常通过晾晒使其水分挥发，人工自然晾晒的方式效率低，受天气影响大，因此针对上述问题，可对枸杞进行烘干的设备应运而生，目前市面上的烘干设备通常包括加热炉和烘箱或烘房，热风从烘箱或烘房的一端进入，从另一端流出，只是简单的流动，热风在烘箱或烘房中作用时间短，烘干效果不佳，枸杞受热不均匀，容易出现上层枸杞被烤焦，中层发生霉变的现象，另外现有的烘箱或烘炉体积较大，适于大规模的生产加工用，而对中小企业或家庭散户，不适于使用，烘干的成本偏高。

实用新型内容

[0003] 针对现有技术中的上述不足，本实用新型提供了一种枸杞烘干装置，其体型较小，结构紧凑，移动、操作方便，烘干效果好，方便推广。

[0004] 为了达到上述实用新型目的，本实用新型采用的技术方案为：

[0005] 一种枸杞烘干装置，包括：烘干机箱体、热风机、转动电机、和烘干室，所述烘干机箱体底部固定设有滚轮，所述烘干机箱体内部底面设有蓄电池，所述蓄电池上方设有第一隔板，所述第一隔板固定连接在烘干机箱体内壁上，所述第一隔板上部两侧分别固定设有热风机，所述热风机一侧设有热风管，所述热风管上安装有过滤装置，所述热风机上方设有第二隔板，所述第二隔板固定连接在烘干机箱体内壁上，位于所述第二隔板上方的烘干机箱体内壁上设有保温层，所述第二隔板上固定设有支撑板，所述支撑板上固定设有U型导风管，所述热风管穿过第二隔板与U型导风管相连，所述U型导风管两侧分别设有至少两个出风口，所述U型导风管底部上方设有转动盘，所述转动盘上方固定设有烘干室，所述烘干室两侧设有与出风口相配合的通孔，所述出风口伸入烘干室内，所述烘干室两侧内壁分别固定连接设有至少两个横板，所述横板位于出风口之间，所述横板上抽拉设有料盘，所述烘干室上部外壁连接设有转动电机，所述转动电机垂直地面放置且另一端固定连接在烘干机箱体上部内壁上，所述烘干机箱体靠近转动电机外部表面设有控制面板，所述蓄电池与控制面板、转动电机和热风机电性连接。

[0006] 本实用新型与现有技术相比优点在于：体型较小，烘干机箱体下方设有滚轮，方便移动，烘干机箱体内部第一隔板两侧分别设有热风机，可同时对烘干室输送热风，烘干效果更好，第二隔板上方两侧且固定连接在烘干机本体内壁上设有保温层，防止热量的流失，提高烘干效率，另外U型导风管底部上方固定设有转动盘，转动盘上方设有烘干室，烘干室上方连接有转动电机，使得烘干室在烘干过程中慢慢转动，可将枸杞进行均匀的烘干。

[0007] 作为改进：所述烘干机箱体上设有烘干箱门，所述烘干箱门外壁设有锁扣和观察窗，方便拿取，和方便时刻可以观察烘干情况。

[0008] 作为改进：所述热风机位置处的烘干机箱体表面设有散热窗，方便热风机的进气，而冷却热风机。

[0009] 作为改进：所述烘干机箱体上部设有排风口，将烘干后的湿气排除烘干机箱体外部。

[0010] 作为改进：所述料盘底部设有直径小于枸杞的通孔，使得枸杞不会轻易掉落，且可以使得枸杞受热更加均匀。

[0011] 作为改进：所述通孔绕烘干室一周且均匀设置，使得烘干室在转动过程中可以一直吹入热风。

附图说明

[0012] 图1为本实用新型一种枸杞烘干装置的内部结构示意图；

[0013] 图2为本实用新型一种枸杞烘干装置的外部结构示意图；

[0014] 附图标记对照表：

[0015] 1-烘干机箱体、2-热风机、3-转动电机、4-烘干室、5-滚轮、6-蓄电池、7-第一隔板、8-热风管、9-过滤装置、10-第二隔板、11-保温层、12-支撑板、13-U型导风管、14-出风口、15-转动盘、16-通孔、17-横板、18-料盘、19-控制面板、20-烘干箱门、21-锁扣、22-观察窗、23-散热窗、24-排风口。

具体实施方式

[0016] 下面结合附图对本实用新型做进一步的详细说明。

[0017] 如图1和图2所示，包括：烘干机箱体1、热风机2、转动电机3、和烘干室4，其特征在于：所述烘干机箱体1底部固定设有滚轮5，所述烘干机箱体1内部底面设有蓄电池6，所述蓄电池6上方设有第一隔板7，所述第一隔板7固定连接在烘干机箱体1内壁上，所述第一隔板7上部两侧分别固定设有热风机2，所述热风机2一侧设有热风管8，所述热风管8上安装有过滤装置9，所述热风机2上方设有第二隔板10，所述第二隔板10固定连接在烘干机箱体1内壁上，位于所述第二隔板10上方的烘干机箱体1内壁上设有保温层11，所述第二隔板10上两侧且在保温层11之间固定设有支撑板12，所述支撑板12上固定设有U型导风管13，所述热风管8穿过第二隔板10与U型导风管13相连，所述U型导风管13两侧分别设有至少两个出风口14，所述U型导风管13底部上方固定设有转动盘15，所述转动盘15上方固定设有烘干室4，所述烘干室4两侧设有与出风口14相配合的通孔16，所述出风口14伸入烘干室4内，所述烘干室4两侧内壁分别固定连接设有至少两个横板17，所述横板17位于出风口14之间，所述横板17上抽拉设有料盘18，所述烘干室4上部外壁连接设有转动电机3，所述转动电机3垂直地面放置且另一端固定连接在烘干机箱体1上部内壁上，所述烘干机箱体1靠近转动电机3外部表面设有控制面板19，所述蓄电池6与控制面板19、转动电机3和热风机2电性连接。

[0018] 所述烘干机箱体1上设有烘干箱门20，所述烘干箱门20外壁设有锁扣21和观察窗22。

[0019] 所述热风机2位置处的烘干机箱体1表面设有散热窗23。

[0020] 所述烘干机箱体1上部设有排风口24。

[0021] 所述料盘18底部设有直径小于枸杞的通孔。

[0022] 所述通孔16绕烘干室4一周且均匀设置。

[0023] 本实用新型在具体实施时，将烘干机箱体1移动到烘干位置，将枸杞放入料盘18，放入烘干室4内的横板17上，关上烘干箱门20，扣上锁扣21，打开热风机2和转动电机3，此时，热风机2将热风通过热风管8和U型导风管13吹入烘干室4内部，烘干室4通过其下方设置的转动盘15和其上方设置的转动电机3使其缓慢转动，料盘18底部设有通孔，使得热风可在烘干室4内上下流通，充分烘干枸杞，烘干后的潮湿气体通过排风口24排出烘干机箱体1外部，在烘干过程中还可通过观察窗22时刻对烘干情况进行掌控，另外，烘干机箱体1内壁底部设有蓄电池6，当断电时，可用蓄电池6内部存储的电能对设备进行供电，提高了效率，整个装置移动方便，操作简单，烘干效率高。

[0024] 以上对本实用新型及其实施方式进行了描述，这种描述没有限制性，附图中所示的也只是本实用新型的实施方式之一，实际的结构并不局限于此。总而言之如果本领域的普通技术人员受其启示，在不脱离本实用新型创造宗旨的情况下，不经创造性的设计出与该技术方案相似的结构方式及实施例，均应属于本实用新型的保护范围。

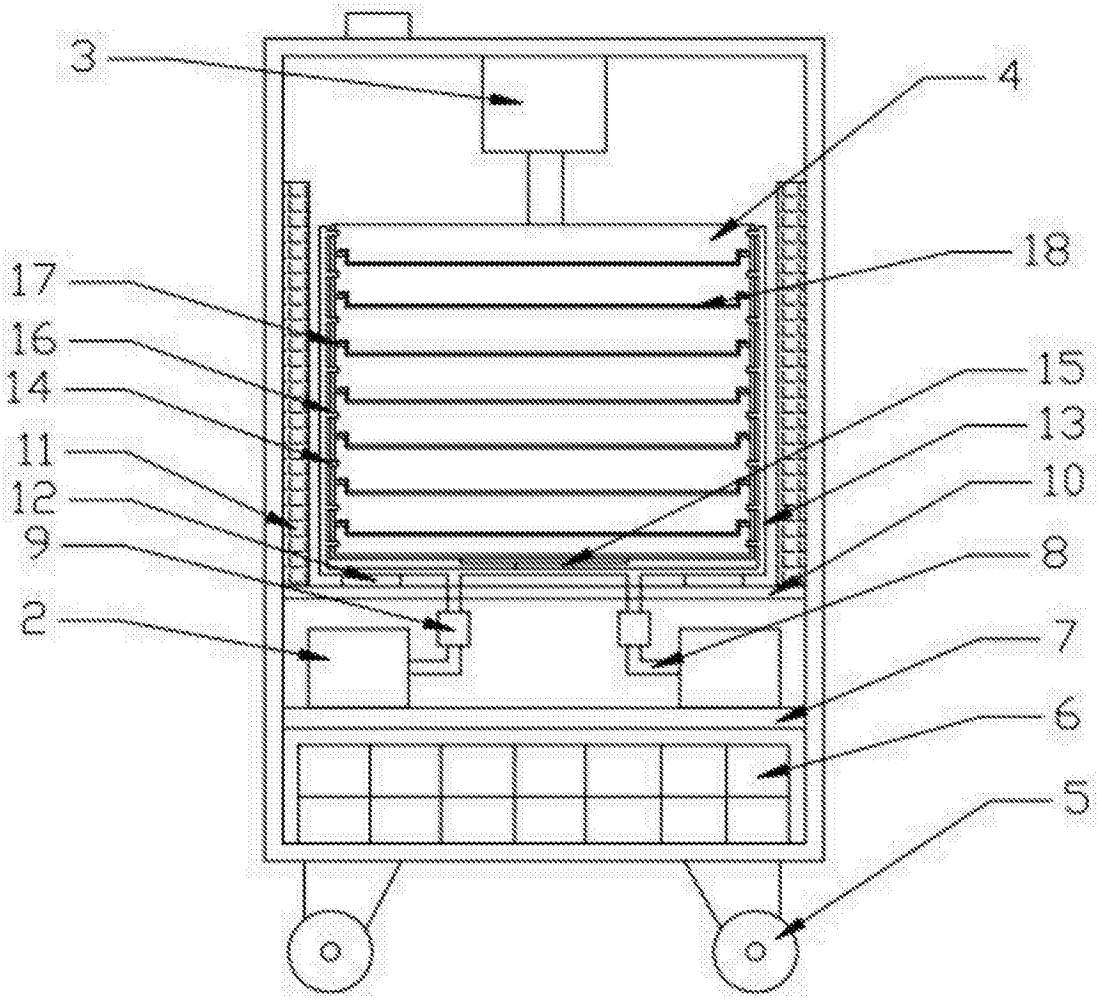

图1

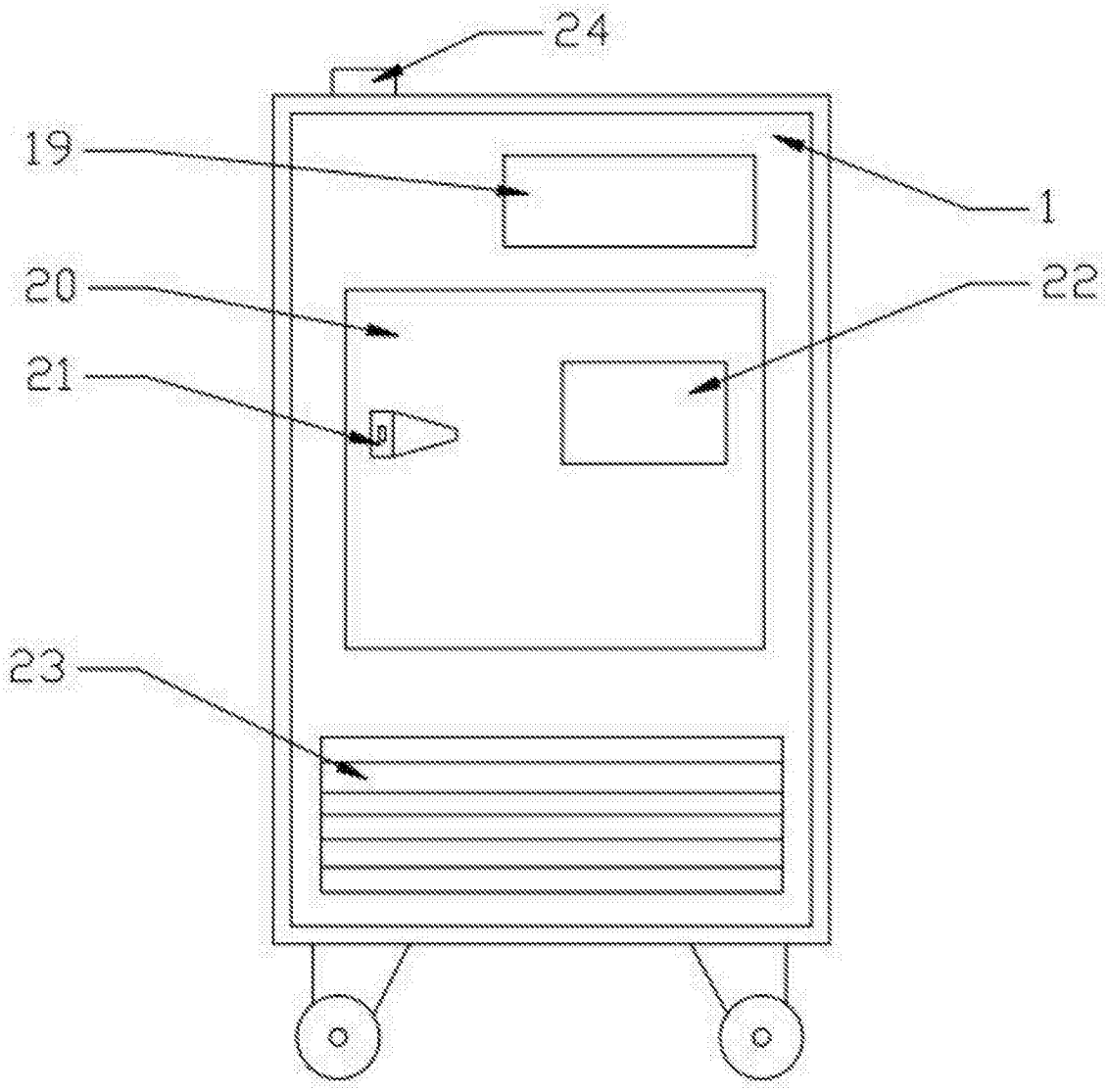

图2