(19)中华人民共和国国家知识产权局

(12)实用新型专利

(10)授权公告号 CN 213553327 U
(45)授权公告日 2021.06.29

(21)申请号 202021427399.9
(22)申请日 2020.07.20
(66)本国优先权数据
202020810428.3 2020.05.15 CN
(73)专利权人 浙江省人民医院
地址 310014 浙江省杭州市下城区上塘路158号
(72)发明人 宋学良 斜晓帆 许明霞
(74)专利代理机构 浙江千克知识产权代理有限公司 33246
代理人 黎双华 张云波
(51)Int.Cl.
A61G 13/10(2006.01)
A61G 13/12(2006.01)
A61B 90/14(2016.01)
A61B 90/00(2016.01)
A61B 17/66(2006.01)

权利要求书1页 说明书3页 附图1页

(54)实用新型名称

一种骨折牵引护理垫

(57)摘要

一种骨折牵引护理垫，包括上夹层和下夹层，上夹层可拆式安装在下夹层的上端面上，上夹层设有牵引针眼标志，对应的，下夹层设有对齐标志，通过上夹层和下夹层的设置，便于对减小护理垫对骨折部位的压力，提高病人的舒适度，符合下肢肢体力学，并且通过在下夹层上设置对齐标志，以便于对上夹层进行定位连接，提高上夹层标志区域的准确性。

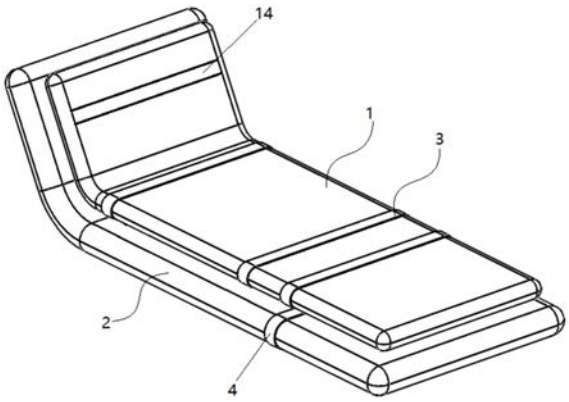

CN 213553327 U

1.一种骨折牵引护理垫,其特征在于,包括上夹层(1)和下夹层(2),上夹层(1)可拆式安装在下夹层(2)的上端面上,上夹层(1)设有牵引针眼标志(3),对应的,下夹层(2)设有对齐标志(4)。

2.根据权利要求1所述的一种骨折牵引护理垫,其特征在于,上夹层(1)包括第一内胆(5)和第一棉布套(6),第一棉布套(6)套设在第一内胆(5)的外侧,下夹层(2)包括第二内胆(7)和第二棉布套(8),第二棉布套(8)套设在第二内胆(7)的外侧。

3.根据权利要求2所述的一种骨折牵引护理垫,其特征在于,第一棉布套(6)的下端面缝合有魔术贴(9),对应的,第二棉布套(8)的上端面也缝合有魔术贴(9),第一棉布套(6)和第二棉布套(8)之间通过魔术贴(9)连接。

4.根据权利要求3所述的一种骨折牵引护理垫,其特征在于,魔术贴(9)固定连接在第一棉布套(6)、第二棉布套(8)的中部,魔术贴(9)沿护理垫的长度方向设置。

5.根据权利要求2所述的一种骨折牵引护理垫,其特征在于,牵引针眼标志(3)固定连接在第一棉布套(6)的外侧,牵引针眼标志(3)依次包括股骨髁牵引针眼部(10)、胫骨结节牵引针眼部(11)和跟骨牵引针眼(12)。

6.根据权利要求5所述的一种骨折牵引护理垫,其特征在于,股骨髁牵引针眼部(10)与对齐标志(4)对齐。

7.根据权利要求2所述的一种骨折牵引护理垫,其特征在于,第一内胆(5)采用棉絮材料。

8.根据权利要求2所述的一种骨折牵引护理垫,其特征在于,第二内胆(7)为充气枕,在充气枕上设有充气头(16),第二棉布套(8)在充气头(16)对应的位置上设有开孔(17),以使充气头(16)伸出于第二棉布套(8)外。

9.根据权利要求1所述的一种骨折牵引护理垫,其特征在于,下夹层(2)包括平垫段(15)和折弯段(13),折弯段(13)与平垫段(15)连接,折弯段(13)相对平垫段(15)倾斜设置。

10.根据权利要求7所述的一种骨折牵引护理垫,其特征在于,在上夹层(1)还设有足背动脉搏动标识(14),足背动脉搏动标识(14)的位置与折弯段(13)的中部相对应。

一种骨折牵引护理垫

技术领域

[0001] 本实用新型属于护理垫领域，具体涉及一种骨折牵引护理垫。

背景技术

[0002] 骨科下肢骨折病人术前需要骨牵引术，患肢在牵引时患肢需棉被保暖时，棉被的重量会加重病人骨折处疼痛，并且棉被重量会压致牵引绳，导致牵引方向改变，牵引重量的不规范等；下肢放置在托马斯架时，下肢背侧面受压，在使用过程中护士需要在托马斯架垫多层毛巾或棉垫等柔软物件，以减少病人不适及疼痛；下肢骨折时病人因急性创伤疼痛明显，不易移动患肢，特别时足后跟易出现压疮等并发症；下肢骨折后出现下肢不同程度肿胀，医护人员评估患肢血供时需触及足背动脉搏动情况，因个体差异及患肢明显肿胀，触及足背动脉搏动耗时长，浪费医护人员时间，因此，在患肢的足背做好足背动脉搏动明显处的标识。

发明内容

[0003] 针对以上不足，本实用新型所要解决的技术问题是提供一种骨折牵引护理垫，本护理垫可以给患者保暖的同时，减小骨折肢体的受压情况，并且本护理垫提供了多处标识，便于对病情进行评估。

[0004] 为解决以上技术问题，本实用新型采用的技术方案是，

[0005] 一种骨折牵引护理垫，包括上夹层和下夹层，上夹层可拆式安装在下夹层的上端面上，上夹层设有牵引针眼标志，对应的，下夹层设有对齐标志。

[0006] 进一步的，上夹层包括第一内胆和第一棉布套，第一棉布套套设在第一内胆的外侧，下夹层包括第二内胆和第二棉布套，第二棉布套套设在第二内胆的外侧。

[0007] 进一步的，第一棉布套的下端面缝合有魔术贴，对应的，第二棉布套的上端面也缝合有魔术贴，第一棉布套和第二棉布套之间通过魔术贴连接。

[0008] 进一步的，魔术贴固定连接在第一棉布套、第二棉布套的中部，魔术贴沿护理垫的长度方向设置。

[0009] 进一步的，牵引针眼标志固定连接在第一棉布套的外侧，牵引针眼标志依次包括股骨髁牵引针眼部、胫骨结节牵引针眼部和跟骨牵引针眼。

[0010] 进一步的，股骨髁牵引针眼部与对齐标志对齐。

[0011] 进一步的，第一内胆采用棉絮材料。

[0012] 进一步的，第二内胆为充气枕，在充气枕上设有充气头，第二棉布套在充气头对应的位置上设有开孔，以使充气头伸出于第二棉布套外。

[0013] 进一步的，下夹层包括平垫段和折弯段，折弯段与平垫段连接，折弯段相对平垫段倾斜设置。

[0014] 进一步的，在上夹层还设有足背动脉搏动标识，足背动脉搏动标识的位置与折弯段的中部相对应。

[0015] 本实用新型的有益效果是，(1)通过上夹层和下夹层的设置，便于对减小护理垫对骨折部位的压力，提高病人的舒适度，符合下肢肢体力学。

[0016] (2)下夹层采用充气征的形式，可以根据肢体的肿胀程度对下夹层进行充、放气，提高不同医疗阶段肢体的舒适度。

[0017] (3)在上夹层设有足背动脉搏动标识，便于患者或者医生观察患肢动脉搏动，减少医护人员工作量；并且不用在患者皮肤上直接画标记。

[0018] (4)通过在下夹层上设置对齐标志，以便于对上夹层进行定位连接，提高上夹层标志区域的准确性。

附图说明

[0019] 图1是本实用新型的结构示意图。

[0020] 图2是本实用新型的剖视图。

[0021] 附图标记：上夹层1，下夹层2，牵引针眼标志3，对齐标志4，第一内胆5，第一棉布套6，第二内胆7，第二棉布套8，魔术贴9，股骨髁牵引针眼部10，胫骨结节牵引针眼部11，跟骨牵引针眼12，折弯段13，背动脉搏动标识14，平垫段15，充气头16，开孔17。

具体实施方式

[0022] 下面结合附图对本实用新型进行进一步描述。

[0023] 一种骨折牵引护理垫，包括上夹层1和下夹层2，上夹层1可拆式安装在下夹层2的上端面上，上夹层1设有牵引针眼标志3，对应的，下夹层2设有对齐标志4，通过上夹层1和下夹层2的设置，便于对减小护理垫对骨折部位的压力，提高病人的舒适度，符合下肢肢体力学，并且通过在下夹层2上设置对齐标志4，以便于对上夹2层进行定位连接，提高上夹层2标志区域的准确性。

[0024] 上夹层1包括第一内胆5和第一棉布套6，第一棉布套6套设在第一内胆5的外侧，第一内胆5采用棉絮材料，采用棉絮材料便于对骨折肢体进行保温，通过第一棉布套6的设置，便于对上夹层1进行清洗、更换。

[0025] 下夹层2包括第二内胆7和第二棉布套8，第二棉布套8套设在第二内胆7的外侧，第二内胆7为充气枕，可以根据肢体的肿胀程度对下夹层进行充、放气，提高不同医疗阶段肢体的舒适度，用户肢体肿胀比较严重时，充气枕充气，使得充气枕的受压变形减小，减小充气枕对肢体的压力，当用户的肢体肿胀消退时，充气枕放气，充气枕的受压变形适当增大，便于对患者的腿部进行固定。

[0026] 第一棉布套6的下端面缝合有魔术贴9，对应的，第二棉布套8的上端面也缝合有魔术贴9，第一棉布套6和第二棉布套8之间通过魔术贴9连接，便于对上夹层1和下基层2进行可拆式连接。

[0027] 魔术贴9固定连接在第一棉布套6、第二棉布套8的中部，魔术贴9沿护理垫的长度方向设置，优选的，魔术贴的长度与平垫段的长度一致，提高上夹层1和下夹层2的连接紧密度。

[0028] 牵引针眼标志4固定连接在第一棉布套6的外侧，牵引针眼标志4依次包括股骨髁牵引针眼部10、胫骨结节牵引针眼部11和跟骨牵引针眼12，用于标志不同的牵引位置。

[0029] 股骨髁牵引针眼部10与对齐标志4对齐，从而便于对上夹层1进行定位连接，提高上夹层标志区域的准确性。

[0030] 在充气枕上设有充气头16，第二棉布套8在充气头16对应的位置上设有开孔17，以使充气头16伸出于第二棉布套8外，便于对充气枕进行充放气。

[0031] 下夹层2包括平垫段15和折弯段13，折弯段13与平垫段15连接，折弯段13相对平垫段15倾斜设置，优选的，折弯段13与平垫段15之间的夹角大小为115°-135°。

[0032] 在上夹层1还设有足背动脉搏动标识14，足背动脉搏动标识14的位置与折弯段13的中部相对应，通过背动脉搏动标识14的设置，便于患者或者医生观察患肢动脉搏动，减少医护人员工作量；并且不用在患者皮肤上直接画标记。

[0033] 对所公开的实施例的上述说明，使本领域专业技术人员能够实现或使用本实用新型。对这些实施例的多种修改对本领域的专业技术人员来说将是显而易见的，本文中所定义的一般原理可以在不脱离本实用新型的精神或范围的情况下，在其它实施例中实现；因此，本实用新型将不会被限制于本文所示的这些实施例，而是要符合与本文所公开的原理和新颖特点相一致的最宽的范围。

[0034] 尽管本文较多地使用了图中附图标记对应的术语，但并不排除使用其它术语的可能性；使用这些术语仅仅是为了更方便地描述和解释本实用新型的本质；把它们解释成任何一种附加的限制都是与本实用新型精神相违背的。

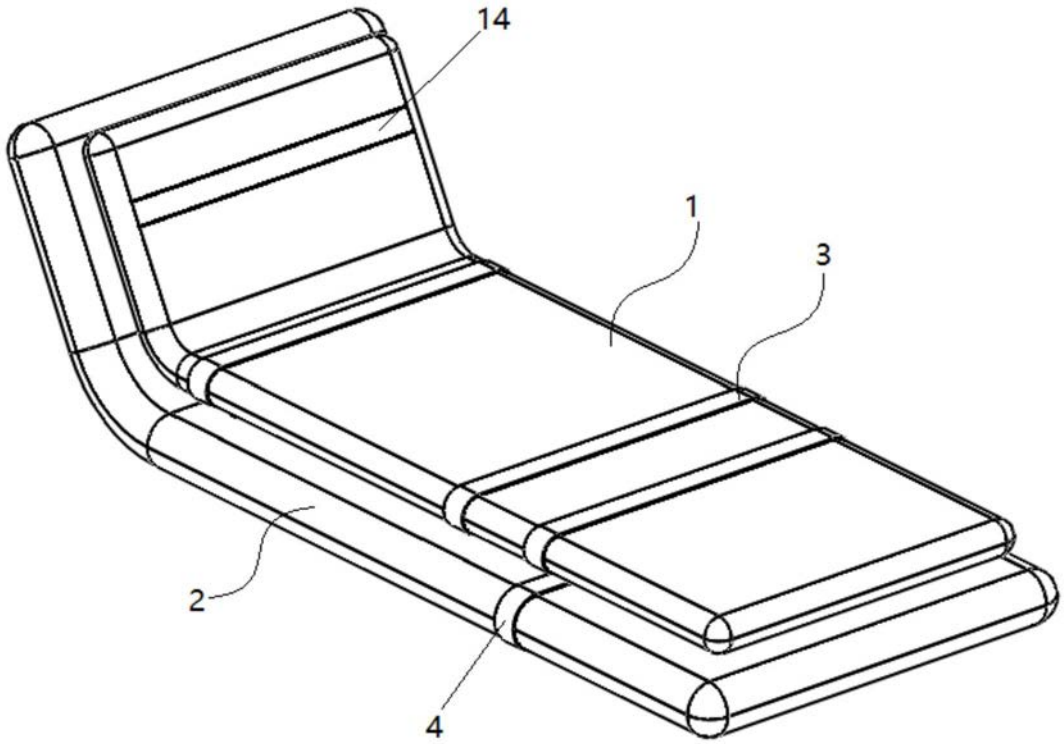

图1

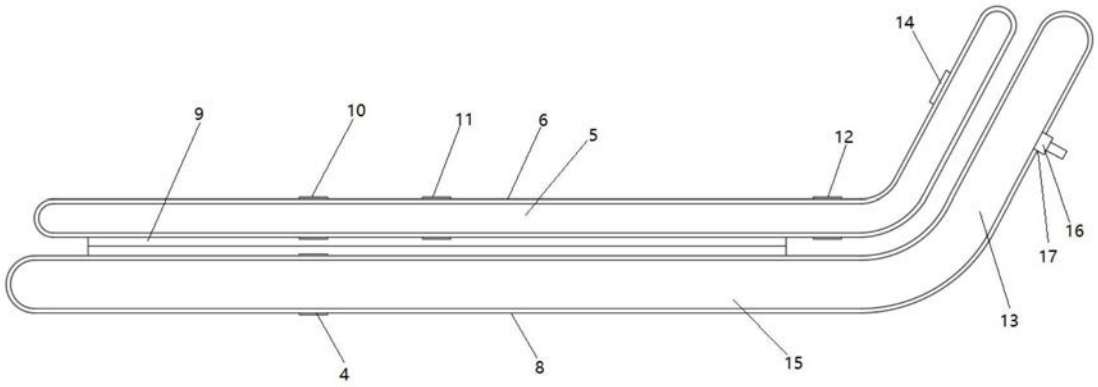

图2