(19)中华人民共和国国家知识产权局

(12)实用新型专利

(10)授权公告号 CN 205346106 U
(45)授权公告日 2016.06.29

(21)申请号 201521072501.7

(22)申请日 2015.12.22

(73)专利权人 贵州西牛王印务有限公司
地址 550008 贵州省贵阳市改茶工业区后坝路53号

(72)发明人 刘毅 张的华 聂文豪 王作怀 孔小虎

(74)专利代理机构 贵阳春秋知识产权代理事务所(普通合伙) 52109
代理人 李剑

(51)Int.Cl.
B65G 35/00(2006.01)

(ESM)同样的发明创造已同日申请发明专利

权利要求书1页 说明书2页 附图1页

(54)实用新型名称

一种印刷物品廊桥输送装置

(57)摘要

本实用新型公开了一种印刷物品廊桥输送装置，包括载物平台和一对导轨，所述载物平台由支承架和限位架组成，支承架下部固定于限位架上端面，支承架宽度大于限位架宽度，导轨本体上具有凹槽，一对导轨的凹槽相对设置，在支承架的底面外侧边缘设置有滚轮A，滚轮A支承于导轨的上表面，在限位架外侧横向设置滚轮B，滚轮B装配于导轨的凹槽内。由于限位架外侧的滚轮B装配于导轨的凹槽内，滚轮B的上下方向和左右方向已经限位，这样滚轮B只能沿导轨凹槽纵向滚动，载物平台在运行过程中即使重心偏离平台中心，载物平台也不会脱轨。本实用新型结构简单，工作稳定可靠，运行过程中平稳安全，安装和维修方便。

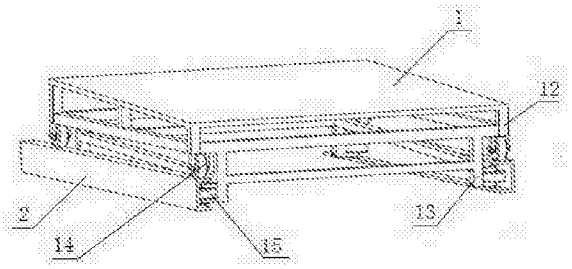

CN 205346106 U

1.一种印刷物品廊桥输送装置，包括载物平台(1)和一对导轨(2)，其特征在于：所述载物平台(1)由支承架(12)和限位架(13)组成，支承架(12)下部固定于限位架(13)上端面，支承架(12)宽度大于限位架(13)宽度，导轨(2)本体上具有凹槽，一对导轨(2)的凹槽相对设置，在支承架(12)的底面外侧边缘设置有滚轮A(14)，滚轮A(14)支承于导轨(2)的上表面，在限位架(13)外侧横向设置滚轮B(15)，滚轮B(15)装配于导轨(2)的凹槽内。

一种印刷物品廊桥输送装置

技术领域

[0001] 本实用新型涉及生产过程中印刷物品输送线，具体是一种印刷物品廊桥输送装置。

背景技术

[0002] 对于印刷行业，在生产过程中一些印刷物品需要在相应车间之间输送，目前常用的是一种货运廊桥输送装置，其包括载物平台和导轨，导轨上设置凹槽，载物平台底部设置有滚轮，滚轮装配于凹槽内。实际运行中发现，当载物平台上装载的货物的重心偏离平台的中心部位时，载物平台在运行过程中易发生脱轨现象，这样，既会造成输送货物损坏，并且还存在安全隐患。

发明内容

[0003] 针对现有技术的不足之处，本实用新型旨在提供一种印刷物品廊桥输送装置，确保在运行过程中平稳安全。

[0004] 本实用新型采用的技术方案：一种印刷物品廊桥输送装置，包括载物平台和一对导轨，所述载物平台由支承架和限位架组成，支承架下部固定于限位架上端面，支承架宽度大于限位架宽度，导轨本体上具有凹槽，一对导轨的凹槽相对设置，在支承架的底面外侧边缘设置有滚轮A，滚轮A支承于导轨的上表面，在限位架外侧横向设置滚轮B，滚轮B装配于导轨的凹槽内。

[0005] 采用上述技术方案，需要输送的印刷物品堆放于载物平台上表面，载物平台的重量支承于滚轮A上，滚轮A沿导轨的上表面纵向滚动，由于限位架外侧的滚轮B装配于导轨的凹槽内，滚轮B的上下方向和左右方向已经限位，这样滚轮B只能沿导轨凹槽纵向滚动，载物平台在运行过程中即使重心不在平台中心部位，载物平台也不会脱轨。

[0006] 本实用新型结构简单，工作稳定可靠，运行过程中平稳安全，安装和维修方便。

附图说明

[0007] 图1为本实用新型结构示意图；

[0008] 图2为本实用新型局部示意图；

[0009] 附图中：1载物平台 12支承架 13限位架 14滚轮A 15滚轮B 2导轨。

具体实施方式

[0010] 下面结合附图对本实用新型作进一步说明。

[0011] 如图1、图2所示，一种印刷物品廊桥输送装置，包括载物平台1和一对导轨2，所述载物平台1由支承架12和限位架13组成，支承架12下部固定于限位架13上端面，支承架12和限位架13形成一个整体，支承架12上表面为一块用于装载物品平板，整体的载物平台1为一个框架结构，这样强度高，重量相对较轻。

[0012] 支承架12宽度大于限位架13宽度，也就是支承架12与限位架13形成一个台阶，载物平台1整体呈倒置的“凸字型”结构。

[0013] 导轨2本体上具有凹槽，导轨2可用槽钢直接加工而成，一对导轨2的凹槽相对设置，即一对导轨2位于同一水平面，导轨2的凹槽横向相对。

[0014] 在支承架12的底面外侧边缘设置有滚轮A14，滚轮A14支承于导轨2的上表面，在限位架13外侧横向设置滚轮B15，即滚轮B15的侧面大致与底面平行，滚轮B15装配于导轨2的凹槽内，这样滚轮B15上下被凹槽的两个侧面限位，滚轮B15的左右移动被相对的导轨2限位，该结构确保载物平台1在运行过程中不会脱轨。

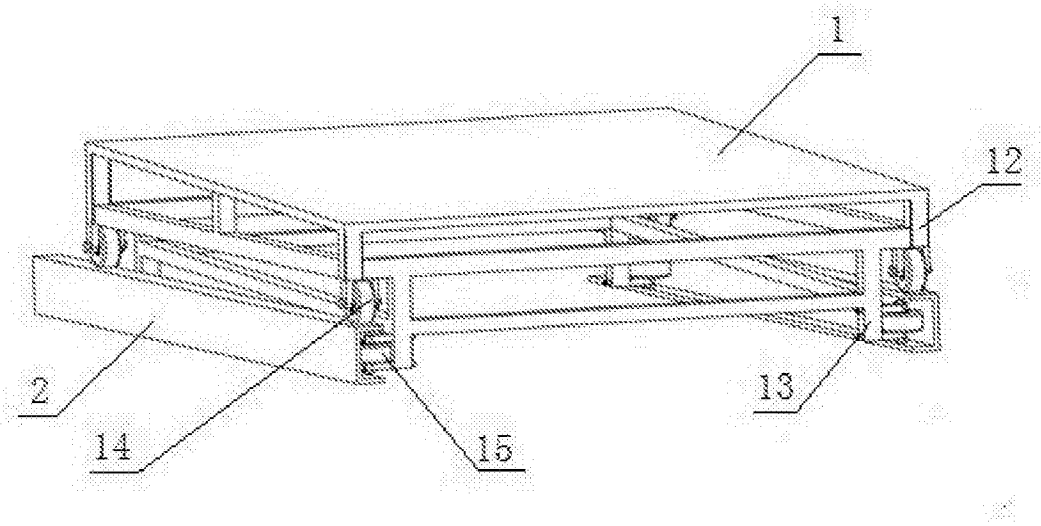

图1

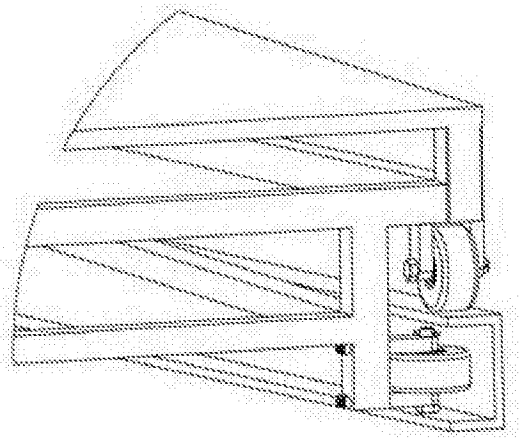

图2