(19)中华人民共和国国家知识产权局

(12)实用新型专利

(10)授权公告号 CN 204766344 U
(45)授权公告日 2015.11.18

(21)申请号 201520553514.X

(22)申请日 2015.07.22

(73)专利权人 杨晓娜
地址 265400 山东省招远市温泉路222号招远市中医医院眼科

(72)发明人 杨晓娜

(51)Int.Cl.
A61G 13/10(2006.01)
A61F 9/007(2006.01)

权利要求书1页 说明书3页 附图1页

(54)实用新型名称

眼科手术用支撑装置

(57)摘要

眼科手术用支撑装置，属于医疗用具技术领域。本实用新型的技术方案是：包括架体，在架体下侧设有固定底座，固定底座下侧设有橡胶防滑垫，固定底座右侧设有折叠固定卡座，折叠固定卡座通过卡座折叠连接转轴和固定底座连接在一起，卡座折叠连接转轴前侧设有卡座转轴固定卡扣，折叠固定卡座下侧设有床体固定把手。本实用新型结构简单，使用方便，可以缩短眼科手术时间，提高手术工作效率，同时能够减轻患者的痛苦，增强病人术中的舒适度，保证了手术的顺利进行。

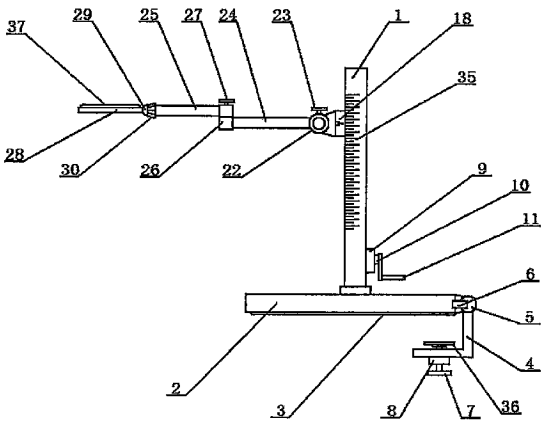

CN 204766344 U

1. 眼科手术用支撑装置，包括架体 (1)，其特征是：在架体 (1) 下侧设有固定底座 (2)，固定底座 (2) 下侧设有橡胶防滑垫 (3)，固定底座 (2) 右侧设有折叠固定卡座 (4)，折叠固定卡座 (4) 通过卡座折叠连接转轴 (5) 和固定底座 (2) 连接在一起，卡座折叠连接转轴 (5) 前侧设有卡座转轴固定卡扣 (6)，折叠固定卡座 (4) 下侧设有床体固定把手 (7)，床体固定把手 (7) 通过卡座固定转轴 (8) 和折叠固定卡座 (4) 连接在一起，架体 (1) 右侧设有升降驱动调节器 (9)，升降驱动调节器 (9) 右侧设有升降驱动转轴 (10)，升降驱动转轴 (10) 右侧设有升降驱动把手 (11)，升降驱动调节器 (9) 上侧设有同步连接转轴 (12)，同步连接转轴 (12) 上侧设有升降驱动螺杆 (13)，升降驱动螺杆 (13) 外侧设有驱动外螺纹 (14)，升级驱动螺杆 (13) 上端通过固定连接转轴 (15) 和架体 (1) 连接在一起，架体 (1) 中间设有升降固定槽 (16)，升降固定槽 (16) 两侧设有固定滑槽 (17)，固定滑槽 (17) 内侧设有升降驱动架 (18)，升降驱动架 (18) 两侧通过升降滑块 (19) 和固定滑槽 (17) 连接在一起，升降滑块 (19) 前侧设有升降固定卡扣 (20)，升降驱动架 (18) 通过升降驱动螺母 (21) 和升降驱动螺杆 (13) 连接在一起，升降驱动架 (18) 左侧设有同心连接转轴 (22)，同心连接转轴 (22) 上侧设有同心转轴固定把手 (23)，同心连接转轴 (22) 左侧设有第一折叠架 (24)，第一折叠架 (24) 左侧设有第二折叠架 (25)，第二折叠架 (25) 和第一折叠架 (24) 之间连接处设有同位连转轴 (26)，同位连转轴 (26) 上侧设有折叠固定把手 (27)，第二折叠架 (25) 左侧设有固定托架 (28)，固定托架 (28) 通过球形连接转轴 (29) 和第二折叠架 (25) 连接在一起，球形连接转轴 (29) 右侧设有球形轴紧固器 (30)，固定托架 (28) 左侧设有纵向折叠托架 (31)，纵向折叠托架 (31) 通过纵向限位转轴 (32) 和固定托架 (28) 连接在一起，固定托架 (28) 前后两侧设有横向折叠托架 (33)，横向折叠托架 (33) 通过横向限位转轴 (34) 和固定托架 (28) 连接在一起。

2. 根据权利要求 1 所述眼科手术用支撑装置，其特征在于：所述架体 (1) 前侧设有升降高度标线 (35)。

3. 根据权利要求 1 所述眼科手术用支撑装置，其特征在于：所述床体固定把手 (7) 上侧设有床体固定垫 (36)。

4. 根据权利要求 1 所述眼科手术用支撑装置，其特征在于：所述固定托架 (28) 上侧设有手术巾防滑垫 (37)。

眼科手术用支撑装置

技术领域

[0001] 本实用新型属于医疗用具技术领域，具体地讲是一种眼科手术用支撑装置。

背景技术

[0002] 在眼科手术过程中，一般采用局部麻醉，因此患者神志清楚，手术开始前患者需仰卧位，以充分暴露术眼，同时必须为患者铺上无菌手术巾，因重力作用手术巾往往会紧贴口鼻，导致患者手术时均有不同程度的面部压迫感和呼吸不畅等不适，再加上患者的精神紧张的影响，会加重患者的紧张情绪和呼吸阻碍感从而导致恶性循环进而影响手术的正常进行，不但影响手术的顺利进行还不利于患者的治疗。因此，需要一种能够辅助眼科手术顺利进行的辅助工具，缩短手术时间，提高医生的工作效率，同时解决患者在术中的面部压迫感、憋气不舒适等问题造成的呼吸阻碍感，减轻患者的痛苦，增强病人术中的舒适度，保证手术的顺利进行。

发明内容

[0003] 本实用新型的目的是提供一种可以缩短眼科手术时间，提高手术效率，同时能够减轻患者痛苦的眼科手术用支撑装置。

[0004] 本实用新型的技术方案是：包括架体，在架体下侧设有固定底座，固定底座下侧设有橡胶防滑垫，固定底座右侧设有折叠固定卡座，折叠固定卡座通过卡座折叠连接转轴和固定底座连接在一起，卡座折叠连接转轴前侧设有卡座转轴固定卡扣，折叠固定卡座下侧设有床体固定把手，床体固定把手通过卡座固定转轴和折叠固定卡座连接在一起，架体右侧设有升降驱动调节器，升降驱动调节器右侧设有升降驱动转轴，升降驱动转轴右侧设有升降驱动把手，升降驱动调节器上侧设有同步连接转轴，同步连接转轴上侧设有升降驱动螺杆，升降驱动螺杆外侧设有驱动外螺纹，升级驱动螺杆上端通过固定连接转轴和架体连接在一起，架体中间设有升降固定槽，升降固定槽两侧设有固定滑槽，固定滑槽内侧设有升降驱动架，升降驱动架两侧通过升降滑块和固定滑槽连接在一起，升降滑块前侧设有升降固定卡扣，升降驱动架通过升降驱动螺母和升降驱动螺杆连接在一起，升降驱动架左侧设有同心连接转轴，同心连接转轴上侧设有同心转轴固定把手，同心连接转轴左侧设有第一折叠架，第一折叠架左侧设有第二折叠架，第二折叠架和第一折叠架之间连接处设有同位连转轴，同位连转轴上侧设有折叠固定把手，第二折叠架左侧设有固定托架，固定托架通过球形连接转轴和第二折叠架连接在一起，球形连接转轴右侧设有球形轴紧固器，固定托架左侧设有纵向折叠托架，纵向折叠托架通过纵向限位转轴和固定托架连接在一起，固定托架前后两侧设有横向折叠托架，横向折叠托架通过横向限位转轴和固定托架连接在一起。

[0005] 作为优选，所述架体前侧设有升降高度标线。

[0006] 作为优选，所述床体固定把手上侧设有床体固定垫。

[0007] 作为优选，所述固定托架上侧设有手术巾防滑垫。

[0008] 本实用新型有益效果是：本实用新型结构简单，使用方便，可以缩短眼科手术时

间，提高手术工作效率，同时能够减轻患者的痛苦，增强病人术中的舒适度，保证了手术的顺利进行。

附图说明

[0009] 附图 1 为本实用新型整体结构示意图。

[0010] 附图 2 为本实用新型架体结构示意图。

[0011] 附图 3 为本实用新型固定托架结构示意图。

[0012] 图中 1、架体，2、固定底座，3、橡胶防滑垫，4、折叠固定卡座，5、卡座折叠连接转轴，6、卡座转轴固定卡扣，7、床体固定把手，8、卡座固定转轴，9、升降驱动调节器，10、升降驱动转轴，11、升降驱动把手，12、同步连接转轴，13、升降驱动螺杆，14、驱动外螺纹，15、固定连接转轴，16、升降固定槽，17、固定滑槽，18、升降驱动架，19、升降滑块，20、升降固定卡扣，21、升降驱动螺母，22、同心连接转轴，23、同心转轴固定把手，24、第一折叠架，25、第二折叠架，26、同位连转轴，27、折叠固定把手，28、固定托架，29、球形连接转轴，30、球形轴紧固器，31、纵向折叠托架，32、纵向限位转轴，33、横向折叠托架，34、横向限位转轴，35、升降高度标线，36、床体固定垫，37、手术巾防滑垫。

具体实施方式

[0013] 下面结合附图 1、2、3，对本实用新型的眼科手术用支撑装置作以下详细说明。

[0014] 结合附图 1、2、3，本实用新型的眼科手术用支撑装置，包括架体 1，其特征是在架体 1 下侧设有固定底座 2，固定底座 2 下侧设有橡胶防滑垫 3，固定底座 2 右侧设有折叠固定卡座 4，折叠固定卡座 4 通过卡座折叠连接转轴 5 和固定底座 2 连接在一起，卡座折叠连接转轴 5 前侧设有卡座转轴固定卡扣 6，折叠固定卡座 4 下侧设有床体固定把手 7，床体固定把手 7 通过卡座固定转轴 8 和折叠固定卡座 4 连接在一起，架体 1 右侧设有升降驱动调节器 9，升降驱动调节器 9 右侧设有升降驱动转轴 10，升降驱动转轴 10 右侧设有升降驱动把手 11，升降驱动调节器 9 上侧设有同步连接转轴 12，同步连接转轴 12 上侧设有升降驱动螺杆 13，升降驱动螺杆 13 外侧设有驱动外螺纹 14，升级驱动螺杆 13 上端通过固定连接转轴 15 和架体 1 连接在一起，架体 1 中间设有升降固定槽 16，升降固定槽 16 两侧设有固定滑槽 17，固定滑槽 17 内侧设有升降驱动架 18，升降驱动架 18 两侧通过升降滑块 19 和固定滑槽 17 连接在一起，升降滑块 19 前侧设有升降固定卡扣 20，升降驱动架 18 通过升降驱动螺母 21 和升降驱动螺杆 13 连接在一起，升降驱动架 18 左侧设有同心连接转轴 22，同心连接转轴 22 上侧设有同心转轴固定把手 23，同心连接转轴 22 左侧设有第一折叠架 24，第一折叠架 24 左侧设有第二折叠架 25，第二折叠架 25 和第一折叠架 24 之间连接处设有同位连转轴 26，同位连转轴 26 上侧设有折叠固定把手 27，第二折叠架 25 左侧设有固定托架 28，固定托架 28 通过球形连接转轴 29 和第二折叠架 25 连接在一起，球形连接转轴 29 右侧设有球形轴紧固器 30，固定托架 28 左侧设有纵向折叠托架 31，纵向折叠托架 31 通过纵向限位转轴 32 和固定托架 28 连接在一起，固定托架 28 前后两侧设有横向折叠托架 33，横向折叠托架 33 通过横向限位转轴 34 和固定托架 28 连接在一起。在使用时，固定底座 2 可以进行固定支撑，也可松开卡座转轴固定卡扣 6，通过折叠固定卡座 4 进行辅助支撑固定，以确保手术支撑时的稳定性，打开升降固定卡扣 20，操作升降驱动把手 11，升降驱动调节器 9 可以

通过同步连接转轴 12 驱动升降驱动螺杆 13 转动，升降驱动螺杆 13 通过驱动外螺纹 14 和升降驱动螺母 21 驱动升降驱动架 18 沿固定滑槽 17 进行升降滑动，进而可以对固定托架 28 的高度进行调整，松开同心转轴固定把手 23，可以通过同心连接转轴 22 对固定托架 28 进行高低折叠调整，松开折叠固定把手 27，可以通过第一折叠架 24 和第二折叠架 25 对固定托架 28 进行水平折叠调整，松开球形轴紧固器 30，可以通过球形连接转轴 29 灵活的对固定托架 28 进行灵活调整，将无菌手术巾铺在固定托架 28 上面，可以根据患者的脸型对纵向折叠托架 31 和横向折叠托架 33 进行调整，以便于对患者的脸部进行更好的贴合，既减轻患者的痛苦，增强了病人术中的舒适度，保证了手术的顺利进行。

[0015] 作为优选，所述架体 1 前侧设有升降高度标线 35。这样设置，便于快速准确的对高度进行调整。

[0016] 作为优选，所述床体固定把手 7 上侧设有床体固定垫 36。这样设置，可以提高折叠固定卡座 4 的固定牢固度。

[0017] 作为优选，所述固定托架 28 上侧设有手术巾防滑垫 37。这样设置，可以防止在手术时防菌手术巾意外滑落。

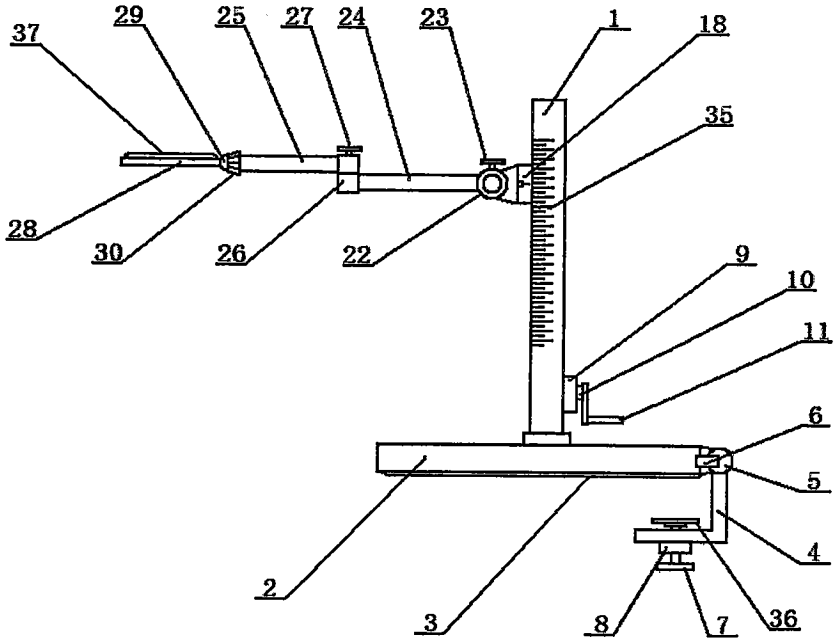
37
29
25
27
24
23
1
18
35
28
30
26
22
9
10
11
6
5
4
2
3
8
7
36

图 1

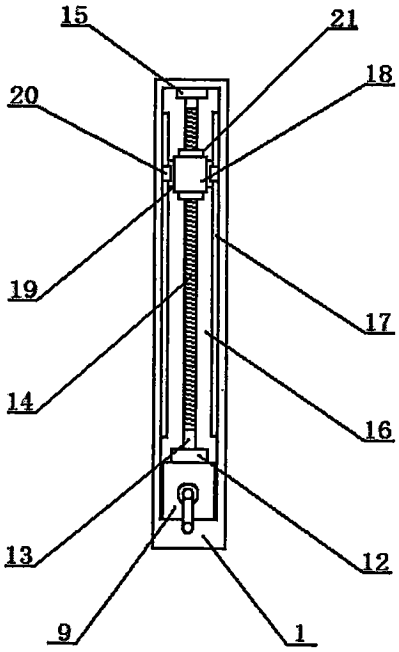
15
21
18
20
19
17
14
16
13
12
9
1

图 2

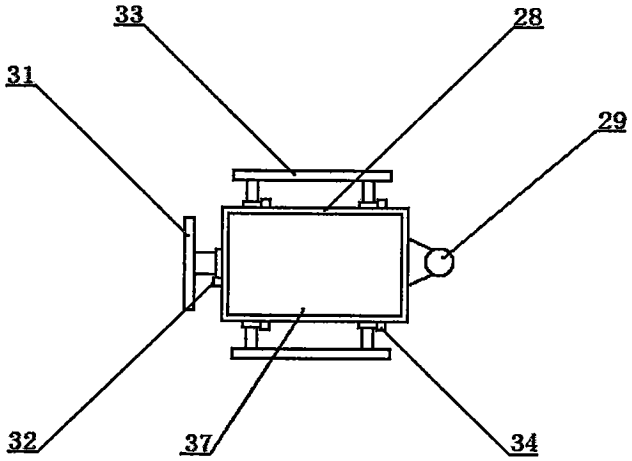
33
28
31
29
32
37
34

图 3