(19)中华人民共和国国家知识产权局

(12)实用新型专利

(10)授权公告号 CN 210891250 U
(45)授权公告日 2020.06.30

(21)申请号 201922341749.3

(22)申请日 2019.12.23

(73)专利权人 深圳市凯铭电气照明有限公司
地址 518016 广东省深圳市福田区滨河大道与泰然九路交界西北泰然云松大厦8D-1

(72)发明人 王凯 张萍芳

(51)Int.Cl.
F21S 8/00(2006.01)
F21V 29/76(2015.01)
F21V 17/16(2006.01)
F21V 17/12(2006.01)
F21V 21/30(2006.01)

权利要求书1页 说明书3页 附图2页

(54)实用新型名称

一种隧道防眩光照明灯具

(57)摘要

本实用新型涉及灯具技术领域，且公开了一种隧道防眩光照明灯具，包括灯具主体，所述灯具主体背面通过螺丝固定安装有固定板，所述固定板表面固定连接有支杆，所述支杆远离固定板一端铰接有横杆，所述横杆远离支杆一端固定连接有安装板，所述安装板底部活动连接有下安装块。该隧道防眩光照明灯具，通过设有上固定环和下固定环，可将隧道侧壁电路管道套接，再通过拧动固定螺栓带动固定块挤压管道侧壁，以此将灯具固定在管道上，相比直接安装在墙壁上，固定方式更加简单，且不损伤墙壁，通过安装板与下安装块活动连接，可转动横杆调节横杆的横向角度，当拧动固定螺栓时可将角度固定，以此适应不同的角度安装需求，提高了适应性。

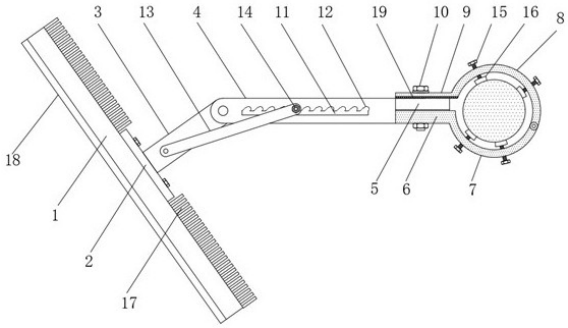

CN 210891250 U

1.一种隧道防眩光照明灯具,包括灯具主体(1),其特征在于:所述灯具主体(1)背面通过螺丝固定安装有固定板(2),所述固定板(2)表面固定连接有支杆(3),所述支杆(3)远离固定板(2)一端铰接有横杆(4),所述横杆(4)远离支杆(3)一端固定连接有安装板(5),所述安装板(5)底部活动连接有下安装块(6),所述下安装块(6)一侧固定连接有下固定环(7),所述下固定环(7)远离下安装块(6)一端铰接有上固定环(8),所述上固定环(8)一端固定连接有上安装块(9),所述上安装块(9)位于安装板(5)顶部,所述上安装块(9)内螺纹连接有紧固螺栓(10),所述紧固螺栓(10)依次贯穿安装板(5)和下固定环(7)。

2.根据权利要求1所述的一种隧道防眩光照明灯具,其特征在于:所述横杆(4)表面设有横贯穿孔(11),所述横贯穿孔(11)顶部设置有卡槽(12)。

3.根据权利要求2所述的一种隧道防眩光照明灯具,其特征在于:所述支杆(3)前后两侧均铰接有连接杆(13),两个所述连接杆(13)远离支杆(3)一端通过调节螺栓(14)固定连接,所述调节螺栓(14)贯穿卡槽(12)且与卡槽(12)固定卡接。

4.根据权利要求1所述的一种隧道防眩光照明灯具,其特征在于:所述上固定环(8)和下固定环(7)上均螺纹连接有固定螺栓(15),所述固定螺栓(15)一端活动连接有固定块(16)。

5.根据权利要求1所述的一种隧道防眩光照明灯具,其特征在于:所述灯具主体(1)背面固定连接有多个均匀分布的散热片(17)。

6.根据权利要求1所述的一种隧道防眩光照明灯具,其特征在于:所述灯具主体(1)前侧表面固定连接有灯罩板(18),所述灯罩板(18)设置为棱晶板。

7.根据权利要求1所述的一种隧道防眩光照明灯具,其特征在于:所述上安装块(9)底部表面固定连接有橡胶层(19)。

一种隧道防眩光照明灯具

技术领域

[0001] 本实用新型涉及灯具技术领域，具体为一种隧道防眩光照明灯具。

背景技术

[0002] 眩光是一种不良的照明现象，当光源的亮度极高或是背景与视野中心的亮度差较大时，就会产生眩光，眩光现象不仅影响观看，而且对视力健康都有影响，道路隧道内部光线情况差，需要加置照明灯具，此类灯具的直射很可能影响司机的视觉，进而造成严重的安全事故，所以隧道灯具对防眩光具有一定要求。

[0003] 目前隧道防眩光灯具大多设有支架，但是只能通过螺栓将支架与隧道侧壁固定连接，这种安装方式不仅破坏墙壁，操作步骤也较繁琐。

实用新型内容

[0004] (一)解决的技术问题

[0005] 针对现有技术的不足，本实用新型提供了一种隧道防眩光照明灯具，具备适用于管材表面安装，可调节，适用性高等优点，解决了目前隧道防眩光灯具大多设有支架，但是只能通过螺栓将支架与隧道侧壁固定连接，不能适用于在管材上的安装的问题。

[0006] (二)技术方案

[0007] 为实现上述目的，本实用新型提供如下技术方案：一种隧道防眩光照明灯具，包括灯具主体，所述灯具主体背面通过螺丝固定安装有固定板，所述固定板表面固定连接有支杆，所述支杆远离固定板一端铰接有横杆，所述横杆远离支杆一端固定连接有安装板，所述安装板底部活动连接有下安装块，所述下安装块一侧固定连接有下固定环，所述下固定环远离下安装块一端铰接有上固定环，所述上固定环一端固定连接有上安装块，所述上安装块位于安装板顶部，所述上安装块内螺纹连接有紧固螺栓，所述紧固螺栓依次贯穿安装板和下固定环。

[0008] 优选的，所述横杆表面设有横贯穿孔，所述横贯穿孔顶部设置有卡槽。

[0009] 优选的，所述支杆前后两侧均铰接有连接杆，两个所述连接杆远离支杆一端通过调节螺栓固定连接，所述调节螺栓贯穿卡槽且与卡槽固定卡接。

[0010] 优选的，所述上固定环和下固定环上均螺纹连接有固定螺栓，所述固定螺栓一端活动连接有固定块。

[0011] 优选的，所述灯具主体背面固定连接有多个均匀分布的散热片。

[0012] 优选的，所述灯具主体前侧表面固定连接有灯罩板，所述灯罩板设置为棱晶板。

[0013] 优选的，所述上安装块底部表面固定连接有橡胶层。

[0014] 与现有技术相比，本实用新型提供了一种隧道防眩光照明灯具，具备以下有益效果：

[0015] 1、该隧道防眩光照明灯具，通过设有上固定环和下固定环，可将隧道侧壁电路管道套接，再通过拧动固定螺栓带动固定块挤压管道侧壁，以此将灯具固定在管道上，相比直

接安装在墙壁上，固定方式更加简单，且不损伤墙壁，通过安装板与下安装块活动连接，可转动横杆调节横杆的横向角度，当拧动固定螺栓时可将角度固定，以此适应不同的角度安装需求，提高了适应性。

[0016] 2、该隧道防眩光照明灯具，通过设有恒贯穿孔和卡槽，调节螺栓贯穿卡槽且与卡槽固定卡接，可将调节螺栓移动至不同卡槽，以此移动连接杆，进而带动支杆转动，有利于调节灯具的竖向转动角度，再通过紧固调节螺栓实现角度的固定，有利于调节灯具的竖向转动角度，进一步提高了适用性，通过固定板板与灯具主体通过螺丝连接，当灯具主体损坏时无需拆卸支架，使检修操作更加便捷。

附图说明

[0017] 图1为本实用新型的整体结构示意图；

[0018] 图2为本实用新型连接杆的结构示意图；

[0019] 图3为本实用新型下安装块的结构示意图。

[0020] 其中：1、灯具主体；2、固定板；3、支杆；4、横杆；5、安装板；6、下安装块；7、下固定环；8、上固定环；9、上安装块；10、紧固螺栓；11、横贯穿孔；12、卡槽；13、连接杆；14、调节螺栓；15、固定螺栓；16、固定块；17、散热片；18、灯罩板；19、橡胶层。

具体实施方式

[0021] 下面将结合本实用新型实施例中的附图，对本实用新型实施例中的技术方案进行清楚、完整地描述，显然，所描述的实施例仅仅是本实用新型一部分实施例，而不是全部的实施例。基于本实用新型中的实施例，本领域普通技术人员在没有做出创造性劳动前提下所获得的所有其他实施例，都属于本实用新型保护的范围。

[0022] 请参阅图1-3，一种隧道防眩光照明灯具，包括灯具主体1，实际应用中，灯具主体1与现有技术中相关部件的结构相似作用相同，灯具主体1背面通过螺丝固定安装有固定板2，有利于当灯具主体1损坏时只需拆卸灯具主体1即可，无需拆卸安装支架，简化了操作步骤，固定板2表面固定连接有支杆3，支杆3远离固定板2一端铰接有横杆4，横杆4远离支杆3一端固定连接有安装板5，安装板5底部活动连接有下安装块6，有利于通过安装板5与下安装块6的相对转动来调节灯具主体1的横向转动角度，以便于适应不同场景的安装需求，下安装块6一侧固定连接有下固定环7，实际应用中，下固定环7与下安装块6一体化设置，下固定环7远离下安装块6一端铰接有上固定环8，实际应用中，上固定环8与下固定环7形状匹配且均设置为半圆环形，上固定环8一端固定连接有上安装块9，上固定块16和上固定环8一体化设置，上安装块9位于安装板5顶部，上安装块9底部表面固定连接有橡胶层19，有利于提高上安装块9与安装板5表面的摩擦力，上安装块9内螺纹连接有紧固螺栓10，紧固螺栓10依次贯穿安装板5和下固定环7，通过紧固螺栓10的固定可通过摩擦力固定安装板5，避免固定安装转动，横杆4表面设有横贯穿孔11，横贯穿孔11顶部设置有卡槽12，实际应用中，卡槽12的数量设置为多个，在安装时可记住调节螺栓14所在的卡槽12的位置，有利于在安装其他灯具时控制灯具主体1的转动角度相同，支杆3前后两侧均铰接有连接杆13，两个连接杆13远离支杆3一端通过调节螺栓14固定连接，调节螺栓14贯穿卡槽12且与卡槽12固定卡接，实际应用中，调节螺栓14设置在连接杆13远离支杆3一端，拧松调节螺栓14并将调节螺栓14移

动到不同的卡槽12中，可带动连接杆13一端移动，以此带动支杆3转动，最终可实现调节灯具主体1的竖向转动角度，有利于适应的不同安装环境，上固定环8和下固定环7上均螺纹连接有固定螺栓15，固定螺栓15一端活动连接有固定块16，实际应用中，固定螺栓15和固定块16设置为多组，通过拧动固定螺栓15和带动固定块16移动并夹紧管道，以此实现固定，同时可适应一定半径范围的管道，灯具主体1背面固定连接有多个均匀分布的散热片17，有利于提高灯具主体1的散热性能，灯具主体1前侧表面固定连接有灯罩板18，灯罩板18设置为棱晶板，有利于提高灯具的防眩光性能。

[0023] 在使用时，在安装时，首先转动上固定环8，通过上固定环8与下固定环7铰接，转动上固定环8可使上固定环8和下固定环7套接在管道上，然后通过安装板5与下安装块6活动连接，可转动安装板5调节至合适角度，之后拧动紧固螺栓10来固定调节后的安装板5，然后拧动固定螺栓15，通过拧动固定螺栓15可推动固定块16移动至紧贴管道，以此实现对管道的固定，然后拧松调节螺栓14，将调节螺栓14移动至横贯穿孔11内再合适的卡槽12内，当调节螺栓14移动时可带动连接杆13一端移动，通过连接杆13与支杆3铰接，支杆3与横杆4铰接，当连接杆13一端移动时可带动支杆3转动，进而实现对灯具主体1的竖向角度调节，可使用不同场景的安装需求，可记住调节螺栓10所在的卡槽12的位置，便于安装下一灯具时使两个灯具主体1的转动角度相同。

[0024] 尽管已经示出和描述了本实用新型的实施例，对于本领域的普通技术人员而言，可以理解在不脱离本实用新型的原理和精神的情况下可以对这些实施例进行多种变化、修改、替换和变型，本实用新型的范围由所附权利要求及其等同物限定。

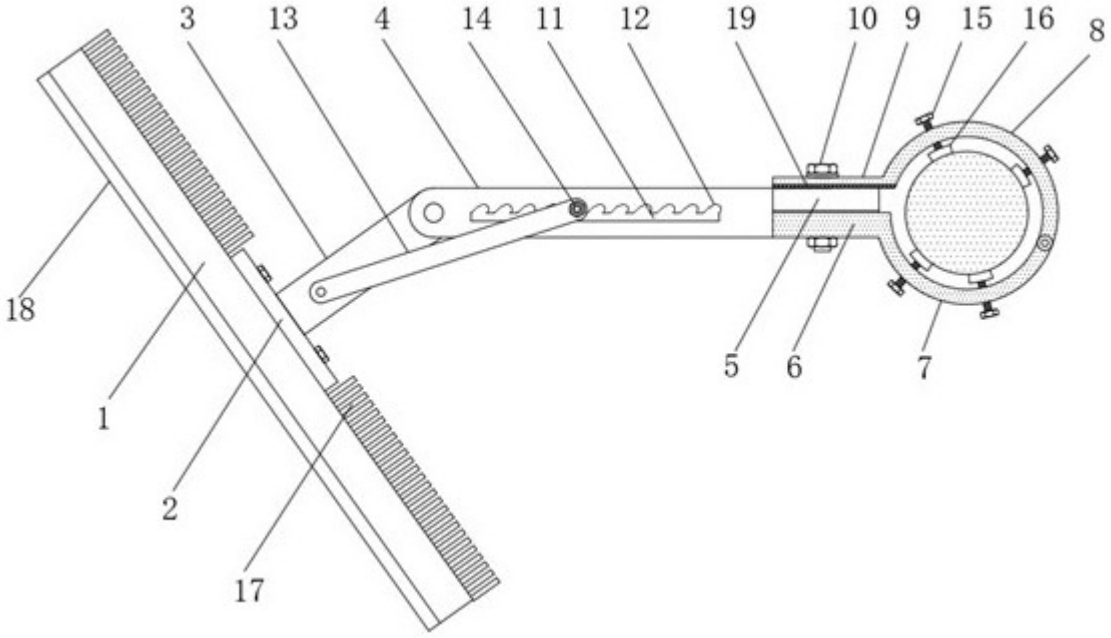

图1

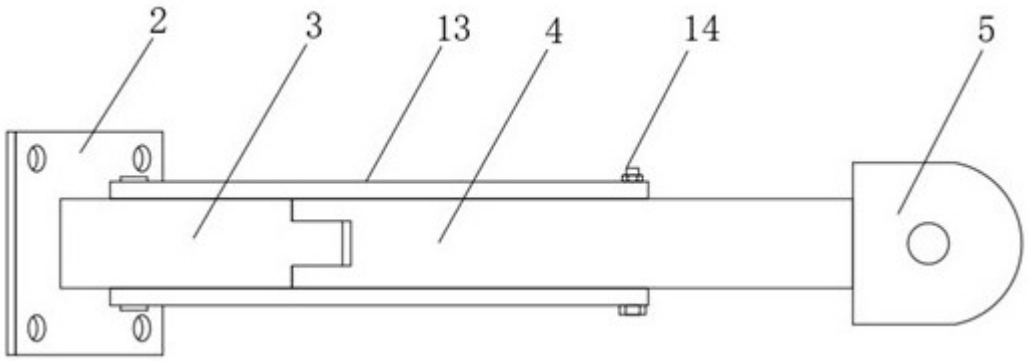

图2

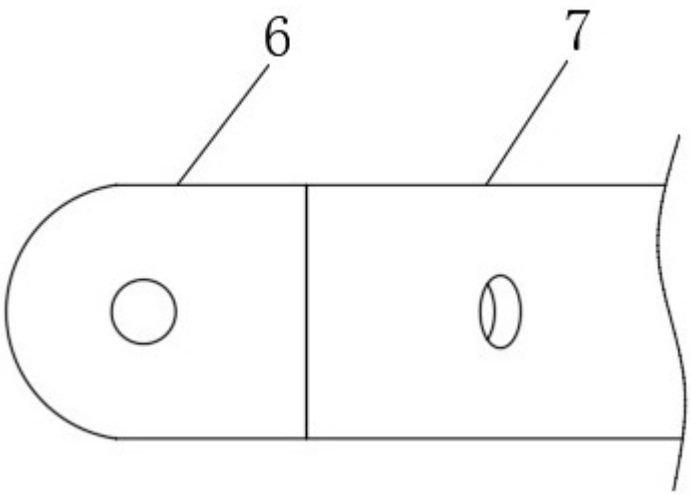

图3