(19)中华人民共和国国家知识产权局

(12)实用新型专利

(10)授权公告号 CN 216221977 U
(45)授权公告日 2022.04.08

(21)申请号 202122364718.7

(22)申请日 2021.09.28

(73)专利权人 广东中晶激光照明技术有限公司
地址 523000 广东省东莞市塘厦镇蛟坪路95号4栋206室

(72)发明人 夏泽强

(74)专利代理机构 东莞市卓易专利代理事务所(普通合伙) 44777
代理人 江梅

(51)Int.Cl.
A61F 9/00(2006.01)

权利要求书1页 说明书3页 附图3页

(54)实用新型名称

一种哺光仪的支撑装置

(57)摘要

本实用新型公开了一种哺光仪的支撑装置，包括哺光仪主体、连接组件和加固组件，所述哺光仪主体顶部设有显示屏，所述连接组件，用来将哺光仪主体安装在加固组件上，包括对称设置的第一安装板和第二安装板，所述第一安装板通过紧固螺钉与连接杆一端可拆卸连接，所述第一安装板与哺光仪主体底部固定连接，所述连接杆另一端与第二安装板转动连接；所述加固组件，用来对哺光仪主体的位置进行固定，包括底板和加固板，所述加固板设有四个，四个所述加固板分别设置在底板的顶部两侧并延伸至底板外侧，通过连接组件和加固组件的设置，可以对哺光仪主体的位置进行固定，以便于用户对哺光仪主体进行使用。

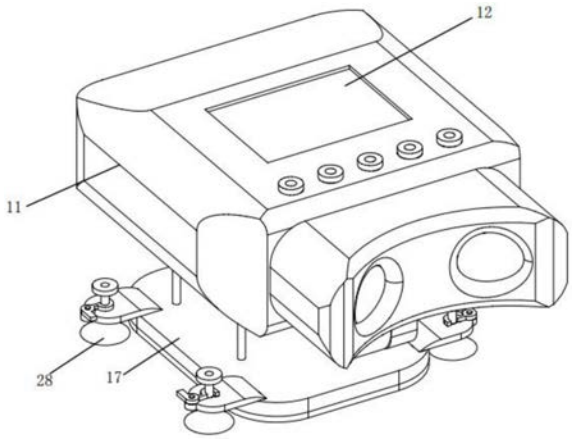

CN 216221977 U

1.一种哺光仪的支撑装置,包括哺光仪主体(11)、连接组件和加固组件,所述哺光仪主体(11)顶部设有显示屏(12),其特征在于,所述连接组件,用来将哺光仪主体(11)安装在加固组件上,包括对称设置的第一安装板(13)和第二安装板(16),所述第一安装板(13)通过紧固螺钉(14)与连接杆(15)一端可拆卸连接,所述第一安装板(13)与哺光仪主体(11)底部固定连接,所述连接杆(15)另一端与第二安装板(16)转动连接;

所述加固组件,用来对哺光仪主体(11)的位置进行固定,包括底板(17)和加固板(29),所述加固板(29)设有四个,四个所述加固板(29)分别设置在底板(17)的顶部两侧并延伸至底板(17)外侧,所述第二安装板(16)与底板(17)顶部一侧固定连接。

2.根据权利要求1所述的哺光仪的支撑装置,其特征在于,所述底板(17)底部设有提高底板(17)与桌面之间摩擦力的防滑垫(18)。

3.根据权利要求1所述的哺光仪的支撑装置,其特征在于,所述底板(17)顶部设有四个支撑杆(19),所述支撑杆(19)端部与底板(17)顶部固定连接,所述支撑杆(19)另一端部套设有保护哺光仪主体(11)用的弹性球(20)。

4.根据权利要求1所述的哺光仪的支撑装置,其特征在于,延伸至底板(17)外侧的加固板(29)上滑动连接有移动杆(27),所述移动杆(27)靠近桌面的一端固定连接有吸盘(28),所述移动杆(27)另一端设有便于用户按压吸盘(28)的按块(21)。

5.根据权利要求4所述的哺光仪的支撑装置,其特征在于,所述加固板(29)远离底板(17)的端部固定连接有固定板(26),所述固定板(26)上转动连接有转板(25),所述转板(25)一端固定连接有操作杆(24),所述转板(25)另一端固定连接有辅助杆(23),所述辅助杆(23)另一端与弧形杆(22)固定连接。

6.根据权利要求5所述的哺光仪的支撑装置,其特征在于,所述弧形杆(22)的内廓与移动杆(27)的外廓相吻合,所述弧形杆(22)内壁上设有提高摩擦力的硅胶垫,所述转板(25)和固定板(26)转动连接处设有起到复位作用的盘簧。

7.根据权利要求1所述的哺光仪的支撑装置,其特征在于,所述第二安装板(16) 与底板(17)转动连接处设有提供阻尼效果的碟簧。

一种哺光仪的支撑装置

技术领域

[0001] 本实用新型涉及视力矫正仪器技术领域，具体是一种哺光仪的支撑装置。

背景技术

[0002] 随着电子产品的普及，青少年近视也愈发普遍，有数据表明，我国近视患者人数多达 6亿，其中高中生和大学生的近视率均已超过7成，并逐年增加。为了近视预防和治疗，视力矫正仪器的种类和数量不断增多，视力提升领域通常有三类方法：机械运动原理、光学原理和中医原理。机械运动原理主要通过对眼外肌和眼内肌的协调运动从而提升视力；光学原理主要是通过光学作用改变视线的方向，从而影响眼睛的调节和集合，达到减少视觉疲劳和提升视力的作用；中医原理中主要通过疏通经络、刺激穴位的方法取得效果。

[0003] 现在市面上的哺光仪的支撑装置为便于用户进行携带，哺光仪主体和支架分开设置，使用时，再将哺光仪主体和支架进行组装，即可进行使用，然而为提高哺光仪主体使用时的稳定性，支架的体积较大、重量较重，增加了用户携带时的不便，导致用户的使用感受下降。

[0004] 针对上述问题，现在设计一种哺光仪的支撑装置。

实用新型内容

[0005] 本实用新型的目的在于提供一种哺光仪的支撑装置，以解决上述背景技术中提出的问题。

[0006] 为实现上述目的，本实用新型提供如下技术方案：

[0007] 一种哺光仪的支撑装置，包括哺光仪主体、连接组件和加固组件，所述哺光仪主体顶部设有显示屏，所述连接组件，用来将哺光仪主体安装在加固组件上，包括对称设置的第一安装板和第二安装板，所述第一安装板通过紧固螺钉与连接杆一端可拆卸连接，所述第一安装板与哺光仪主体底部固定连接，所述连接杆另一端与第二安装板转动连接；

[0008] 所述加固组件，用来对哺光仪主体的位置进行固定，包括底板和加固板，所述加固板设有四个，四个所述加固板分别设置在底板的顶部两侧并延伸至底板外侧，所述第二安装板与底板顶部一侧固定连接。

[0009] 作为本实用新型进一步的方案：所述底板底部设有提高底板与桌面之间摩擦力的防滑垫。

[0010] 作为本实用新型再进一步的方案：所述底板顶部设有四个支撑杆，所述支撑杆端部与底板顶部固定连接，所述支撑杆另一端部套设有保护哺光仪主体用的弹性球。

[0011] 作为本实用新型再进一步的方案：延伸至底板外侧的加固板上滑动连接有移动杆，所述移动杆靠近桌面的一端固定连接有吸盘，所述移动杆另一端设有便于用户按压吸盘的按块。

[0012] 作为本实用新型再进一步的方案：所述加固板远离底板的端部固定连接有固定板，所述固定板上转动连接有转板，所述转板一端固定连接有操作杆，所述转板另一端固定

连接有辅助杆，所述辅助杆另一端与弧形杆固定连接。

[0013] 作为本实用新型再进一步的方案：所述弧形杆的内廓与移动杆的外廓相吻合，所述弧形杆内壁上设有提高摩擦力的硅胶垫，所述转板和固定板转动连接处设有起到复位作用的盘簧。

[0014] 作为本实用新型再进一步的方案：所述第二安装板与底板转动连接处设有提供阻尼效果的碟簧。

[0015] 与现有技术相比，本实用新型的有益效果是：

[0016] 本实用新型通过连接组件和加固组件的设置，可以对哺光仪主体的位置进行固定，以便于用户对哺光仪主体进行使用，且哺光仪主体上第一安装板通过紧固螺钉与连接杆可拆卸连接，底板的结构较为简单，重量较轻，便于用户携带使用，使用时，先将底板的位置进行固定，通过按压操作杆，使吸盘与桌面接触，提高底板与桌面的连接强度，再通过紧固螺钉将哺光仪主体安装在连接杆端部，沿着第二安装板转动连接杆即可对哺光仪主体的高度进行调整，调整完成后，即可进行使用，方便不同体型的用户进行使用，实用性强，支撑杆和弹性球的设置，可以在哺光仪主体移动过程中，避免哺光仪主体与底板直接接触，提高对哺光仪主体的保护效果。

附图说明

[0017] 图1为本实用新型的结构示意图。

[0018] 图2为本实用新型中第一安装板和第二安装板的连接结构示意图。

[0019] 图3为本实用新型中加固板的结构示意图。

[0020] 其中：11，哺光仪主体；12，显示屏；13，第一安装板；14，紧固螺钉；15，连接杆； 16，第二安装板；17，底板；18，防滑垫；19，支撑杆；20，弹性球；21，按块；22，弧形杆；23，辅助杆；24，操作杆；25，转板；26，固定板；27，移动杆；28，吸盘；29，加固板。

具体实施方式

[0021] 下面将结合本实用新型实施例中的附图，对本实用新型实施例中的技术方案进行清楚、完整地描述，显然，所描述的实施例仅仅是本实用新型一部分实施例，而不是全部的实施例。基于本实用新型中的实施例，本领域普通技术人员在没有做出创造性劳动前提下所获得的所有其他实施例，都属于本实用新型保护的范围。

[0022] 请参阅图1-图3，本实用新型实施例中，一种哺光仪的支撑装置，包括哺光仪主体11、连接组件和加固组件，所述哺光仪主体11顶部设有显示屏12，所述连接组件，用来将哺光仪主体11安装在加固组件上，包括对称设置的第一安装板13和第二安装板16，所述第一安装板13通过紧固螺钉14与连接杆15一端可拆卸连接，所述第一安装板13与哺光仪主体11底部固定连接，所述连接杆15另一端与第二安装板16转动连接；通过连接组件和加固组件的设置，可以对哺光仪主体11的位置进行固定，以便于用户对哺光仪主体11 进行使用。

[0023] 所述加固组件，用来对哺光仪主体11的位置进行固定，包括底板17和加固板29，所述加固板29设有四个，四个所述加固板29分别设置在底板17的顶部两侧并延伸至底板 17外侧，所述第二安装板16与底板17顶部一侧固定连接，哺光仪主体11上第一安装板 13通过紧固螺钉14与连接杆15可拆卸连接，底板17的结构较为简单，重量较轻，便于用户携带使

用。

[0024] 所述底板17底部设有提高底板17与桌面之间摩擦力的防滑垫18。

[0025] 所述底板17顶部设有四个支撑杆19，所述支撑杆19端部与底板17顶部固定连接，所述支撑杆19另一端部套设有保护哺光仪主体11用的弹性球20，支撑杆19和弹性球20 的设置，可以在哺光仪主体11移动过程中，避免哺光仪主体11与底板17直接接触，提高对哺光仪主体11的保护效果。

[0026] 延伸至底板17外侧的加固板29上滑动连接有移动杆27，所述移动杆27靠近桌面的一端固定连接有吸盘28，所述移动杆27另一端设有便于用户按压吸盘28的按块21，使用时，先将底板17的位置进行固定，通过按压操作杆24，使吸盘28与桌面接触，提高底板17与桌面的连接强度，再通过紧固螺钉14将哺光仪主体11安装在连接杆15端部。

[0027] 所述加固板29远离底板17的端部固定连接有固定板26，所述固定板26上转动连接有转板25，所述转板25一端固定连接有操作杆24，所述转板25另一端固定连接有辅助杆23，所述辅助杆23另一端与弧形杆22固定连接，所述弧形杆22的内廓与移动杆27的外廓相吻合，所述弧形杆22内壁上设有提高摩擦力的硅胶垫，所述转板25和固定板26 转动连接处设有起到复位作用的盘簧，通过拨动操作杆24，即可对移动杆27下移后的位置进行固定，提高吸盘28与桌面连接后的稳定性。

[0028] 所述第二安装板16与底板17转动连接处设有提供阻尼效果的碟簧，沿着第二安装板 16转动连接杆15即可对哺光仪主体11的高度进行调整，调整完成后，即可进行使用，方便不同体型的用户进行使用，实用性强。

[0029] 本实用新型的工作原理是：使用时，先将底板17的位置进行固定，通过按压操作杆24，使吸盘28与桌面接触，提高底板17与桌面的连接强度，再通过紧固螺钉14将哺光仪主体11安装在连接杆15端部，沿着第二安装板16转动连接杆15即可对哺光仪主体11 的高度进行调整，调整完成后，即可进行使用，方便不同体型的用户进行使用，实用性强，支撑杆19和弹性球20的设置，可以在哺光仪主体11移动过程中，避免哺光仪主体11与底板17直接接触，提高对哺光仪主体11的保护效果。

[0030] 对于本领域技术人员而言，显然本实用新型不限于上述示范性实施例的细节，而且在不背离本实用新型的精神或基本特征的情况下，能够以其他的具体形式实现本实用新型。

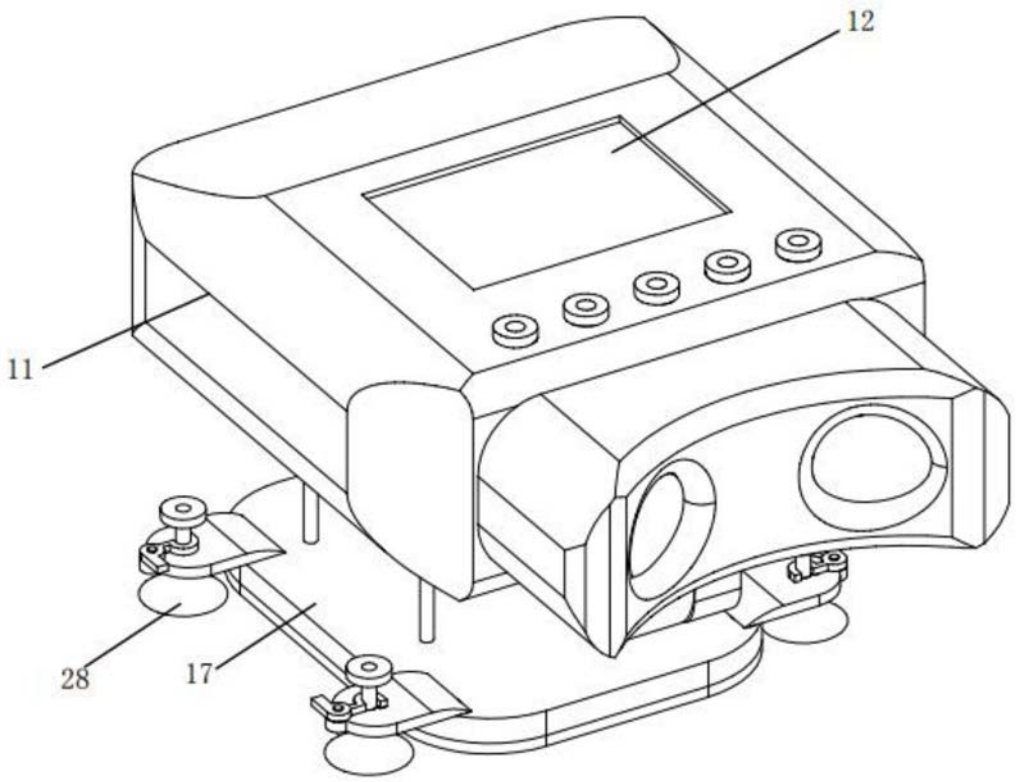

图1

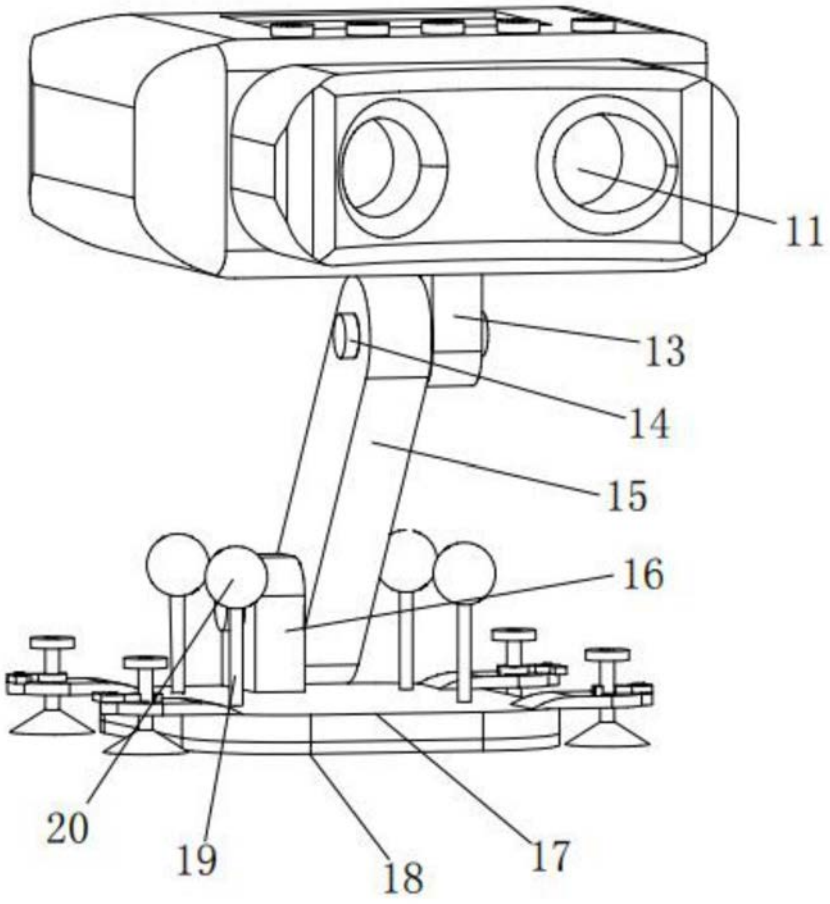

图2

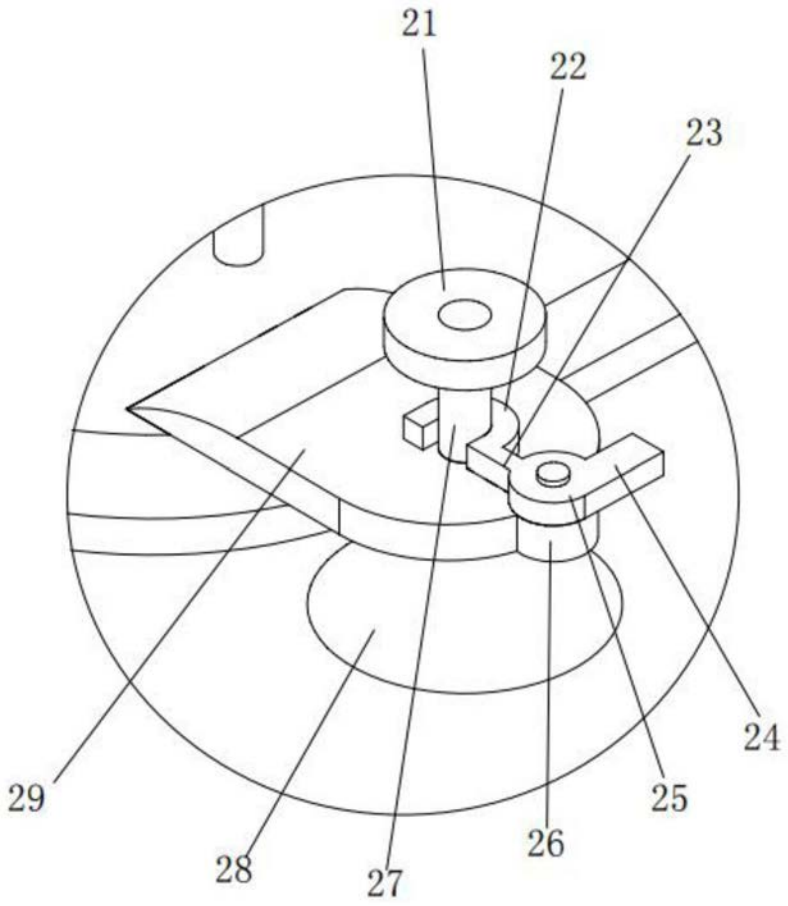

图3