(19)中华人民共和国国家知识产权局

(12)实用新型专利

(10)授权公告号 CN 202637878 U
(45)授权公告日 2013.01.02

(21)申请号 201220299845.1

(22)申请日 2012.06.26

(73)专利权人 福建省南安市同盛体育器材有限公司
地址 362311 福建省泉州市南安市诗山镇鹏峰村后房尾

(72)发明人 陈文生 陈成龙

(74)专利代理机构 泉州市博一专利事务所 35213
代理人 方传榜

(51)Int.Cl.
A63B 61/02(2006.01)

权利要求书 1 页 说明书 2 页 附图 2 页

(54)实用新型名称

一种新型排球架

(57)摘要

一种新型排球架，包括立杆和空心底座，该立杆竖直地装配于空心底座上，所述立杆上会固设有用于拉紧排球网侧沿的至少两个高度定位件和多个定位拉钩，该多个高度定位件和多个定位拉钩均间隔布置，并且该多个高度定位件均位于多个定位拉钩的上方；所述空心底座的侧壁上装配有滑轮，其内部内置有负重块。本排球架结构设计合理，网高可选、空心底座稳固以及整体移动方便。

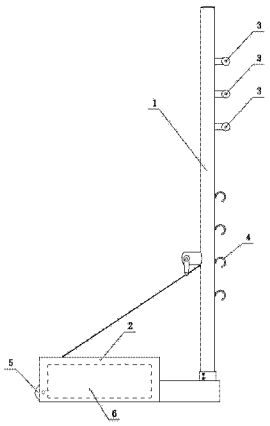

CN 202637878 U

1. 一种新型排球架，包括立杆和空心底座，该立杆竖直地装配于空心底座上，其特征在于：所述立杆上会固设有用于拉紧排球网侧沿的至少两个高度定位件和多个定位拉钩，该多个高度定位件和多个定位拉钩均间隔布置，并且该多个高度定位件均位于多个定位拉钩的上方；所述空心底座的侧壁上装配有滑轮，其内部内置有负重块。

2. 如权利要求 1 所述的一种新型排球架，其特征在于：所述高度定位件设有三个高度定位件，该三个高度定位件沿立杆长度方向间隔布置于其上。

3. 如权利要求 1 所述的一种新型排球架，其特征在于：所述滑轮设有两个，所述空心底座的前侧壁上开设有左、右装配槽，该两个滑轮分别对应地装配于左、右装配槽中。

4. 如权利要求 1 所述的一种新型排球架，其特征在于：所述空心底座的内部形成一空腔，所述负重块置于空腔内。

5. 如权利要求 1 所述的一种新型排球架，其特征在于：所述负重块为铁块。

一种新型排球架

技术领域

[0001] 本实用新型涉及一种体育器械，具体地说是指一种新型排球架。

背景技术

[0002] 打排球是非常普遍的体育活动，排球设备简单，比赛规则容易掌握。既可在球场上比赛和训练，亦可以在一般的空地上活动，运动量可大可小，适合于小学生、中学生和成年人等不同人群参与的一项体育活动。

[0003] 现有的排球架包括立杆和由铁皮围成的空心底座，该立杆竖直地装配于空心底座上，该立杆上会固设有用于拉紧排球网侧沿的一个高度定位件和多个定位拉钩，该多个定位拉钩间隔布置，并且该高度定位件位于多个定位拉钩的上方。

[0004] 上述排球架能实现人们日常进行排球运动的需要，但其在结构上的设计还存在如下几点不足之处：

[0005] 其一：上述立杆上只固设有一个高度定位件，这样排球网的网高单一，这样一对排球架只能针对特定人群使用，如小学生、中学生或成年人。

[0006] 其二：上述空心底座由铁皮围成，其中部为空心的，使得整个空心底座质轻，人们在打网球过程中，排球架容易受到外力撞击而产生偏移，不稳固。

[0007] 其三：如果换场地活动或比赛，上述排球架不能在地面上滑动，移动不方便，需要使用特定的可移动球架，但可移动球架重量较大，搬运较为麻烦，而且价格高。

实用新型内容

[0008] 本实用新型提供一种新型排球架，其主要目的在于克服现有排球架结构设计不理想，存在网高单一、不稳固以及移动不方便的缺点。

[0009] 为了解决上述技术问题，本实用新型采用如下技术方案：

[0010] 一种新型排球架，包括立杆和空心底座，该立杆竖直地装配于空心底座上，所述立杆上会固设有用于拉紧排球网侧沿的至少两个高度定位件和多个定位拉钩，该多个高度定位件和多个定位拉钩均间隔布置，并且该多个高度定位件均位于多个定位拉钩的上方；所述空心底座的侧壁上装配有滑轮，其内部内置有负重块。

[0011] 前述高度定位件设有三个高度定位件，该三个高度定位件沿立杆长度方向间隔布置于其上。

[0012] 前述滑轮设有两个，所述空心底座的前侧壁上开设有左、右装配槽，该两个滑轮分别对应地装配于左、右装配槽中。

[0013] 前述空心底座的内部形成一空腔，所述负重块置于空腔内。

[0014] 前述负重块为铁块。

[0015] 由上述对本实用新型结构的描述可知，和现有技术相比，本实用新型具有如下优点：本排球架结构设计合理，网高可选、空心底座稳固以及整体移动方便。由于高度定位件至少两个，这样不同的人群，如小学生、中学生或成年人，可选择对应的高度定位件使用；由

于负重块的设计，使得整个空心底座质重，人们在打网球过程中，排球架不易受到外力撞击而产生偏移，使得整个排球架稳固。由于滑轮的设计，需要换场地活动或比赛时，人用手拉住立杆，使滑轮与地面接触，然后拉动立杆，使滑轮带动排球架在地面上滑动，这样移动排球架更加的方便，而且对于特定的可移动球架来说，本排球架成本低。

附图说明

[0016] 图 1 为本实用新型的示意图。

[0017] 图 2 为图 1 另一角度的示意图。

具体实施方式

[0018] 下面参照附图说明本实用新型的具体实施方式。

[0019] 参照图 1 和图 2。一种新型排球架，包括立杆 1 和空心底座 2，该立杆 1 竖直地装配于空心底座 2 上，所述立杆 1 上会固设有用于拉紧排球网侧沿的三个高度定位件 3 和多个定位拉钩 4，该三个高度定位件 3 和多个定位拉钩 4 均沿立杆 1 长度方向间隔布置于其上，并且该三个高度定位件 3 均位于多个定位拉钩 4 的上方；所述空心底座 2 的侧壁上装配有滑轮 5，其内部内置有负重块 6。

[0020] 参照图 1 和图 2。所述滑轮 5 设有两个，所述空心底座 2 的前侧壁上开设有左、右装配槽 20、21，该两个滑轮 5 分别对应地装配于左、右装配槽 20、21 中。所述空心底座 2 的内部形成一空腔，所述负重块 6 置于空腔内，该负重块为铁块。

[0021] 另外，所述高度定位件 3 可按照实际产品的需要可设有两个或四个等其它合理的数目。

[0022] 上述仅为本实用新型的具体实施方式，但本实用新型的设计构思并不局限于此，凡利用此构思对本实用新型进行非实质性的改动，均应属于侵犯本实用新型保护范围的行为。

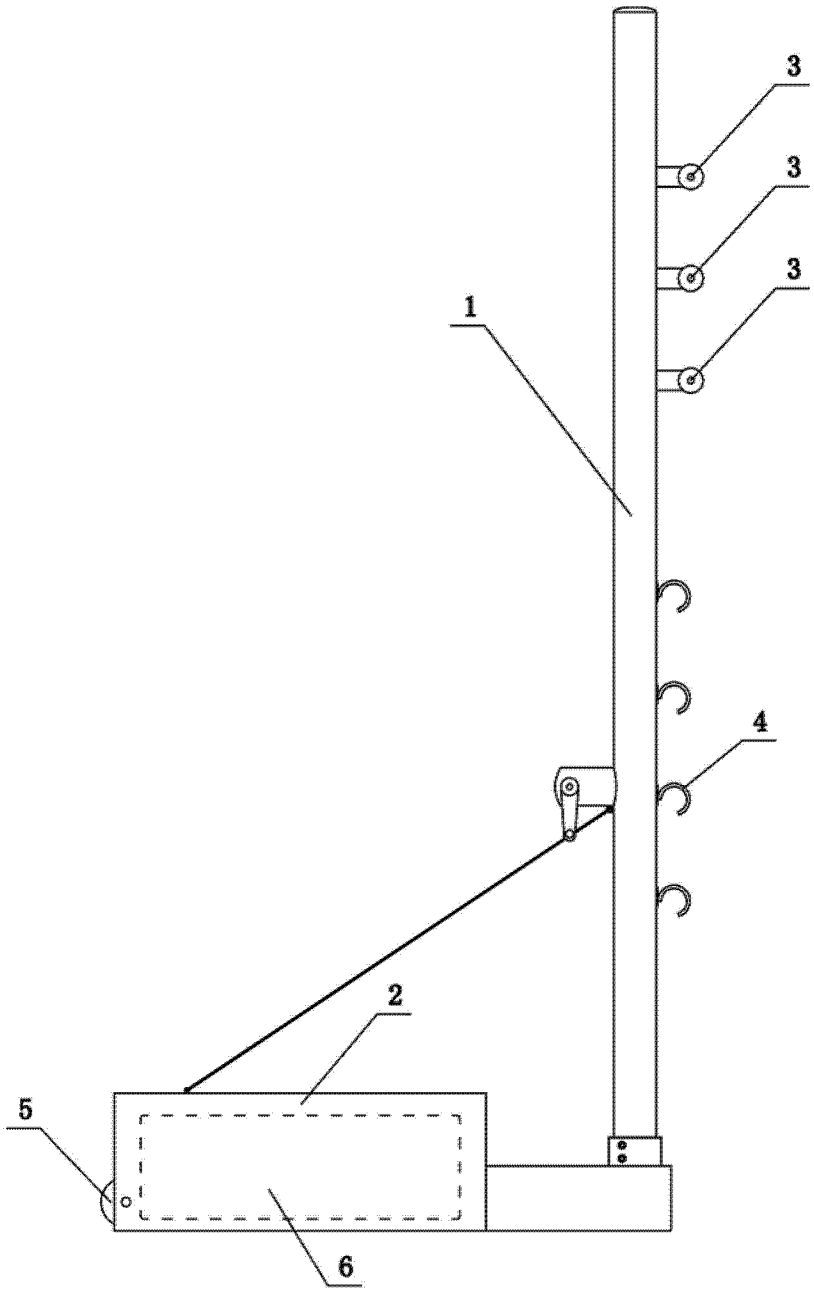

图 1

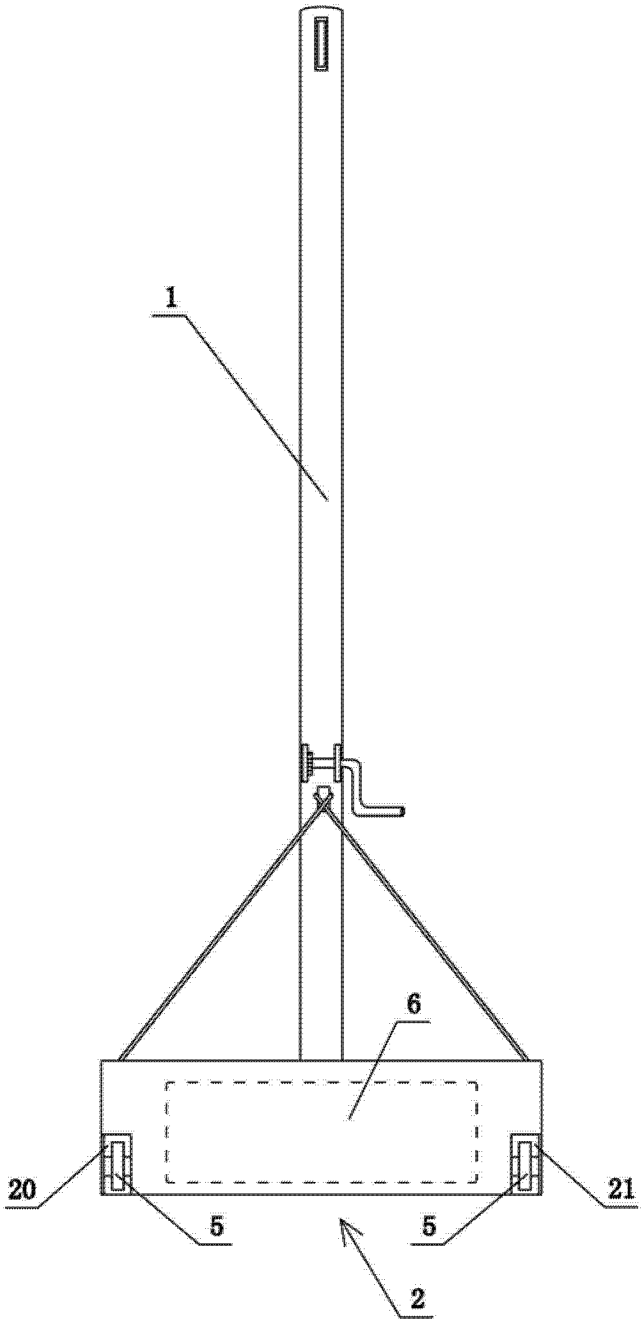

图 2