(19)中华人民共和国国家知识产权局

(12)实用新型专利

(10)授权公告号 CN 202184278 U
(45)授权公告日 2012.04.11

(21)申请号 201120257624.3

(22)申请日 2011.07.20

(73)专利权人 平湖市东湖科技服务部
地址 314200 浙江省平湖市当湖街道平湖商业文化广场大楼B区305室

(72)发明人 张璟 张连干

(51)Int.Cl.
A45C 5/14(2006.01)
A45C 5/06(2006.01)
A45C 5/04(2006.01)
A45C 13/26(2006.01)
A45C 13/38(2006.01)

权利要求书 1 页 说明书 4 页 附图 5 页

(54)实用新型名称

一种有横向拉链的拉杆箱

(57)摘要

本实用新型公开了一种有横向拉链的拉杆箱，弓凸形的箱子的前面有中间主面料与左面料及右面料组成；主面料上部装插袋，插袋下方开横向的袋口，其横向拉链下方装前面绣品布；箱子的前面中部围腰带；箱子的前面四个边装长拉链，长拉链后连并联拉链；并联拉链后连第二并联拉链；第二并联拉链与后方主箱体之四个边连接；主箱体上面装密码锁，密码锁后横向装提把；提把后方装拉杆；拉杆插座位于主箱体后面与整个箱子的后面之间，整个箱子的后面之上、下长度要短；拉杆插座与主箱体下面装的底座连接，它们与主箱体骨架相应连接；整个箱子的后面设后凸袋；后凸袋正面上有后面绣品布；主箱体右面纵向装侧面提把、左面装垫脚四只；底座下装轮子8个及撑脚。

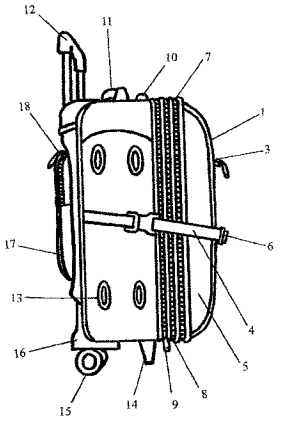

CN 202184278 U

1. 一种有横向拉链的拉杆箱，包括拉杆和箱子，其特征在于箱子的前面 (1) 呈弓凸形的，弓凸形的箱子的前面 (1) 有三块面料组成：箱子的前面 (1) 的中间一块主面料与左面料 (5) 及右面料；箱子的前面 (1) 的中间一块主面料的面积大，其上边与下边即是箱子的前面 (1) 的上边与下边，其左、右两边为互相对称的弯曲线；箱子的前面 (1) 的左面料 (5) 与右面料互相对称，左面料 (5) 的左边即是箱子的前面 (1) 的左边，左面料 (5) 的右边即是中间主面料的左边弯曲线；右面料的右边即是箱子的前面 (1) 的右边，右面料的左边即是中间主面料的右边弯曲线；在箱子的前面 (1) 上、并于中间主面料上部安装有一只插袋 (20)；在中间主面料上、并于插袋 (20) 的下方开有一只横向的袋口，这横向的袋口上装配横向拉链 (3)，与这横向的袋口相连接的袋囊、藏在箱子的前面 (1) 的背后；在箱子的前面 (1) 的中间主面料中、并于横向拉链 (3) 的下方安装一块前面绣品布 (2)；在箱子的前面 (1) 的中部、并于前面绣品布 (2) 的下方，围有一条腰带 (4)，腰带 (4) 与箱子的前面 (1) 之间互相不连接，腰带 (4) 的左、右两端相应安装在箱子的左面、右面上，腰带 (4) 的左端连接箱子的左面之后边，腰带 (4) 的右端连接箱子的右面之后边；箱子的前面 (1) 的左、上、右、下之四个边装有长拉链 (7)，箱子的前面 (1) 与长拉链 (7) 及与长拉链 (7) 连接的后面箱布组成前箱腔，长拉链 (7) 及其后面箱布之后方连着并联拉链 (8)，并联拉链 (8) 内围着的是被拉合的褶皱的箱布；并联拉链 (8) 后方又连着第二并联拉链 (9)；第二并联拉链 (9) 与后方的主箱体之左、上、右、下四个边连接；长拉链 (7) 连接的后面箱布、并联拉链 (8) 及褶皱的箱布、第二并联拉链 (9) 与主箱体一起围成了内部的大箱腔；第二并联拉链 (9) 为双头拉链；在主箱体的上面之前部安装有密码锁 (10)；在主箱体的上面之中部、并于密码锁 (10) 的后方安装提把 (11)，提把 (11) 横向设置；提把 (11) 的后方安装拉杆 (12)；拉杆 (12) 下方是拉杆插座，拉杆插座位于主箱体后面 (22) 与整个箱子的后面 (23) 之间；主箱体的后面 (22) 之左、右两个边与整个箱子的后面 (23) 之左、右两个边相应连接；主箱体的后面 (22) 之顶边、下边与整个箱子的后面 (23) 之顶边、下边不相应连接，整个箱子的后面 (23) 比主箱体的后面 (22) 之上、下长度要短，它们的左、右宽度相同，整个箱子的后面 (23) 遮着主箱体的后面 (22) 之上部和中部，拉杆、拉杆插座的顶部与拉杆插座的下部露出在外；拉杆插座与主箱体下面安装的底座 (16) 连接，拉杆插座与底座 (16) 都与主箱体的骨架相应连接；整个箱子的后面 (23) 上设计有一只后凸袋 (17)，后凸袋 (17) 的袋口开在其左、上、右三个面上，后凸袋 (17) 的袋口上装配后拉链 (18)；在后凸袋 (17) 的正面上又设置有一块后面绣品布 (19)；在主箱体的右面上安装有侧面提把 (21)，侧面提把 (21) 纵向安装于主箱体的右面上；在主箱体的左面上安装有垫脚 (13)，垫脚 (13) 有四只，前、后、上、下分布；在主箱体的下面装有底座 (16)，底座 (16) 下安装着轮子及撑脚，轮子有 8 个，其中在底座 (16) 下的后方、于左、右二处地方各安装三个轮子 (15)，在左、右二处轮子 (15) 之中间相应安装着左、右两个轮子 (24)；轴与轴承也相应安装在轮子上及底座 (16) 上；在底座 (16) 下的前方、于左、右二处地方各安装一只撑脚 (14)。

2. 根据权利要求 1 所述的一种有横向拉链的拉杆箱，其特征在于插袋 (20) 的面是透明的，横向拉链 (3) 为单头拉链，腰带 (4) 中间设置着腰带环 (6)，长拉链 (7) 的右侧，其中间一段的连接是由布条来始终连接的，其上段部分与下段部分是靠长拉链 (7) 来连接的；第二并联拉链 (9) 的右侧、其中间一段的连接是由布条来始终连接的，其上段部分与下段部分是靠第二并联拉链 (9) 来连接的；后拉链 (18) 为双头拉链。

一种有横向拉链的拉杆箱

技术领域

[0001] 本实用新型属于一种旅行用的有拉杆的箱子，具体来说是一种有横向拉链的拉杆箱，可以轻松地拖拉着整个箱子行走。

背景技术

[0002] 通常的拉杆箱结构单调，款式单一、呆板，有的拉杆箱只能拉，不能提，因为它只有拉杆，没有提把；或者有的拉杆箱不能侧着放，因为它没有可以侧着放的底座，而且往往是拉杆箱上的箱袋少、容量小，因而可装的东西不多；还有拉杆箱的面料色彩单调不美观，缺少时代气息；有的拉杆箱功能少、不牢固、使用不方便；为增加拉杆箱的实用性，促使拉杆箱多款式、多结构、使用方便，形成丰富多彩的拉杆箱产品，需要设计出拉杆箱新式样。

发明内容

[0003] 本实用新型的目的是提供一种有横向拉链的拉杆箱，它具有新款式、新结构，既能拉，又能提，装进东西能锁好，它不但有拉杆，而且有提把；能侧着放，它具有可以侧着放的垫脚；而且拉杆箱上的箱袋多、容量大，因而可装的东西多；还有拉杆箱的结构独特，有横向拉链，牢固结实，面料色彩美观，增加了拉杆箱的实用性，使用方便，时尚美观；克服了已有技术中拉杆箱结构单调，款式单一、呆板，箱袋少、容量小，功能少、不牢固、使用不方便；色彩单调不美观，缺少时代气息，用料、设计不讲究的不足与缺陷。

[0004] 技术方案：一种有横向拉链的拉杆箱，包括拉杆和箱子，其特征在于箱子的前面呈弓凸形的，弓凸形的箱子的前面有三块面料组成：箱子的前面的中间一块主面料与左面料及右面料；箱子的前面的中间一块主面料的面积较大，其形状如一只啤酒杯的投影，其上边与下边即是箱子的前面的上边与下边，其左、右两边为互相对称的弯曲线；而箱子的前面的左面料与右面料也互相对称，左面料的左边即是箱子的前面的左边，左面料的右边即是中间主面料的左边弯曲线；而右面料的右边即是箱子的前面的右边，右面料的左边即是中间主面料的右边弯曲线；在箱子的前面上、并于中间主面料上部安装有一只插袋，插袋的面可以是透明的，插袋内可以插进名片或写有姓名、地址等内容的卡片；在中间主面料上、并于插袋的下方开有一只横向的袋口，这横向的袋口上可装配横向拉链，横向拉链可为单头拉链，与这横向的袋口相连接的袋囊、可藏在箱子的前面的背后；在箱子的前面的中间主面料中、并于横向拉链的下方可安装一块前面绣品布，前面绣品布上可绣着一轮红太阳的形状，可采取电脑绣花的技术与方法；在箱子的前面的中部、并于前面绣品布的下方，围有一条腰带，腰带与箱子的前面之间互相不连接、是脱开的，腰带的左、右两端相应安装在箱子的左面、右面上，详细说是：腰带的左端连接箱子的左面之后边，腰带的右端连接箱子的右面之后边；腰带中间设置着腰带环，腰带环可拉长或收紧腰带，以改变腰带的长度；腰带起到保护箱子及箱子面的作用，当箱子内装满东西时，避免箱子超载而损坏箱子及箱子面；腰带也可起到装饰作用；箱子的前面的左、上、右、下之四个边装有长拉链，箱子的前面与长拉链及与长拉链连接的后面箱布组成前箱腔，长拉链的拉开或拉合可使前箱腔相应打开或封闭，

以便装入用品或取出用品或保管好前箱腔内的用品；还可以在长拉链的右侧，其中间一段的连接是由布条来始终连接的，只有其上段部分与下段部分是靠长拉链来连接或打开的；长拉链及其后面箱布之后方连着并联拉链，并联拉链内围着的是被拉合的褶皱的箱布，当并联拉链拉开时，褶皱的箱布可展开，如手风琴的风箱那样可被拉开来，这就增加了箱内的容积，能放进的东西就多了；并联拉链后方又连着第二并联拉链；第二并联拉链与后方的主箱体之左、上、右、下四个边连接；这样，长拉链连接的后面箱布、并联拉链及褶皱的箱布、第二并联拉链与主箱体一起围成了内部的大箱腔，大箱腔是箱子主要盛放衣物、用品等东西的地方；第二并联拉链的拉开，可将东西放进大箱腔内或从大箱腔内取出东西，第二并联拉链的合上，可将大箱腔封口、保护了大箱腔内的东西；第二并联拉链为双头拉链；还可以在第二并联拉链的右侧、其中间一段的连接是由布条来始终连接的，只有其上段部分与下段部分是靠第二并联拉链来连接或打开的；长拉链、并联拉链、第二并联拉链就形成了三条并联拉链；在主箱体的上面之前部安装有密码锁，密码锁在市场上可以买到，当第二并联拉链的双头拉链之两个尾巴孔伸入密码锁的两条槽中时，密码锁就可将其锁上，此时双头拉链即第二并联拉链就不能拉开，保护了大箱腔里面的东西，密码锁可按人们事先设定的密码将其锁上或打开；在主箱体的上面之中部、并于密码锁的后方安装提把，提把可横向设置，提把可以被人提着箱子走；提把的后方安装拉杆；拉杆可以拉上来，也可以压下去，拉杆下方是拉杆插座，拉杆插座位于主箱体后面与整个箱子的后面之间；主箱体的后面之左、右两个边与整个箱子的后面之左、右两个边相应连接；而主箱体的后面之顶边、下边与整个箱子的后面之顶边、下边不相应连接，因为整个箱子的后面比主箱体的后面之上、下长度要短，但它们的左、右宽度相适、相同，整个箱子的后面遮着主箱体的后面之上部和中部，并使拉杆、拉杆插座的有关顶部与拉杆插座的下部露出在外；拉杆插座与主箱体下面安装的底座连接，拉杆插座与底座都与主箱体的骨架相应连接；整个箱子的后面上还设计有一只后凸袋，后凸袋的袋口开在其左、上、右三个面上，后凸袋的袋口上可装配后拉链，后拉链可为双头拉链；在后凸袋的正面上又设置有一块后面绣品布，后面绣品布上可绣着人们熟悉与喜欢的小兔子，2011 年农历是兔年，小兔子正捧着萝卜在啃，可爱极了，可采用电脑绣花的工艺与方法；在主箱体的右面上安装有侧面提把，侧面提把可纵向安装于主箱体的右面上；在主箱体的左面上安装有垫脚，垫脚可以有四只，前、后、上、下分布，当箱子侧放时，由垫脚支撑着，而手抓着侧面提把可以侧提着箱子走；在主箱体的下面装有底座，底座下安装着轮子及撑脚，轮子可以有 8 个，其中在底座下的后方、于左、右二处地方各安装三个轮子，在左、右二处轮子之中间又相应安装着左、右两个轮子；轴与轴承也相应安装在轮子上及底座上，使左、右二处的六个轮子与中间的两个轮子同轴转动；在底座下的前方、于左、右二处地方各安装一只撑脚；箱子面料上染上颜色，可以染上淡黄色或鲜红色等。

[0005] 本实用新型的优点是：一种有横向拉链的拉杆箱，具有拉杆箱的新结构、新功能与新款式、新式样，具有密码锁，非常实用，使用方便，美观大方，它既能拉，又能提，它不但有拉杆，而且有提把；能侧着放，它具有可以侧着放的垫脚；而且拉杆箱上的箱袋多、容量大，因而可装的东西多；还有拉杆箱结构独特，有横向拉链，牢固结实，箱子的面料色彩美观；可以满足不同层次人群的需求，丰富了日常生活用品，给人们的日常生活尤其是旅游、出差带来方便。

附图说明

[0006] 图 1 一种有横向拉链的拉杆箱之结构示意图

[0007] 图 2 一种有横向拉链的拉杆箱之右侧面结构的示意图

[0008] 图 3 一种有横向拉链的拉杆箱之正前面结构的示意图

[0009] 图 4 一种有横向拉链的拉杆箱之背后面结构的示意图

[0010] 图 5 一种有横向拉链的拉杆箱之放大些的底部结构示意图

具体实施方式

[0011] 下面结合附图详述本实用新型：

[0012] 一种有横向拉链的拉杆箱，包括拉杆和箱子，其特征在于箱子的前面 1 呈弓凸形的，弓凸形的箱子的前面 1 有三块面料组成：箱子的前面 1 的中间一块主面料与左面料 5 及右面料；箱子的前面 1 的中间一块主面料的面积较大，其形状呈一只啤酒杯的投影，其上边与下边即是箱子的前面 1 的上边与下边，其左、右两边为互相对称的弯曲线；而箱子的前面 1 的左面料 5 与右面料也互相对称，左面料 5 的左边即是箱子的前面 1 的左边，左面料 5 的右边即是中间主面料的左边弯曲线；而右面料的右边即是箱子的前面 1 的右边，右面料的左边即是中间主面料的右边弯曲线；在箱子的前面 1 上、并于中间主面料上部安装有一只插袋 20，插袋 20 的面是透明的，插袋 20 内可以插进名片或写有姓名、地址等内容的卡片；在中间主面料上、并于插袋 20 的下方开有一只横向的袋口，这横向的袋口上装配横向拉链 3，横向拉链 3 为单头拉链，与这横向的袋口相连接的袋囊、藏在箱子的前面 1 的背后；在箱子的前面 1 的中间主面料中、并于横向拉链 3 的下方安装一块前面绣品布 2，前面绣品布 2 上绣着一轮红太阳的形状，采取电脑绣花的技术与方法；在箱子的前面 1 的中部、并于前面绣品布 2 的下方，围有一条腰带 4，腰带 4 与箱子的前面 1 之间互相不连接、是脱开的，腰带 4 的左、右两端相应安装在箱子的左面、右面上，详细说是：腰带 4 的左端连接箱子的左面之后边，腰带 4 的右端连接箱子的右面之后边；腰带 4 中间设置着腰带环 6，腰带环 6 可拉长或收紧腰带 4，以改变腰带 4 的长度；腰带 4 起到保护箱子及箱子面的作用，当箱子内装满东西时，避免箱子超载而损坏箱子及箱子面；腰带 4 也可起到装饰作用；箱子的前面 1 的左、上、右、下之四个边装有长拉链 7，箱子的前面 1 与长拉链 7 及与长拉链 7 连接的后面箱布组成前箱腔，长拉链 7 的拉开或拉合可使前箱腔相应打开或封闭，以便装入用品或取出用品或保管好前箱腔内的用品；还可以在长拉链 7 的右侧，其中间一段的连接是由布条来始终连接的，只有其上段部分与下段部分是靠长拉链 7 来连接或打开的；长拉链 7 及其后面箱布之后方连着并联拉链 8，并联拉链 8 内围着的是被拉合的褶皱的箱布，当并联拉链 8 拉开时，褶皱的箱布可展开，如手风琴的风箱那样可被拉开来，这就增加了箱内的容积，能放进的东西就多了；并联拉链 8 后方又连着第二并联拉链 9；第二并联拉链 9 与后方的主箱体之左、上、右、下四个边连接；这样，长拉链 7 连接的后面箱布、并联拉链 8 及褶皱的箱布、第二并联拉链 9 与主箱体一起围成了内部的大箱腔，大箱腔是箱子主要盛放衣物、用品等东西的地方；第二并联拉链 9 的拉开，可将东西放进大箱腔内或从大箱腔内取出东西，第二并联拉链 9 的合上，可将大箱腔封口、保护了大箱腔内的东西；第二并联拉链 9 为双头拉链；还在第二并联拉链 9 的右侧、其中间一段的连接是由布条来始终连接的，只有其上段部分与下段部分是靠第二并联拉链 9 来连接或打开的；长拉链 7、并联拉链 8、第二并联拉链 9 就形成了

三条并联拉链；在主箱体的上面之前部安装有密码锁 10，密码锁 10 在市场上可以买到，当第二并联拉链 9 的双头拉链之两个尾巴孔伸入密码锁 10 的两条槽中时，密码锁 10 就可将其锁上，此时双头拉链即第二并联拉链 9 就不能拉开，保护了大箱腔里面的东西，密码锁 10 可按人们事先设定的密码将其锁上或打开；在主箱体的上面之中部、并于密码锁 10 的后方安装提把 11，提把 11 横向设置，提把 11 可以被人提着箱子走；提把 11 的后方安装拉杆 12；拉杆 12 拉上来或压下去，拉杆 12 下方是拉杆插座，拉杆插座位于主箱体后面 22 与整个箱子的后面 23 之间；主箱体的后面 22 之左、右两个边与整个箱子的后面 23 之左、右两个边相应连接；而主箱体的后面 22 之顶边、下边与整个箱子的后面 23 之顶边。下边不相应连接，因为整个箱子的后面 23 比主箱体的后面 22 之上、下长度要短，但它们的左、右宽度相适、相同，整个箱子的后面 23 遮着主箱体的后面 22 之上部和中部，并使拉杆、拉杆插座的有关顶部与拉杆插座的下部露出在外；拉杆插座与主箱体下面安装的底座 16 连接，拉杆插座与底座 16 都与主箱体的骨架相应连接；整个箱子的后面 23 上还设计有一只后凸袋 17，后凸袋 17 的袋口开在其左、上、右三个面上，后凸袋 17 的袋口上装配后拉链 18，后拉链 18 为双头拉链；在后凸袋 17 的正面上又设置有一块后面绣品布 19，后面绣品布 19 上绣着人们熟悉与喜欢的小兔子，2011 年农历是兔年，小兔子正捧着萝卜在啃，可爱极了，采用电脑绣花的工艺与方法；在主箱体的右面上安装有侧面提把 21，侧面提把 21 纵向安装于主箱体的右面上；在主箱体的左面上安装有垫脚 13，垫脚 13 有四只，前、后、上、下分布，当箱子侧放时，由垫脚 13 支撑着，而手抓着侧面提把 21 可以侧提着箱子走；在主箱体的下面装有底座 16，底座 16 下安装着轮子及撑脚，轮子有 8 个，其中在底座 16 下的后方、于左、右二处地方各安装三个轮子 15，在左、右二处轮子 15 之中间又相应安装着左、右两个轮子 24；轴与轴承也相应安装在轮子上及底座 16 上，使左、右二处的六个轮子 15 与中间的两个轮子 24 同轴转动；在底座 16 下的前方、于左、右二处地方各安装一只撑脚 14；箱子面料染上淡黄色。

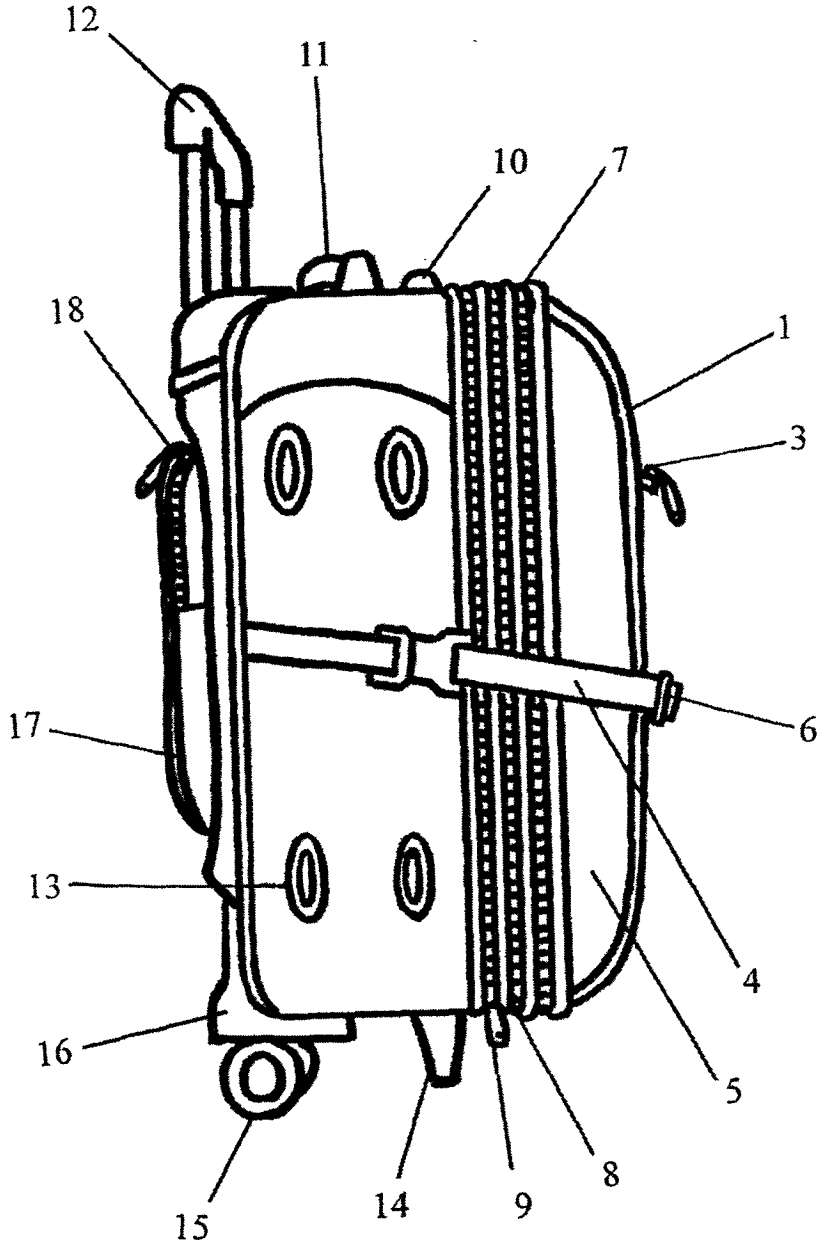

图 1

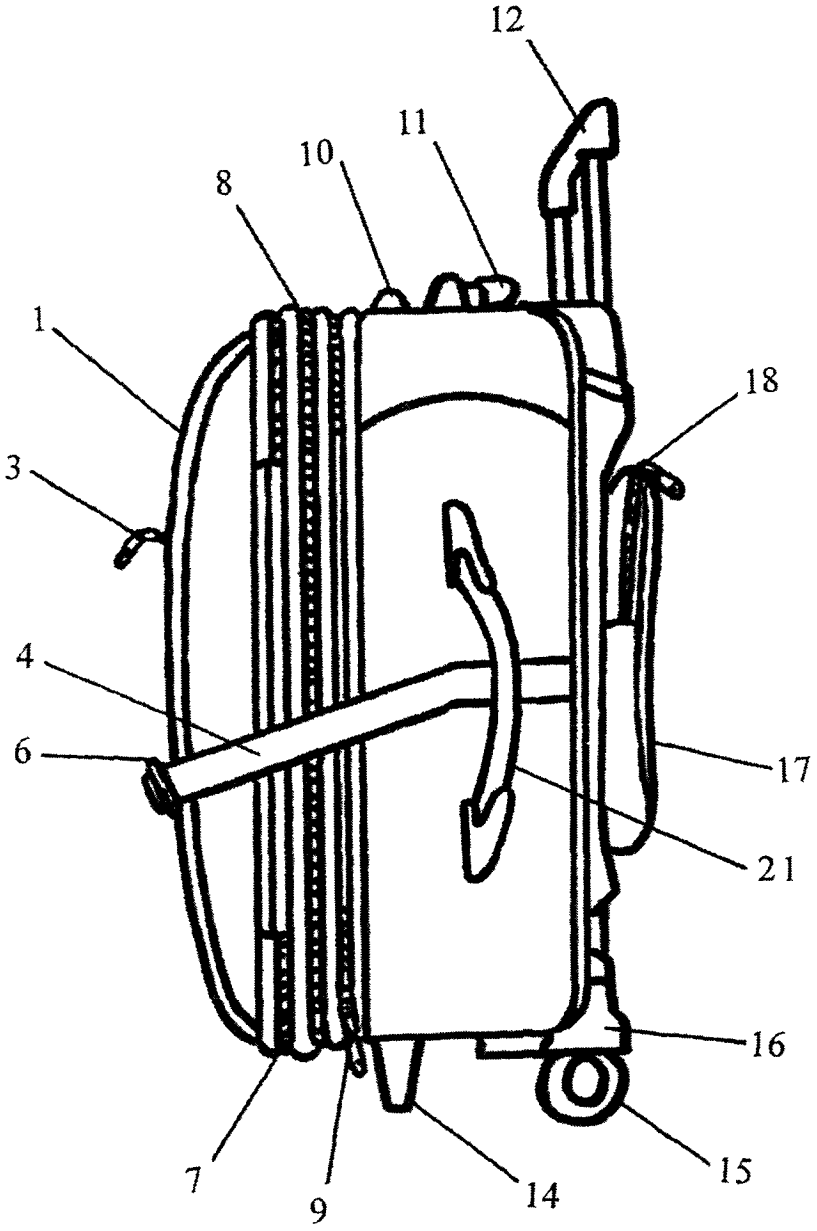

图 2

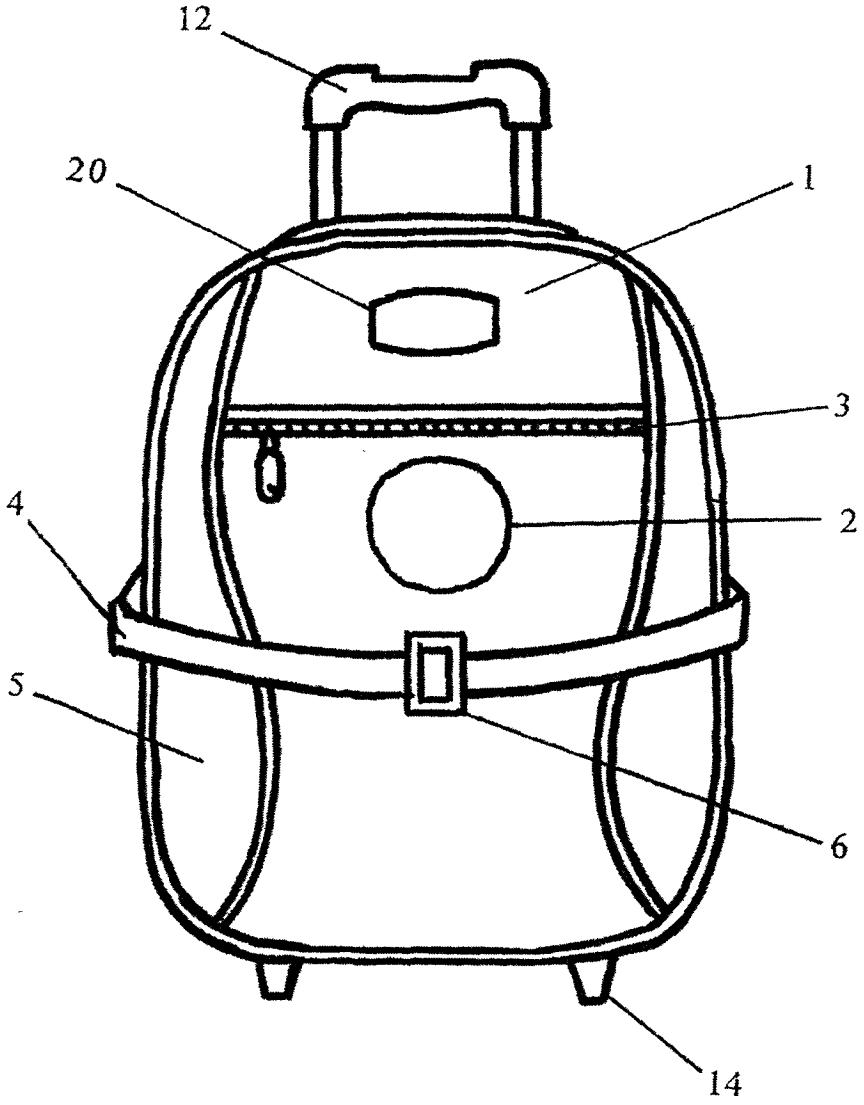

图 3

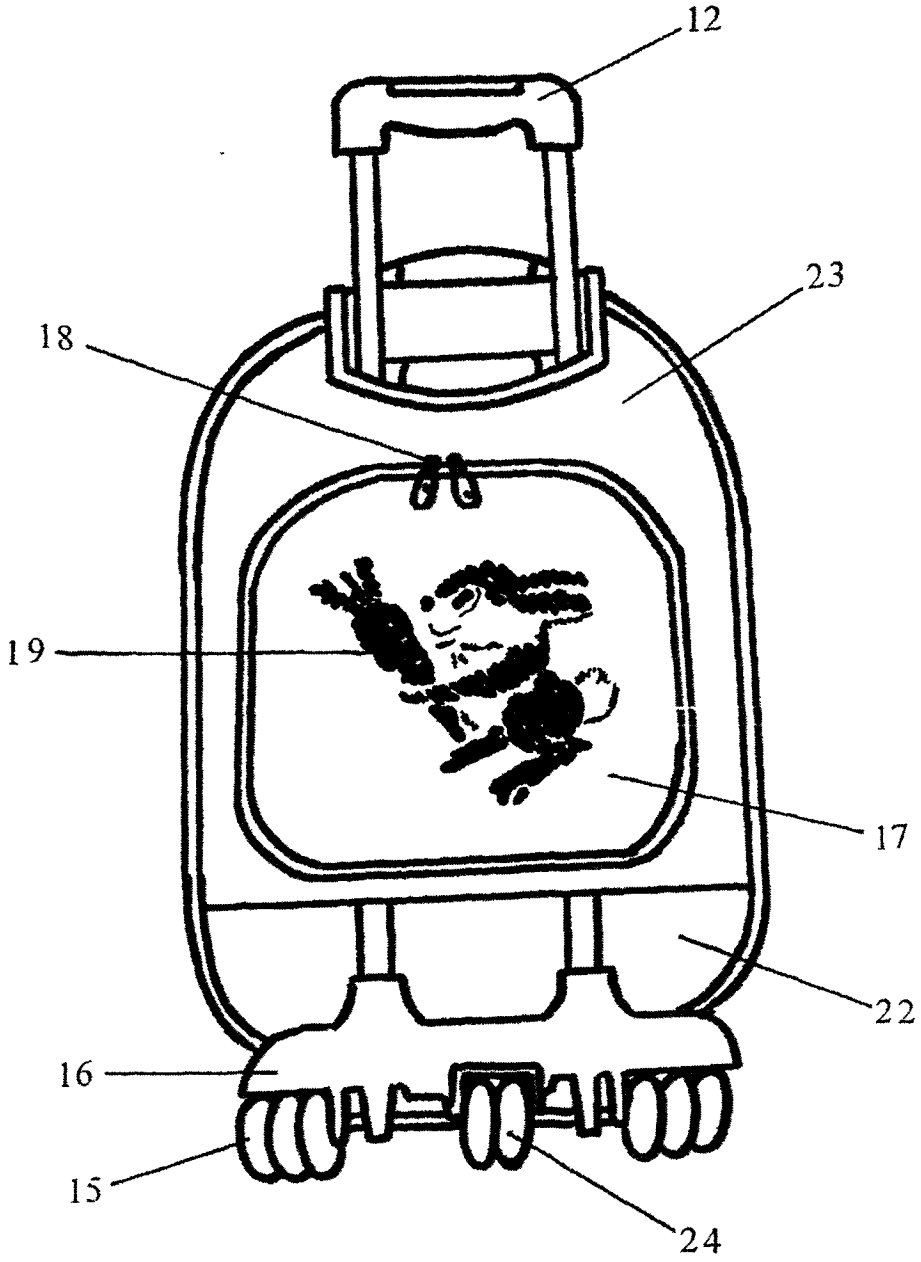

图 4

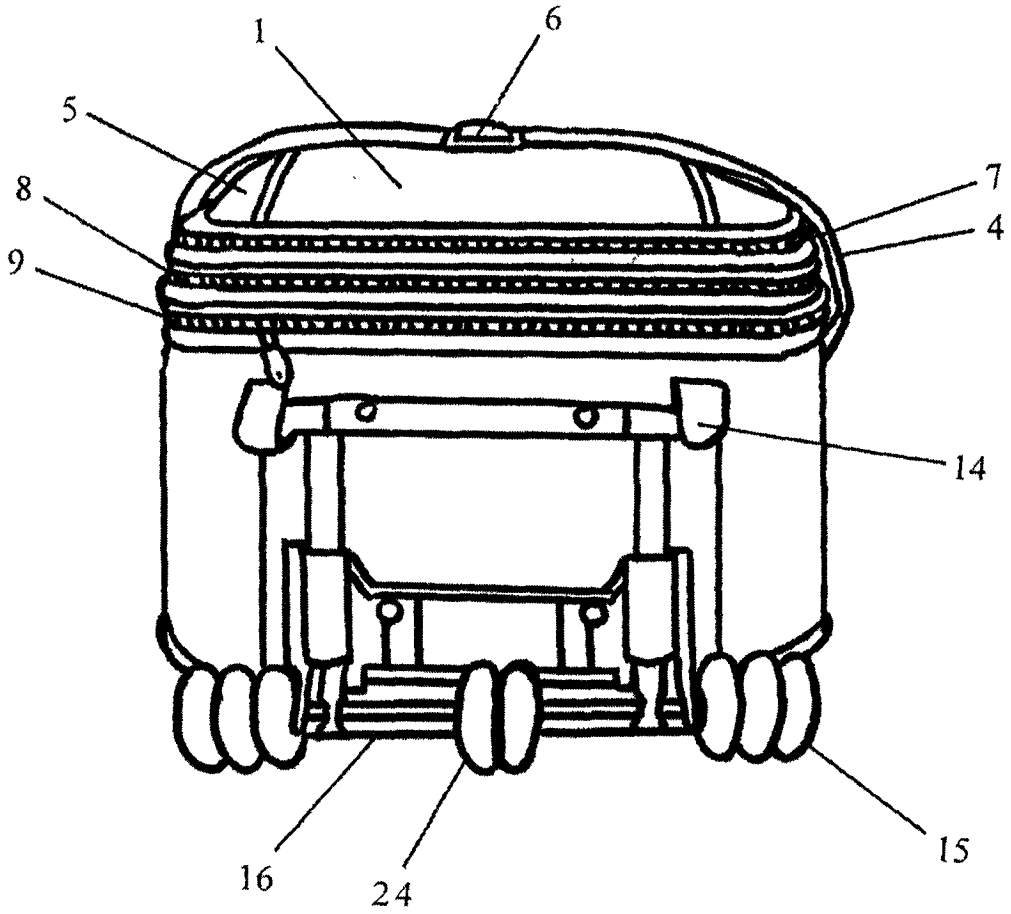

图 5